27" IPS monitor met ede-to-edge glas en een in hoogte verstelbare voet

Met een stijlvol ultra slim design en een Full HD-resolutie is de ProLite XUB2792HSU een aanwinst voor het bureau van elke grafisch ontwerper. Het scherm met IPS-technologie biedt nauwkeurige en consistente kleurenreproductie met brede kijkhoeken (178°/178°) en een snelle reactietijd. Hoge contrast- en helderheidswaarden garanderen uitstekende prestaties voor fotografie en webdesign. Deze 27” monitor is uitgerust met een in hoogte verstelbare voet (150mm) met pivot functie (roteerbaar) voor optimaal gebruikerscomfort en is zeer geschikt voor multi monitor opstellingen en Office toepassingen.

IPS-technologie

IPS-schermen staan vooral bekend om hun brede kijkhoeken en natuurlijke, zeer nauwkeurige kleuren. Ze zijn bijzonder geschikt voor kleurkritische toepassingen.

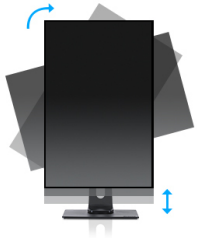

HAS (150mm) + PIVOT

Met een in hoogte verstelbare voet creëert u een ergonomisch verantwoorde werkpositie die voldoet aan alle Arbo eisen. Hiermee voorkomt u niet alleen gezondheidsproblemen het verhoogt ook de productiviteit. Met de pivot functie kunt het scherm van draaien van landschap naar portret stand. Deze functionaliteit kan handig zijn wanneer de toepassing meer hoogte vereist dan breedte.

01 PANEEL EIGENSCHAPPEN

Design	ultra slim
Beelddiagonaal	27", 68.6cm
Paneel	IPS Panel Technology LED, matte finish
Resolutie	1920 x 1080 @75Hz (2.1 megapixel Full HD, DisplayPort&HDMI)
Beeldverhouding	16:9
Paneel helderheid	250 cd/m²
Statisch contrast	1000:1
Advanced contrast	80M:1
Reactietijd (GTG)	4ms
Inkijkhoek	horizontaal/verticaal: 178°/178°, rechts/links: 89°/89°, naar boven/onderen: 89°/89°
Kleurondersteuning	16.7mln (sRGB: 99%, NTSC 72%)
Horizontale frequentie	31 - 83kHz
Zichtbaar formaat	597.8 x 336.3mm, 23.5 x 13.2"
Pixel pitch	0.311mm
Kleur	mat, zwart

02 SIGNAALINGANGEN & CONNECTIVITEIT

Video ingang	VGA x1 (1920 x 1080 @60Hz) HDMI x1 (1920 x 1080 @75Hz) DisplayPort x1 (1920 x 1080 @75Hz)
USB HUB	x2 (v.2.0 (DC5V, 500mA))
HDCP	ja
Hoofdtelefoon aansluiting	ja

03 KENMERKEN

Blue light reducer	ja
Flicker Free LED	ja
Extra	i-Style Colour
OSD-talen	EN, DE, FR, ES, IT, RU, JP, CZ, NL, PL
Bedieningsknoppen	Aan/Uit knop, Menu/Selectie, + /Volume, - /ECO, Sluiten, Signaalkeuze
Gebruikersinstellingen	auto aanpassen, beeldinstellingen (helderheid, contrast, ECO, blue light reducer, verh. contrast, overdrive), plaatsbepaling (H. positie, V. positie, pixel klok, fase), kleurinstellingen (kleurtemp., gebruikersinstellingen, i-Style Colour), OSD (H. positie, V. positie, OSD rotatie, time-out OSD), taal, resetten, diversen (scherp en zacht, video modus, openingslogo, display info), ingangsselectie, audio instellingen (volume, geluid uit, audio input)
Luidspreker	2 x 2W
Diefstalbeveiliging	Kensington-lock™ voorbereid, DDC2B, Mac OSX

04 MECHANISME

Positieaanpassingen	hoogte, pivot (rotatie), draaien, kantelen
Hoogte-instelling	150mm
Rotatie	90°
Draaibare voet	90°; 45° links; 45° rechts
Kantelhoek	23° omhoog; 5° omlaag

VESA montage	100 x 100mm
Kabelmanagement systeem	ja

05 INBEGREPEN ACCESSOIRES

Kabels	Stroom, USB, HDMI
Overige	Quick guide handleiding, veiligheidsinstructies

06 POWER-MANAGEMENT

Voeding	intern
Stroomvoorziening	AC 100 - 240V, 50/60Hz
Energieverbruik	17.5W typisch, 0.5W stand by, 0.3W uit modus

07 DUURZAAMHEID

Richtlijnen	TCO Certified, CE, TÜV-GS, EAC, VCCI-B, PSE, RoHS support, ErP, WEEE, REACH, UKCA
TCO Certified	XUB2792HSU-B5 H
Energie efficiëntie klasse (Regulation (EU) 2017/1369)	E
REACH SVHC	meer dan 0.1%: Lood

08 AFMETINGEN / GEWICHT

Product afmetingen B x H x D	612 x 393.5 (543.5) x 209.5mm
Doos afmetingen B x H x D	693 x 440 x 170mm
Gewicht (zonder doos)	6.3kg
Gewicht (inclusief doos)	7.9kg
EAN code	4948570121298

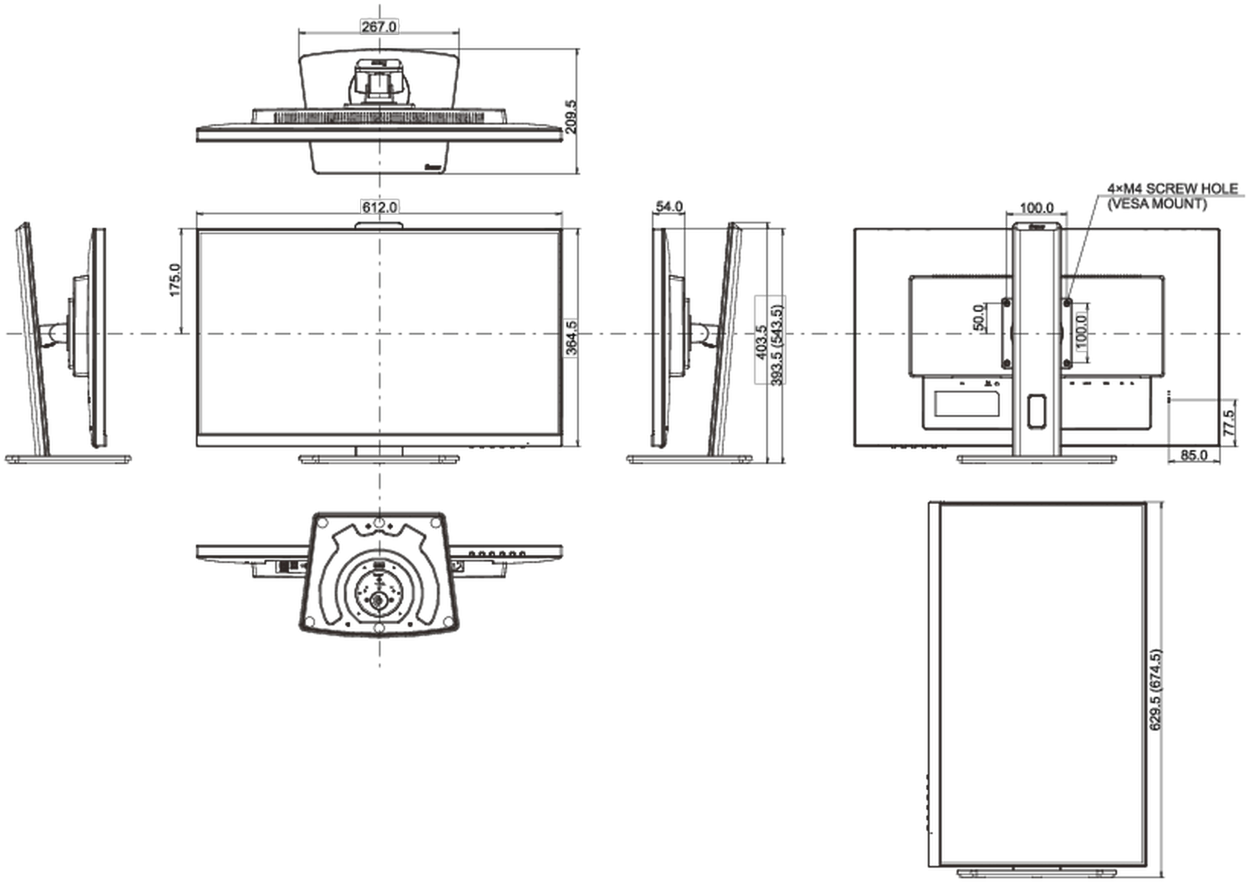

Alle handelsmerken zijn geregisteerd. Gegevens onder voorbehoud van zetfouten. Specificaties kunnen vooraf en zonder opgaaf van reden gewijzigd worden. Alle LCD-panels vallen onder ISO-9241-307:2008 inzake pixelfouten.

© IIYAMA CORPORATION. ALL RIGHTS RESERVED