27" WQHD IPS-paneel met een ergonomische voet en USB-C-connectie

De XUB2792QSC biedt USB Type-C-connectiviteit en stelt u in staat uw werkruimte te vereenvoudigen door één kabel te gebruiken om uw notebook aan te sluiten, van stroom te voorzien (65W stroomvoorziening) en op te laden vanaf de monitor, waardoor de basis wordt gelegd voor hybride kantoorruimtes. Het IPS-paneel en de WQHD-resolutie (2560x1440) bieden scherpe beelden, uitstekende kleurprestaties en brede kijkhoeken, waardoor het ideaal is voor o.a. veeleisende kantoortoepassingen en CAD. Deze desktop monitor is uitgerust met luidsprekers, een hoofdtelefoonaansluiting, een blue light reducer functie om vermoeidheid van de ogen te verminderen en een ergonomische, in hoogte verstelbare voet voor optimaal gebruikerscomfort.

TCO-conformiteit en zeer laag stroomverbruik maakt de XUB2792QSC het ideale scherm voor de moderne, milieubewuste, maar ook zeer productieve werkplek.

IPS-technologie

IPS-schermen staan vooral bekend om hun brede kijkhoeken en natuurlijke, zeer nauwkeurige kleuren. Ze zijn bijzonder geschikt voor kleurkritische toepassingen.

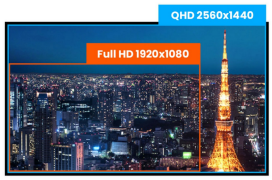

QHD

Met de resolutie van 2560 x 1440 is uw LCD monitor in staat hoge resolutie foto's te tonen en kunt u video kijken in QHD resolutie. Ter vergelijking, op een 2560 x 1440 scherm kunt u meer dan 76% meer informatie tonen dan op een scherm met een resolutie van 1920 x 1080.

01 PANEEL EIGENSCHAPPEN

Beelddiagonaal	27", 68.5cm
Paneel	IPS Panel Technology LED, matte finish
Resolutie	2560 x 1440 @75Hz (DisplayPort&HDMI, 3.7megapixel WQHD)
Beeldverhouding	16:9
Paneel helderheid	350 cd/m²
Statisch contrast	1000:1
Advanced contrast	80M:1
Reactietijd (GTG)	4ms
Inkijkhoek	horizontaal/verticaal: 178°/178°, rechts/links: 89°/89°, naar boven/onderen: 89°/89°
Kleurondersteuning	16.7mln (sRGB: 99%; NTSC: 72%)
Horizontale frequentie	30 - 120kHz
Zichtbaar formaat	596.7 x 335.7mm, 23.5 x 13.2"
Pixel pitch	0.233mm
Kleur	mat, zwart

02 SIGNAALINGANGEN & CONNECTIVITEIT

Video ingang	HDMI x1 DisplayPort x1 USB-C x1 ((Power delivery 65W))
USB HUB	x2 (v.3.0 (DC5V, 900mA))
HDCP	ja
Hoofdtelefoon aansluiting	ja

03 KENMERKEN

Blue light reducer	ja
Flicker Free LED	ja
Extra	i-style Colour
OSD-talen	EN, DE, FR, ES, IT, RU, JP, CZ, NL, PL
Bedieningsknoppen	Aan/Uit knop, Menu/ Selectie, Omhoog/ Volume, Omlaag/ ECO, Sluiten, Signaalkeuze
Gebruikersinstellingen	beeldinstellingen (helderheid, contrast, Eco, blue light reducer, ACR, OverDrive), kleurinstellingen (kleurtemp., gebruikersvoorinstelling, i-Style colour), OSD (OSD H. positie, OSD V. positie, OSD roteren, OSD tijd), taal, terugroepen, diversen (scherp en zacht, videomodus aanpassen, openingslogo, MST, USB, RGB-bereik, informatie), invoerselectie, audio-instellingen (volume, dempen)
Luidspreker	2 x 2W
Diefstalbeveiliging	Kensington-lock™ voorbereid, DDC2B, Mac OSX

04 MECHANISME

Positieaanpassingen	hoogte, draaien, kantelen, pivot (rotatie aan beide zijden)
Hoogte-instelling	130mm
Rotatie	90°
Draaibare voet	90°; 45° links; 45° rechts
Kantelhoek	22° omhoog; 5° omlaag
VESA montage	100 x 100mm

Kabelmanagement systeem	ja

05 INBEGREPEN ACCESSOIRES

Kabels	Stroom, HDMI, DP, USB-C
Overige	Quick guide handleiding, veiligheidsinstructies

06 POWER-MANAGEMENT

Voeding	intern
Stroomvoorziening	AC 100 - 240V, 50/60Hz
Energieverbruik	21W typisch, 0.5W stand by, 0.5W uit modus

07 DUURZAAMHEID

Richtlijnen	TCO Certified, CE, TÜV-GS, EAC, VCCI-B, PSE, RoHS support, ErP, WEEE, REACH, UKCA
Energie efficiëntie klasse (Regulation (EU) 2017/1369)	F
REACH SVHC	meer dan 0.1%: Lood

08 AFMETINGEN / GEWICHT

Product afmetingen B x H x D	613.5 x 412.5(542.5) x 230mm
Doos afmetingen B x H x D	692 x 198 x 490mm
Gewicht (zonder doos)	7.5kg
Gewicht (inclusief doos)	9.3kg
EAN code	4948570117932

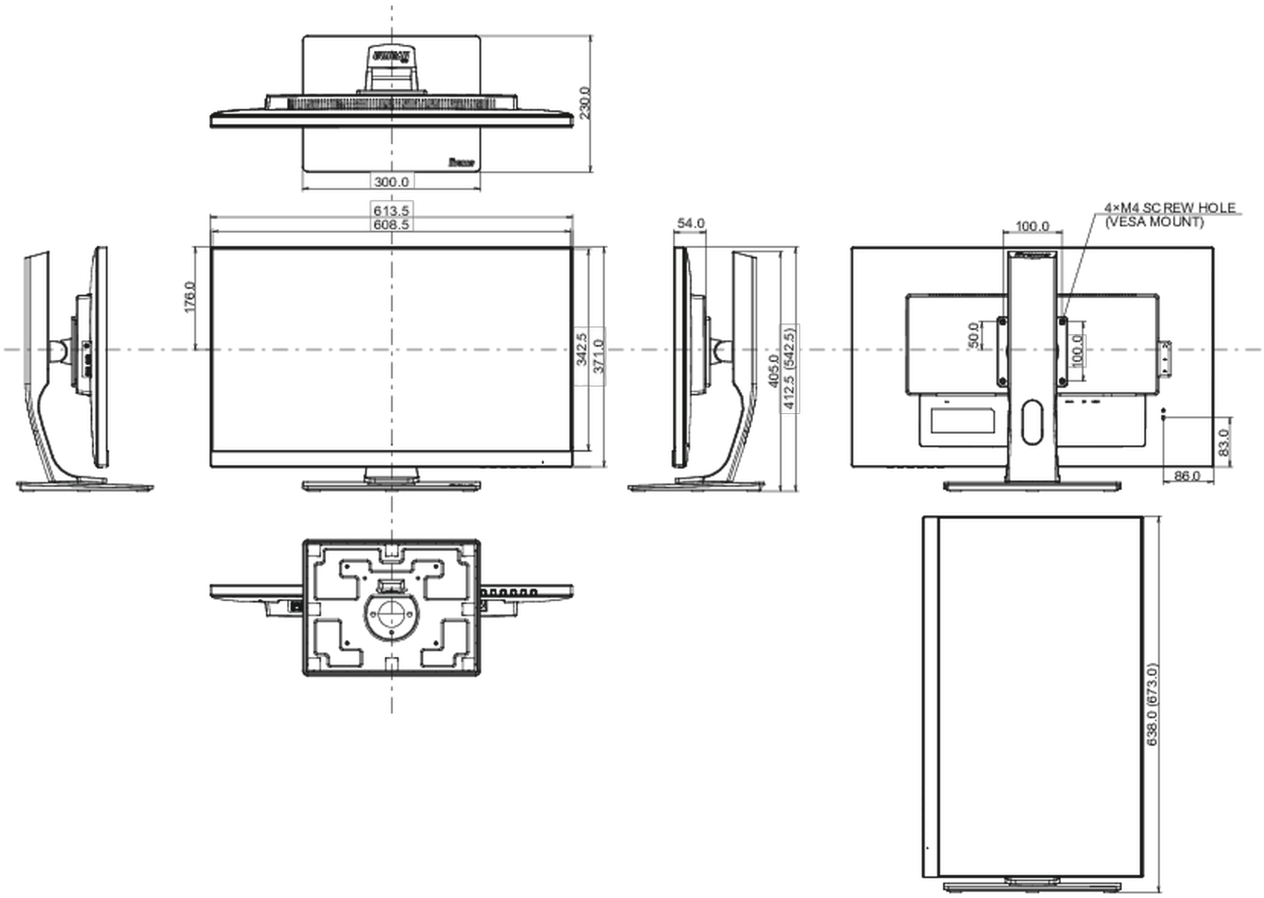

Alle handelsmerken zijn geregisteerd. Gegevens onder voorbehoud van zetfouten. Specificaties kunnen vooraf en zonder opgaaf van reden gewijzigd worden. Alle LCD-panels vallen onder ISO-9241-307:2008 inzake pixelfouten.

© IIYAMA CORPORATION. ALL RIGHTS RESERVED