Monitor dotykowy 15.6" Full HD PCAP 10pkt z panelem IPS, zintegrowanym odtwarzaczem multimedialnym i regulowaną podstawką na zawiasach z tyłu

Dzięki rozdzielczości 1920x1080 Full HD i 10-punktowej technologii dotykowej Projective Capacitive, ProLite T1624MSC zapewnia płynną i dokładną reakcję na dotyk. Panel wyposażony w technologię IPS oferuje wyjątkową wydajność kolorów i szerokie kąty widzenia, co czyni go doskonałym wyborem dla szerokiej gamy wymagających interaktywnych aplikacji. Użytkownicy mogą skorzystać z odchylanej podstawy, dzięki której monitor można rozłożyć całkowicie płasko i używać go jako tabletu. T1624MSC wyposażony jest w kilka wejść i slot kart SD, a także głośniki stereo zapewniające dobrą jakość dźwięku. Idealny ekran do wyświetlania małych interaktywnych treści Digital Signage, do zastosowania w InStore Retail i interaktywnych prezentacji.

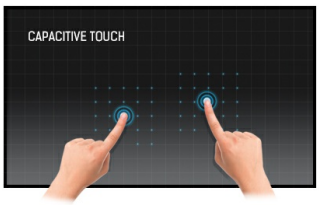

Technologia dotykowa - Pojemnościowa

Technologia ta wykorzystuje przewodnictwo elektryczne. Dotyk jest rejestrowany ponieważ w miejscu dotknięcia palcem szklanej powłoki pokrywającej ekran zmienia się pojemność elektryczna. Powłoka to gwarantuje nie tylko doskonałą jakość obrazu, ale też trwałość i odporność na zarysowania. Co więcej ewentualne zarysowania ekranu nie mają wpływu na działanie funkcji dotykowej. Panel rozpoznaje dotyk wykonywany palcem (także w rękawiczce lateksowej) lub specjalnym rysikiem.

Media player

Odtwarzaj swoją ulubioną muzykę i wyświetlaj najlepsze wideo oraz zdjęcia na ekranie bezpośrednio z wewnętrznej pamięci ekranu lub z nośnika USB dzięki zintegrowanemu odtwarzaczowi plików multimedialnych.

01 OBRAZ

Wygląd	Edge to edge glass
Przekątna	15.6", 39.5cm
Panel	IPS Panel Technology, LED
Rozdzielczość fizyczna	1920 x 1080 (2.1 megapixel HD)
Format obrazu	16:9
Jasność	450 cd/m²
Jasność	385 cd/m² z panelem dotykowym
Przepuszczalność światła	85%
Kontrast statyczny	800:1 z panelem dotykowym
Czas reakcji (GTG)	25ms
Kąty widzenia	poziomo/pionowo: 170°/170°, prawo/lewo: 85°/85°, góra/dół: 85°/85°
Kolory	16.7mln 8bit
Synchronizacja pozioma	30. - 84.kHz
Powierzchnia robocza szer. x wys.	344.16 x 193.59mm, 13.5 x 7.6"
Plamka	0.17925mm
Obudowa	czarna, matowa

02 DOTYK

Technologia dotykowa	pojemnościowa
Punkty dotykowe	10
Dotyk wykonywany	palcem, w rękawiczce (lateks),
Interfejs dotykowy	USB

03 INTERFEJSY / ZŁĄCZA / STEROWANIE

Cyfrowe wejścia sygnału	HDMI x1
Wejścia audio	Mini jack x1
Wyjścia audio	Wbudowane głośniki 2 x 2W
Port USB	x2 (2.0)

04 WŁAŚCIWOŚCI

Ekstra	media player, gniazdo SD
Maksymalny czas pracy bez przerwy	24/7
Grubość szkła	1.8mm
Twardość szkła	6H
Blokada przycisków OSD	tak

05 OGÓLNE

Przyciski	Zasilania/wejście, przycisk nawigacyjny (góra, dół, lewo, prawo, odtwarzanie/enter, pauza), menu/wyjście
Parametry regulowane	Zdjęcia, muzyka, wideo, kalendarz, ustawienia (język OSD, auto odtwarzanie, tryb powtarzania, czas pokazu slajdów, czas, tryb wyświetlania, jasność, kontrast, nasycenie, auto zasilanie, przywrócenie ustawień fabrycznych)

06 MECHANICZNE

Orientacja	pozioma, pionowa, face-up
Standard VESA	100 x 100mm

07 AKCESORIA W ZESTAWIE

Kable	USB, HDMI
Instrukcje	skrócona instrukcja obsługi, instrukcja bezpieczeństwa
Pozostałe	adapter AC

08 ZARZĄDZANIE ENERGIĄ

Zasilacz	zewnętrzny
Zasilanie	DC 12 V
Zużycie energii	7W typowo, 0.5W stand by, 0.1W off mode

09 ZRÓWNOWAŻONY ROZWÓJ

Certyfikaty	CE, RoHS support, ErP, WEEE, REACH, UKCA
Klasa efektywności energetycznej (Regulation (EU) 2017/1369)	E
REACH SVHC	powyżej 0.1% ołowiu

10 WYMIARY / WAGA

Wymiary produktu szer. x wys. x gł.	388 x 245 x 159.5mm
Waga (bez pudła)	2.6kg
Kod EAN	4948570120451

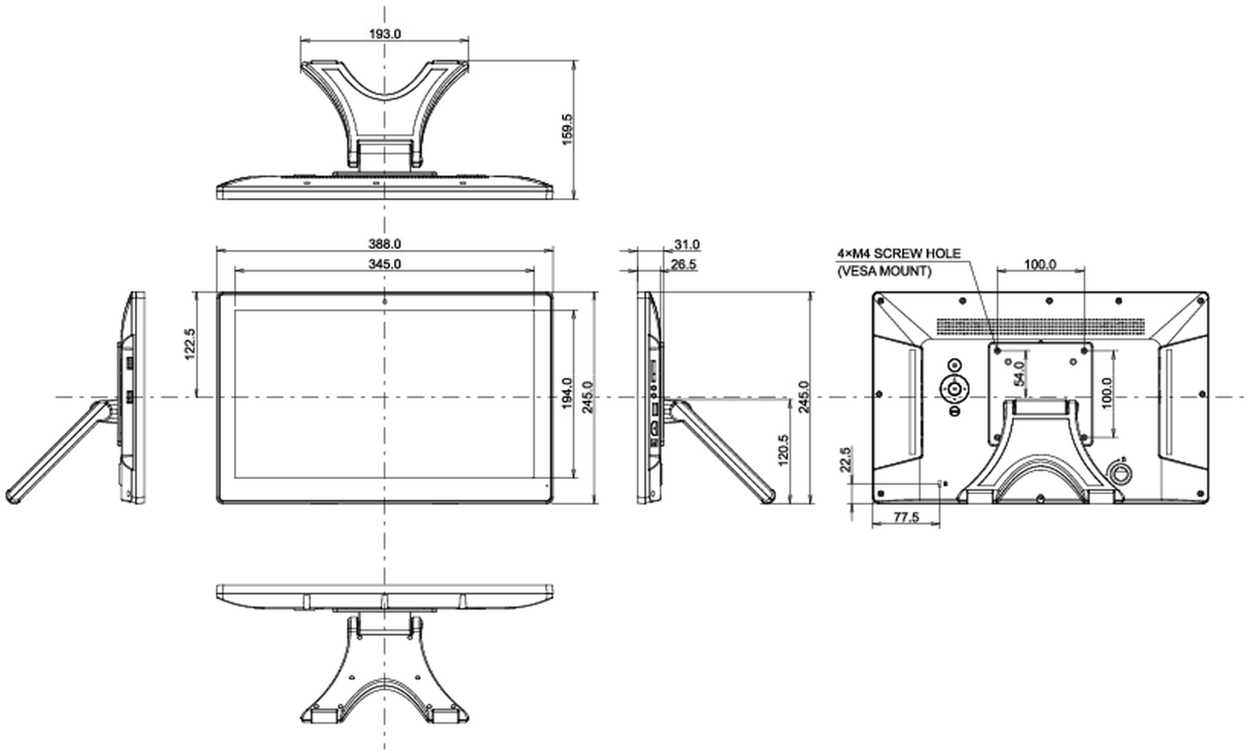

Wszystkie znaki towarowe zastrzeżone. Pomyłki i wprowadzanie zmian zastrzeżone. Specyfikacje produktów mogą ulec zmianie bez wcześniejszego zawiadomienia. Wszystkie monitory LCD iiyama są zgodne z normą ISO-9241-307:2008 określającą liczbę i rodzaj defektów matrycy.

© IIYAMA CORPORATION. ALL RIGHTS RESERVED