Ontketen je gaming skills met de Fast IPS GB2870UHSU Red Eagle

Pak de leiding tijdens het gamen met deze 28" Red Eagle gaming monitor met 4K (3840x2160) resolutie. Met een verversingssnelheid van 150Hz en een reactietijd van 1ms speel je al je games vloeiend. Met de Black Tuner functie pas je de helderheid aan in donkere ruimtes, zo zie je tegenstanders in het donker voor ze jou zien. Gewapend met FreeSync Premium kun je in een fractie van een seconde beslissingen nemen en de technologie voorkomt haperingen tijdens het gamen. Kantel, draai of verstel de monitor in hoogte om de juiste ergonomisch zithouding aan te nemen en geniet van alle comfort tijdens marathon gaming-sessies.

FreeSync™ Premium Technologie

Deze monitor garandeert een lage invoerlatentie en een lage framesnelheidcompensatie, waardoor kraak- of stotterproblemen bij vrijwel elke framesnelheid worden geëlimineerd.

HDMI 2.1

Game gesmeerder dan ooit tevoren. HDMI 2.1 ondersteunt een reeks hogere videoresoluties en verversingsfrequenties. De grotere bandbreedte maakt dynamische HDR met 4K120 en toekomstige HDR-standaarden mogelijk, wat resulteert in een vloeiendere en gedetailleerdere game-ervaring.

01 PANEEL EIGENSCHAPPEN

Beelddiagonaal	28", 71cm
Paneel	Fast IPS, matte finish
Resolutie	3840 x 2160 @150Hz (8.3 megapixel 4K UHD)
Beeldverhouding	16:9
Paneel helderheid	400 cd/m²
Statisch contrast	1000:1
Advanced contrast	80M:1
Reactietijd (MPRT)	1ms
Inkijkhoek	horizontaal/verticaal: 178°/178°, rechts/links: 89°/89°, naar boven/onderen: 89°/89°
Kleurondersteuning	16.7mln 8bit
Horizontale frequentie	30 - 320kHz
Zichtbaar formaat	620.9 x 341.3mm, 24.4 x 13.4"
Pixel pitch	0.16mm
Kleur	mat, zwart

02 SIGNAALINGANGEN & CONNECTIVITEIT

Video ingang	HDMI x1 (v.2.1, max. 3840 x 2160 @150Hz) DisplayPort x1 (v.1.4, max. 3840 x 2160 @150Hz)
USB HUB	x3 (v.3.2 (Gen 1, 5Gbit; DC5V, 900mA))
HDCP	ja
Hoofdtelefoon aansluiting	ja

03 KENMERKEN

Blue light reducer	ja
Flicker Free LED	ja
Adaptive Sync ondersteuning	HDMI & DP: 3840 x 2160 @48-150Hz
HDR	400
OSD-talen	EN, DE, FR, ES, IT, RU, JP, CZ, NL, PL
Bedieningsknoppen	Aan/Uit-knop, Menu/Selectie, Omhoog/ Volume, Omlaag/ i-Style, Sluiten/ ECO modus, Signaalkeuze
Gebruikersinstellingen	beeldinstellingen (contrast, helderheid, overdrive, verh. Contrast, ECO, blue light reducer, Black Tuner, kleurverzadiging, MBR, AMD FreeSync Premium), ingangsselectie, audio aanpassen (volume, geluid uit), gebruikersinstellingen opslaan, kleurinstellingen (kleurtemp., 6-as, gebruikersinstellingen, Gamma), afbeelding aanpassen (i-Style colour, X-Res Technologie, scherp en zacht, RGB bereik, video modus aanpassen), taal, menu setup (OSD H. positie, OSD V. positie, OSD rotatie, OSD time-out, openingslogo, LED), display info, resetten
Luidspreker	2 x 2W
Diefstalbeveiliging	Kensington-lock™ voorbereid, DDC2B, Mac OSX

04 MECHANISME

Positieaanpassingen	hoogte, kantelen, pivot (rotatie aan beide zijden)
Hoogte-instelling	130mm
Rotatie	90°
Kantelhoek	18° omhoog; 3° omlaag
VESA montage	100 x 100mm

Kabelmanagement systeem	ja

05 INBEGREPEN ACCESSOIRES

Kabels	Stroom, USB, HDMI, DP
Overige	Quick guide handleiding, veiligheidsinstructies

06 POWER-MANAGEMENT

Voeding	intern
Stroomvoorziening	AC 100 - 240V, 50/60Hz
Energieverbruik	36W typisch, 0.5W stand by, 0.5W uit modus

07 DUURZAAMHEID

Richtlijnen	CE, TÜV-Bauart, EAC, PSE, RoHS support, ErP, WEEE, VCCI, REACH, UKCA
Energie efficiëntie klasse (Regulation (EU) 2017/1369)	G
REACH SVHC	meer dan 0.1%: Lood

08 AFMETINGEN / GEWICHT

Product afmetingen B x H x D	636.5 x 413 (543) x 256mm
Gewicht (zonder doos)	6.9kg
EAN code	4948570118687

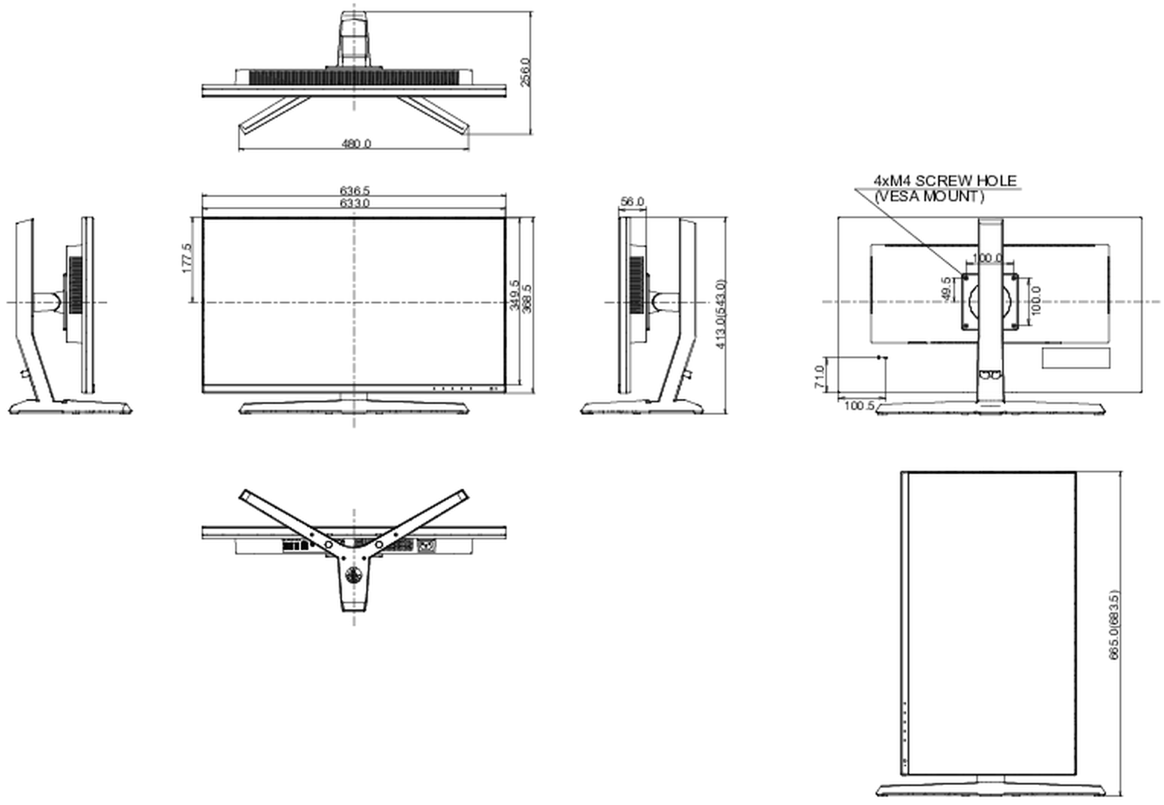

Alle handelsmerken zijn geregisteerd. Gegevens onder voorbehoud van zetfouten. Specificaties kunnen vooraf en zonder opgaaf van reden gewijzigd worden. Alle LCD-panels vallen onder ISO-9241-307:2008 inzake pixelfouten.

© IIYAMA CORPORATION. ALL RIGHTS RESERVED