Control the game with the 240Hz GB2790QSU Gold Phoenix

The Gold Phoenix is the ultimate monitor choice allowing you to exceed your gaming potential. Packed with the latest technologies, including FreeSync Premium, the 27 inch Gold Phoenix features a 240Hz refresh rate and a stunning 1ms MPRT response time, making sure your equipment will never hold you back.

Fast IPS panel technology guarantees superb image quality, and the ability to adjust brightness and the dark shades with the Black Tuner delivers greater viewing performance in shadowed areas. To ensure comfort during marathon gaming sessions, you can easily adjust the screen position to your preferences thanks to the height adjustable stand.

240Hz & 1ms MPRT

The 240Hz Fast IPS panel technology guarantees high-fidelity, vivid battleground scenes displayed with outstanding colour accuracy and provides a stunning 1ms Moving Picture Response Time (MPRT).

FreeSync™ Premium Technology

This monitor guarantees low input latency and low framerate compensation putting an end to any tearing or stuttering issues at virtually any framerate.

01 ХАРАКТЕРИСТИКИ ДИСПЛЕЯ

Диагональ	27", 68.5см
Панель	Fast IPS, матовый
Разрешение	2560 x 1440 @240Гц (3.7 megapixel WQHD, DisplayPort)
Соотношение сторон	16:9
Яркость	400 cd/m²
Контрастность	1000:1
Расширенная контрастность	80M:1
Время отклика (MPRT)	1ms
Видимая область	горизонталь/вертикаль: 178°/178°, право/лево: 89°/89°, вверх/вниз: 89°/89°
Поддержка цвета	16.7mln 8bit
Частота горизонтальной развертки	31 - 352кГц
Видимая область Ш x В	596.7 x 335.7мм, 23.5 x 13.2"
Размер пикселя	0.233мм
Colour	матовый, чернить

02 ИНТЕРФЕЙСЫ / РАЗЪЕМЫ / УПРАВЛЕНИЕ

Вход сигнала	HDMI x1 (v.2.0 max. 2560 x 1440 @144Hz) DisplayPort x1 (v.1.4 max. 2560 x 1440 @240Hz)
USB HUB	x2 (v.3.0 DC5V, 900mA)
HDCP	да
Разъем для наушников	да

03 ФУНКЦИИ

Уменьшение голубого свечения	да
Flicker Free LED	да
Adaptive Sync поддержка	HDMI: 2560 x 1440 @48-144Hz, DP: 2560 x 1440 @48-240Hz
HDR	HDR400
Языки экранного меню	EN, DE, FR, ES, IT, RU, JP, CZ, NL, PL
Кнопки управления	Power, Menu/ Select, +/ Volume, -/ i-Style, Exit/ ECO, Input Select
Настройки пользователя	picture adjust (contrast, brightness, overdrive, ACR, ECO, blue light reducer, Black Tuner, colour saturation, MBR, AMD FreeSync Premium), input select, audio adjust (volume, mute), store user settings, colour settings (colour temperature, 6-Axis, user preset, gamma), image adjust (i-Style colour, X-Res Technology, sharp & soft, RGB range, video mode adjust), language, setup menu (OSD H. position, OSD V. position, OSD rotation, OSD time out, opening logo, LED), display information, reset
Колонки	2 x 2Вт
Дополнительно	подготовка Kensington-lock™, DDC2B, Mac OSX

04 МЕХАНИЧЕСКИЕ ХАРАКТЕРИСТИКИ

Эргономика	высота, вращение экрана, наклон
Настройка высоты (HAS)	130мм
Вращение экрана (PIVOT)	90°
Угол наклона экрана	18° вверх; 3° вниз
Крепление VESA	100 x 100mm
Креплени для кабелей	да

05 6.АКСЕССУАРЫ

Кабели	Питание, USB, HDMI, DP
Прочее	Краткое руководство по началу работы, Руководство по безопасности

06 POWER-MANAGEMENT

Блок питания	внутренний
Питание	AC 100 - 240V, 50/60Гц
Потребляемая мощность	33W стандарт, 0.5W ожидание, 0.5W отключено

07 СТАНДАРТЫ

Сертификаты	CE, TÜV-Bauart, EAC, PSE, RoHS support, ErP, WEEE, VCCI, REACH, UKCA
REACH SVHC	свинца, превышает 0.1%

08 РАЗМЕР / ВЕС

Размер продукта Ш x В x Г	614 x 409.5 (539.5) x 256мм
Вес (без упаковки)	5.5кг
EAN код	4948570117802

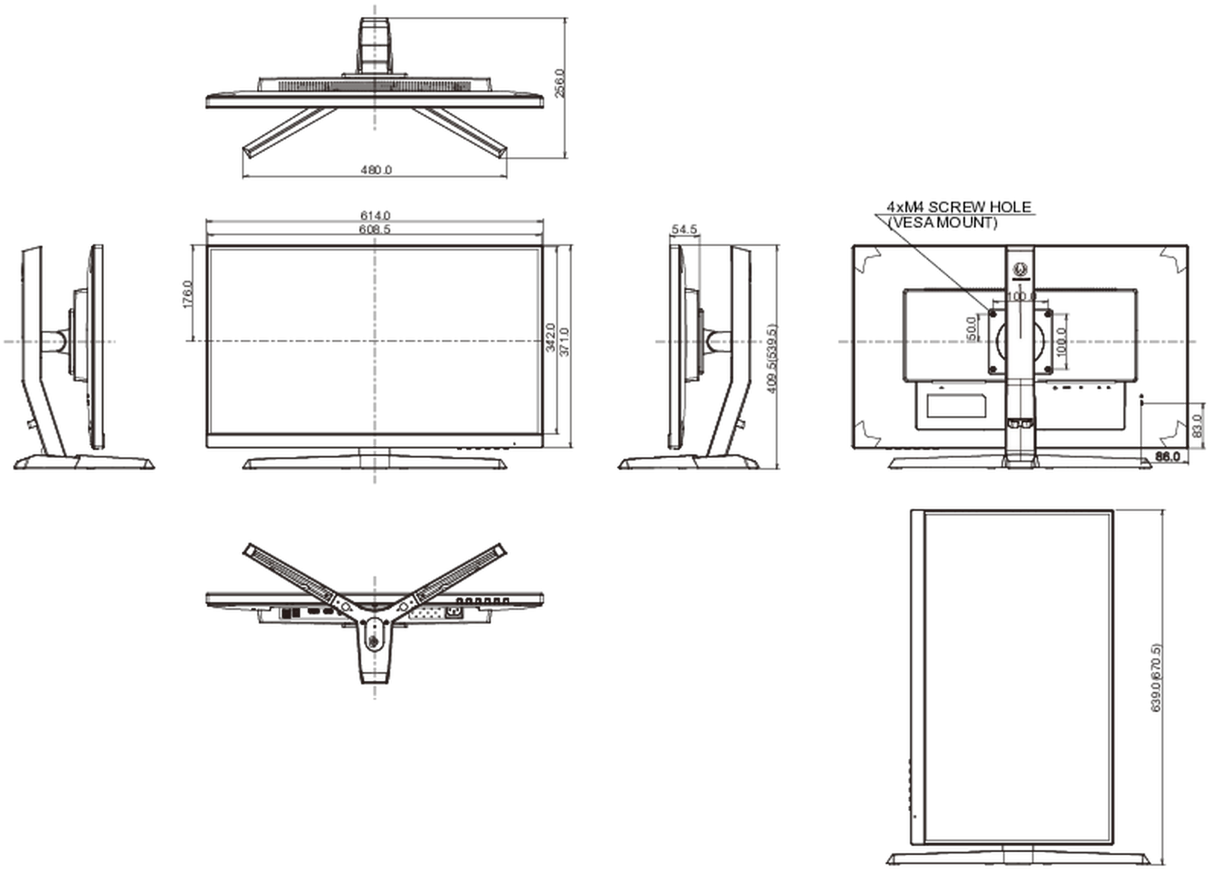

Все товарные знаки и торговые марки являются собственностью их владельцев и они защищены. Ошибки и изменения допускаются. Спецификации могут быть изменены без уведомления. Все LCD мониторы соответствуют стандарту ISO-9241-307:2008 по политике битых пикселов.

© IIYAMA CORPORATION. ALL RIGHTS RESERVED