## 27" Full HD IPS monitor met triple inputs en Advanced Contrast Ratio

De 27-inch ProLite X2783HSU met Full HD-resolutie is voorzien van IPS-paneeltechnologie voor nauwkeurige en consistente kleurweergave met brede kijkhoeken. VGA-, HDMI- en DisplayPort-ingangen zorgen samen met een USB-hub voor brede aansluitmogelijkheden. Hoge contrast- en helderheidswaarden betekenen dat de monitor uitstekende prestaties levert voor fotografisch en webdesign.

### IPS-technologie

IPS-schermen staan vooral bekend om hun brede kijkhoeken en natuurlijke, zeer nauwkeurige kleuren. Ze zijn bijzonder geschikt voor kleurkritische toepassingen.

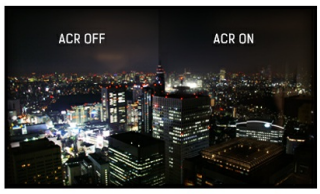


### ACR

Contrast Ratio is a measurement of the difference between the darkest black and the brightest white your monitor can display. Advanced Contrast Ratio is a feature that automatically adjusts contrast and brightness of the screen to assure perfect picture quality while watching films and playing games.

## 01 PANEEL EIGENSCHAPPEN

| | |
|---|---|
| **Beelddiagonaal** | 27", 68.6cm |
| **Paneel** | IPS LED, matte finish |
| **Resolutie** | 1920 x 1080 @75Hz (HDMI&DisplayPort, 2.1 megapixel Full HD) |
| **Beeldverhouding** | 16:9 |
| **Paneel helderheid** | 300 cd/m² |
| **Statisch contrast** | 1 000:1 |
| **Advanced contrast** | 80M:1 |
| **Reactietijd (GTG)** | 4ms |
| **Inkijkhoek** | horizontaal/verticaal: horizontal°/vertical 178°, rechts/links: 0°/0°, naar boven/onderen: 0°/0° |
| **Kleurondersteuning** | 16.7mln (sRGB: 99%; NTSC: 72%) |
| **Horizontale frequentie** | 30 - 84kHz |
| **Zichtbaar formaat** | 597.9 x 336.3mm, 23.5 x 13.2" |
| **Pixel pitch** | 0.311mm |
| **Kleur** | mat, zwart |

## 02 SIGNAALINGANGEN & CONNECTIVITEIT

| | |
|---|---|
| **Video ingang** | VGA x1 (1920 x 1080 @60Hz)<br>HDMI x1 (1920 x 1080 @75Hz)<br>DisplayPort x1 (1920 x 1080 @75Hz) |
| **USB HUB** | x2 (v.2.0 (DC5V, 500mA)) |
| **HDCP** | ja |
| **Hoofdtelefoon aansluiting** | ja |

## 03 KENMERKEN

| | |
|---|---|
| **Blue light reducer** | ja |
| **Flicker Free LED** | ja |
| **OSD-talen** | EN, DE, FR, ES, IT, RU, JP, CZ, NL, PL |
| **Bedieningsknoppen** | Power, Menu/ Selectie, Omhoog/ Volume, Omlaag/ ECO, Sluit, Signaalkeuze |
| **Luidspreker** | 2 x 2W |
| **Diefstalbeveiliging** | Kensington-lock™ voorbereid, DDC2B, Mac OSX |

## 04 MECHANISME

| | |
|---|---|
| **Kantelhoek** | 22° omhoog; 5° omlaag |
| **VESA montage** | 100 x 100mm |

## 05 INBEGREPEN ACCESSOIRES

| | |
|---|---|
| **Kabels** | Stroom, USB, HDMI |
| **Overige** | Quick guide handleiding, veiligheidsinstructies |

## 06 POWER-MANAGEMENT

| | |
|---|---|
| **Voeding** | intern |
| **Stroomvoorziening** | AC AC - 100V, 240/V, 50Hz |

| | |
|---|---|
| **Energieverbruik** | 21W typisch, 0.45W stand by, 0.5W uit modus |

## 07 DUURZAAMHEID

| | |
|---|---|
| **Richtlijnen** | CE, TÜV-GS, EAC, VCCI-B, PSE, RoHS support, ErP, WEEE, REACH, ENERGY STAR®, UKCA |
| **Energie efficiëntie klasse (Regulation (EU) 2017/1369)** | E |
| **REACH SVHC** | meer dan 0.1%: Lood |

## 08 AFMETINGEN / GEWICHT

| | |
|---|---|
| **Product afmetingen B x H x D** | 622.5 x 443.5 x 197mm |
| **Gewicht (zonder doos)** | 5.3kg |
| **Gewicht (inclusief doos)** | 6.6kg |
| **EAN code** | 4948570118731 |

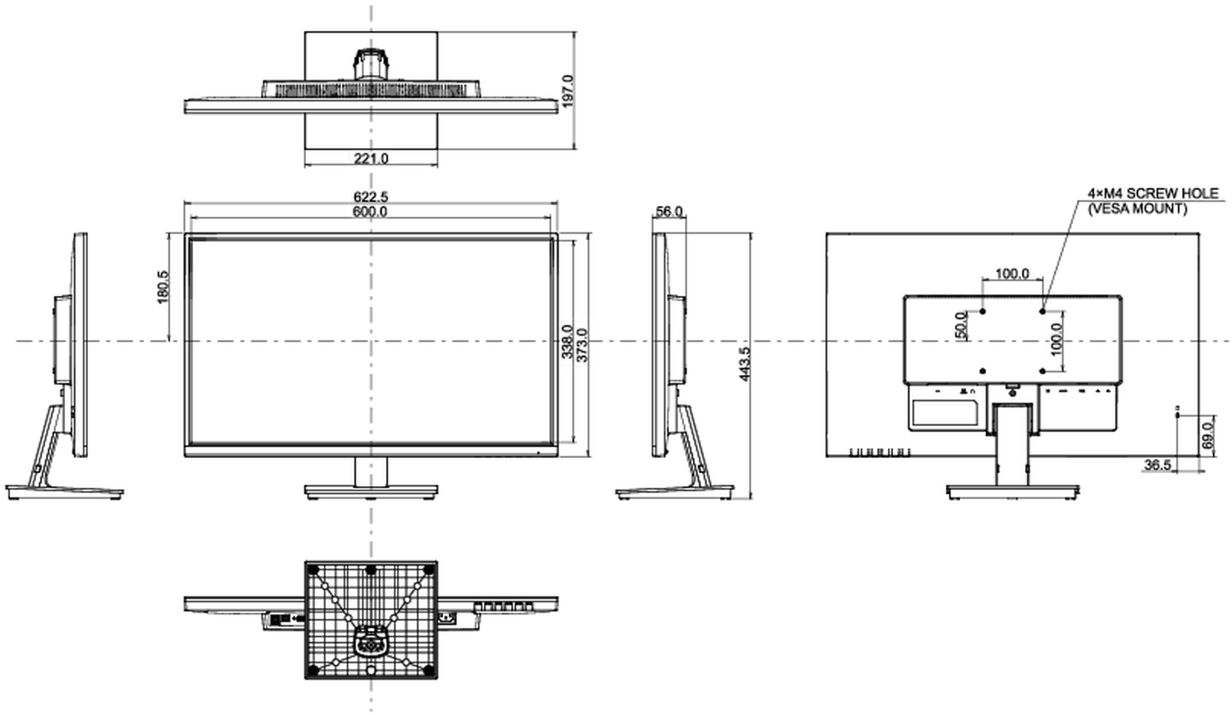


*Alle handelsmerken zijn geregisteerd. Gegevens onder voorbehoud van zetfouten. Specificaties kunnen vooraf en zonder opgaaf van reden gewijzigd worden. Alle LCD-panels vallen onder ISO-9241-307:2008 inzake pixelfouten.*

© IIYAMA CORPORATION. ALL RIGHTS RESERVED