Zdobądź przewagę dzięki G2440HSU z panelem w technologii IPS i 1 ms MPRT

24-calowy monitor Full HD G2440HSU z panelem w technologię IPS, częstotliwością odświeżania 75Hz i 1 ms MPRT gwarantuje doskonałą jakość obrazu. Funkcją Black Tuner i możliwość dostosowania ustawień ekranu za pomocą predefiniowanych i niestandardowych trybów zapewnia całkowitą kontrolę nad ciemnymi scenami i sprawia, że szczegóły są zawsze wyraźnie widoczne.

1ms

Szybki czas reakcji to kwestia kluczowa w każdej rozgrywce. Dzięki niemu obraz pozostaje zawsze ostry, a wrażenia z gry niezapomniane.

Technologia IPS

Matryca IPS zapewnia pokrycie 100% kolorów sRGB i gwarantuje doskonałe odwzorowanie kolorów i szerokie kąty widzenia w czasie każdej bitwy.

01 OBRAZ

Przekątna	23.8", 60cm
Panel	IPS LED, matowe wykończenie
Rozdzielczość fizyczna	1920 x 1080 @75Hz (2.1 megapixel Full HD)
Format obrazu	16:9
Jasność	250 cd/m²
Kontrast statyczny	1000:1
Kontrast ACR	80M:1
Czas reakcji (MPRT)	1ms
Kąty widzenia	poziomo/pionowo: 178°/178°, prawo/lewo: 89°/89°, góra/dół: 89°/89°
Kolory	16.7mln
Synchronizacja pozioma	31 - 85kHz
Powierzchnia robocza szer. x wys.	527 x 296.5mm, 20.7 x 11.7"
Plamka	0.275mm
Kolor	matowa, czarny

02 INTERFEJSY / ZŁĄCZA / STEROWANIE

Wejście sygnału	HDMI x1 (v.1.4) DisplayPort x1 (v.1.2)
USB HUB	x2 (v.2.0 DC5V, 500mA)
HDCP	tak
Wyjście słuchawkowe	tak

03 WŁAŚCIWOŚCI

Redukcja niebieskiego światła	tak
Flicker free	tak
Obsługa technologii Adaptive Sync	1920 x 1080 @48-75Hz
Języki menu OSD	EN, DE, FR, ES, IT, RU, JP, CZ, NL, PL
Przyciski	Zasilanie, przełącznik zasilania : Menu, W górę / i-Style colour, W dół / Wybór wejścia, W lewo / Eco, W prawo / Głośność
Parametry regulowane	regulacja obrazu (kontrast, jasność, OD, ACR, ECO, red. niebieskiego światła, głębia czerni, saturacja kolorów, gamma), wybór wejść (automatyczny, ręczny), audio (głośność, wyciszenie), zapisz ustawienia użytkownika, ustawienia kolorów (temp. kolorów, ustawienie użytkownika), regulacja obrazu (kolor i-Style, ostre i miękkie, zakres HDMI RGB, tryb wyświetlania), język, ustawienia (pozycja pozioma OSD, pozycja pionowa OSD, wygaszanie OSD, logo startowe, AMD FreeSync, MBR), informacje, przywróć
Wbudowane głośniki	2 x 2W
Udogodnienia	kompatybilny z Kensington-lock™, DDC2B, Mac OSX

04 MECHANICZNE

Zakres regulacji	pochył
Kąt pochylenia	22° w górę; 4° w dół
Standard VESA	100 x 100mm
System zarządzania kablami	tak

05 AKCESORIA W ZESTAWIE

Kable	zasilający, USB, HDMI
Pozostałe	skrócona instrukcja obsługi, instrukcja bezpieczeństwa

06 ZARZĄDZANIE ENERGIĄ

Zasilacz	wewnętrzny
Zasilanie	AC 100 - 240V, 50/60Hz
Zużycie energii	17W typowo, 0.5W stand by, 0.5W off mode

07 ZRÓWNOWAŻONY ROZWÓJ

Certyfikaty	CE, TÜV-Bauart, EAC, RoHS support, ErP, ENERGY STAR ®, WEEE, REACH
Klasa efektywności energetycznej (Regulation (EU) 2017/1369)	E
REACH SVHC	powyżej 0.1% ołowiu

08 WYMIARY / WAGA

Wymiary produktu szer. x wys. x gł.	539 x 393 x 202mm
Wymiary pudła szer. x wys. x gł.	606 x 400 x 137mm
Waga (bez pudła)	3.65kg
Waga (z pudłem)	5.1kg
Kod EAN	4948570117949

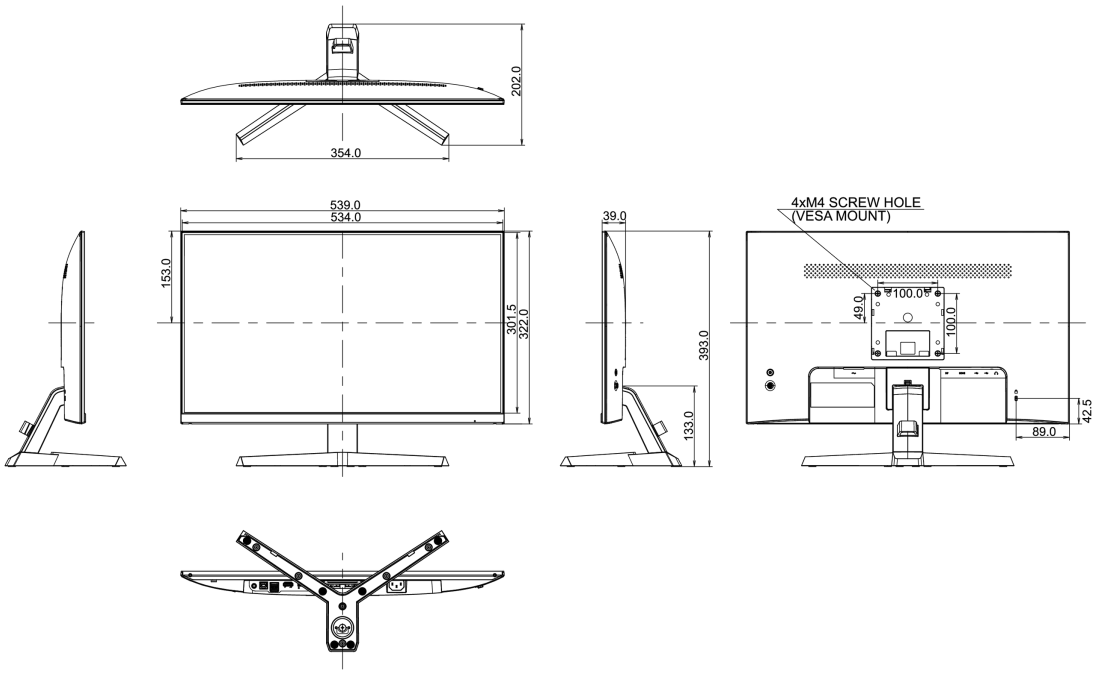

Wszystkie znaki towarowe zastrzeżone. Pomyłki i wprowadzanie zmian zastrzeżone. Specyfikacje produktów mogą ulec zmianie bez wcześniejszego zawiadomienia. Wszystkie monitory LCD iiyama są zgodne z normą ISO-9241-307:2008 określającą liczbę i rodzaj defektów matrycy.

© IIYAMA CORPORATION. ALL RIGHTS RESERVED