Fast IPS GB2470HSU Red Eagle ile tam oyun potansiyelinizi ortaya çıkarın

0,8 ms MPRT ve 165 Hz yenileme hızı sunan 24 inç GB2470HSU ile tam oyun potansiyelinizi ortaya çıkarmak için ihtiyacınız olan rekabet avantajını elde edin. FreeSync Premium ile donanmış olarak, anlık kararlar verebilir ve gölgelenme efektlerini veya lekelenme sorunlarını unutabilirsiniz. Black Tuner ile parlaklığı ve koyu gölgeleri ayarlama yeteneği, gölgeli alanlarda daha iyi görüntüleme performansı sağlar ve IPS panel teknolojisi üstün görüntü kalitesini garanti eder. Yüksekliği ayarlanabilen stand sayesinde, uzun oyun seanslarında rahatlık sağlamak için ekran konumunu tercihlerinize göre kolayca ayarlayabilirsiniz.

Ayrıca mevcut sabit standlı : G-Master G2470HSU-B1

Fast IPS

Fast IPS panel teknolojisi, yalnızca olağanüstü renk doğruluğuyla görüntülenen yüksek kaliteli, canlı savaş sahnelerini garanti etmekle kalmaz, aynı zamanda olağanüstü 0,8 ms Hareketli Görüntü Tepki Süresi (MPRT) sağlar.

FreeSync™ Premium Teknolojisi

Bu monitör, neredeyse her kare hızında yırtılma veya takılma sorunlarına son vererek düşük giriş gecikmesi ve düşük kare hızı telafisini garanti eder.

01 EKRAN ÖZELLİKLERİ

Ekran Boyutu	23.8", 60.5cm
Diyagonal	60.5cm
Panel	Fast IPS IGZO, matte finish
Çözünürlük	1920 x 1080 @165Hz (2.1 megapixel Full HD, DisplayPort)
En-Boy Oranı	16:9
Panel Parlaklığı	250 cd/m²
Statik Kontrast	1100:1
Gelişmiş kontrast	80M:1
Tepki süresi (MPRT)	0.8ms
Görüntüleme Alanı	yatay/dikey: 178°/178°, sağ/sol: 89°/89°, yukarı/aşağı: 89°/89°
Yatay Sync	15 - 225kHz
Görüntülenebilir alan G x Y	527 x 296.5mm, 20.7 x 11.7"
Piksel Aralığı	0.275mm

02 ARAYÜZLER / BAĞLANTILAR / KONTROLLER

Sinyal girişi	HDMI x1 (v.1.4, max. 1920 x 1080 @144Hz) DisplayPort x1 (v.1.2, max. 1920 x 1080 @165Hz)
USB HUB	x2 (v.2.0 DC5V, 500mA)
HDCP	evet
Kulaklık Bağlantısı	evet

03 ÖZELLİKLER

Mavi ışık azaltıcı	evet
Flickersız	evet
Adaptive Sync desteği	HDMI: 1920 x 1080 @48-144Hz, DP: 1920 x 1080 @48-165Hz
Kontrol Düğmeleri	Signal select/ Exit, +/ Volume, -/ i-Style Colour, Menu, Power
Kullanıcı kontrolleri	picture adjust (contrast, brightness, overdrive, ACR, ECO, blue light reducer, Black Tuner, MBR, gamma), input select, audio adjust (volume, mute), store user settings, colour settings (colour temperature, 6-Axis, user preset), image adjust (i-Style colour, X-Res Technology, sharp & soft, HDMI RGB range, direct drive mode, video mode adjust), language, setup menu (OSD H. position, OSD V. position, OSD time out, opening logo, AMD FreeSync Premium, LED), display information, reset
Hoparlör	2 x 2W

04 MEKANİK

Yükseklik ayarı	130mm
Döndürme (PIVOT işlevi)	90°
Eğim açısı	18° yukarı; 3° aşağı
Kablo yönetim sistemi	evet

05 PAKET İÇERİĞİNDEKİ AKSESUARLAR

Kablolar	güç, USB, HDMI, DP

06 GÜÇ YÖNETİMİ

Güç Kaynağı	AC 100 - 240V, 50/60Hz
Güç Tüketimi	20W tipik, 0.5W stand by, 0.3W off mode

07 ÖLÇÜLER / AĞIRLIK

Ürün boyutları G x Y x D	539.5 x 395(525) x 256mm
Kutu boyutları G x Y x D	697 x 413 x 198mm
Ağırlık (kutu hariç)	4.4kg
Ağırlık (kutu ile birlikte)	6.4kg
EAN kodu	4948570117734

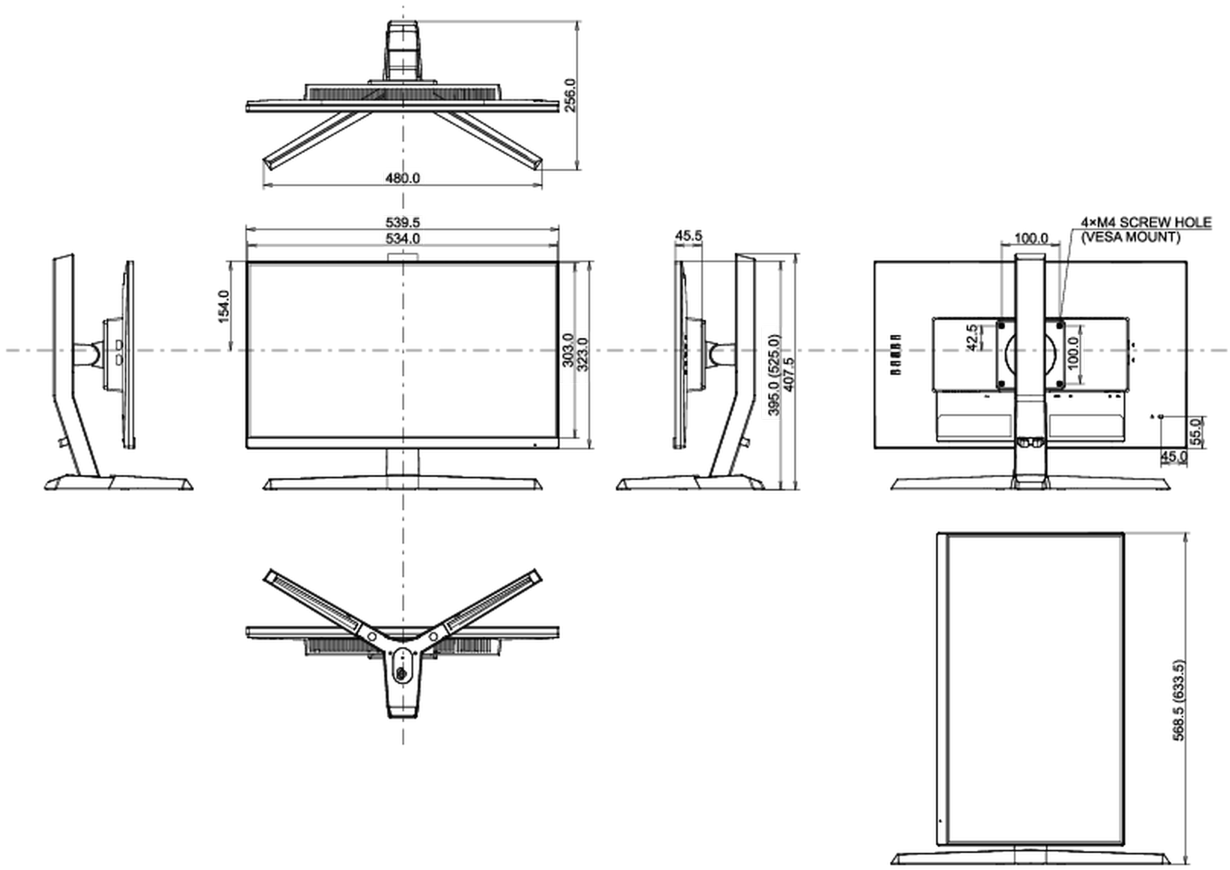

All trademarks and registered trademarks acknowledged. E & O E. Specification subject to change without notice. All LCD's comply with ISO-9241-307:2008 in connection with pixel defects.

© IIYAMA CORPORATION. ALL RIGHTS RESERVED