144 Hz yenileme hızına sahip kavisli GB3266QSU Red Eagle ile kendinizi oyuna kaptırın

144 Hz yenileme hızına, 1 ms MPRT'ye ve 2560x1440 çözünürlüğe sahip 1800R kavisli VA panel, size sürükleyici bir izleme deneyimi sunar ve üstün görüntü kalitesini garanti eder.
Yüksekliği ayarlanabilir stant, önceden tanımlanmış ve özel oyun modlarını kullanarak ekran konumunu kolayca ayarlayabilmenizi ve kolayca özelleştirilebilen ekran ayarlarını sağlarken, Black Tuner işlevi, ayrıntıların her zaman net bir şekilde görünür olmasını sağlamak için karanlık sahneler üzerinde kontrol sahibi olmanızı sağlar.

1ms

Hızlı tepki süresi, ultra akıcı oyun oynamanın anahtarıdır. Kullanıcıya gelişmiş bir grafik performansı sağlayarak gölgelenmeyi ve bulanıklığı azaltır.

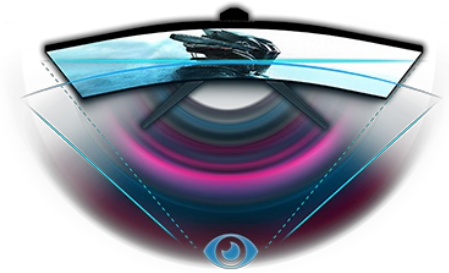

Kavisli tasarım

İnsan gözünün eğrisinden ilham alan ekranın 1800R eğriliği, kendinizi oyuna gerçekten kaptırmanızı sağlayan çok daha gerçekçi bir izleme deneyimini garanti eder.

01 EKRAN ÖZELLİKLERİ

Diagonal	31.5", 80cm
Diyagonal	80cm
Panel	VA LED, matte finish
Kavisli	1800R
Çözünürlük	2560 x 1440 @144Hz (3.7 megapixel WQHD)
En boy oranı	16:9
Panel parlaklığı	400 cd/m²
Statik kontrast	3000:1
Gelişmiş kontrast	80M:1
Tepki süresi (MPRT)	1ms
Görüntüleme Alanı	yatay/dikey: 178°/178°, sağ/sol: 89°/89°, yukarı/aşağı: 89°/89°
Renk desteği	(sRGB: 96%, NTSC: 72%)
Yatay Sync	30 - 225kHz
Görüntülenebilir alan G x Y	697.3 x 392.3mm, 27.5 x 15.4"
Piksel aralığı	0.272mm

02 ARAYÜZLER / BAĞLANTILAR / KONTROLLER

Sinyal girişi	HDMI x2 (HDMI1: max. 2560 x 1440 @75Hz, HDMI2: max.2560 x 1440 @144Hz) DisplayPort x2
USB HUB	x4 (v.3.2 (Gen 1, 5Gbit; DC5V, 900mA) x2, v.2.0 (DC5V, 500mA) x2)
HDCP	evet
Kulaklık konektörü	evet

03 ÖZELLİKLER

Mavi ışık azaltıcı	evet
Flickersız	evet
Adaptive Sync desteği	DP & HDMI2: 2560 x 1440 @48-144Hz
HDR	yes (HDR ready)
Kontrol düğmeleri	joystick controller: Power / Menu, Up / Input Select, Down, Left / ECO, Right/ Volume
Kullanıcı kontrolleri	picture adjust (contrast, brightness, OD, ACR, ECO, blue light reducer, black tuner, MBR, gamma), input select (auto, manual), audio adjust (volume, mute), store user settings, colour settings (colour temp., 6-Axis, user preset), image adjust (i-Style colour, X-Res Technology, sharp and soft, HDMI range, direct drive mode, video mode adjust), language, setup menu (OSD H. position, OSD V. position, OSD time, opening logo, HDR, AMD FreeSync Premium, LED), display information, reset
Hoparlör	2 x 5W

04 MEKANİK

Yükseklik ayarı	120mm
Döner stand	90°; ° sol; 45° sağ
Eğim açısı	22° yukarı; 5° aşağı
Kablo yönetim sistemi	evet

05 PAKET İÇERİĞİNDEKİ AKSESUARLAR

Kablolar	güç, USB, HDMI, DP

06 GÜÇ YÖNETİMİ

Güç kaynağı	DC 19 V
Güç kullanımı	47W tipik, 0.5W stand by, 0.3W off mode

07 ÖLÇÜLER / AĞIRLIK

Ürün boyutları G x Y x D	712.5 x 452 (572) x 230mm
Kutu boyutları G x Y x D	836 x 527 x 248mm
Ağırlık (kutu hariç)	9kg
Ağırlık (standsız)	6.3kg
Ağırlık (kutu ile birlikte)	13.5kg
EAN kodu	4948570117383

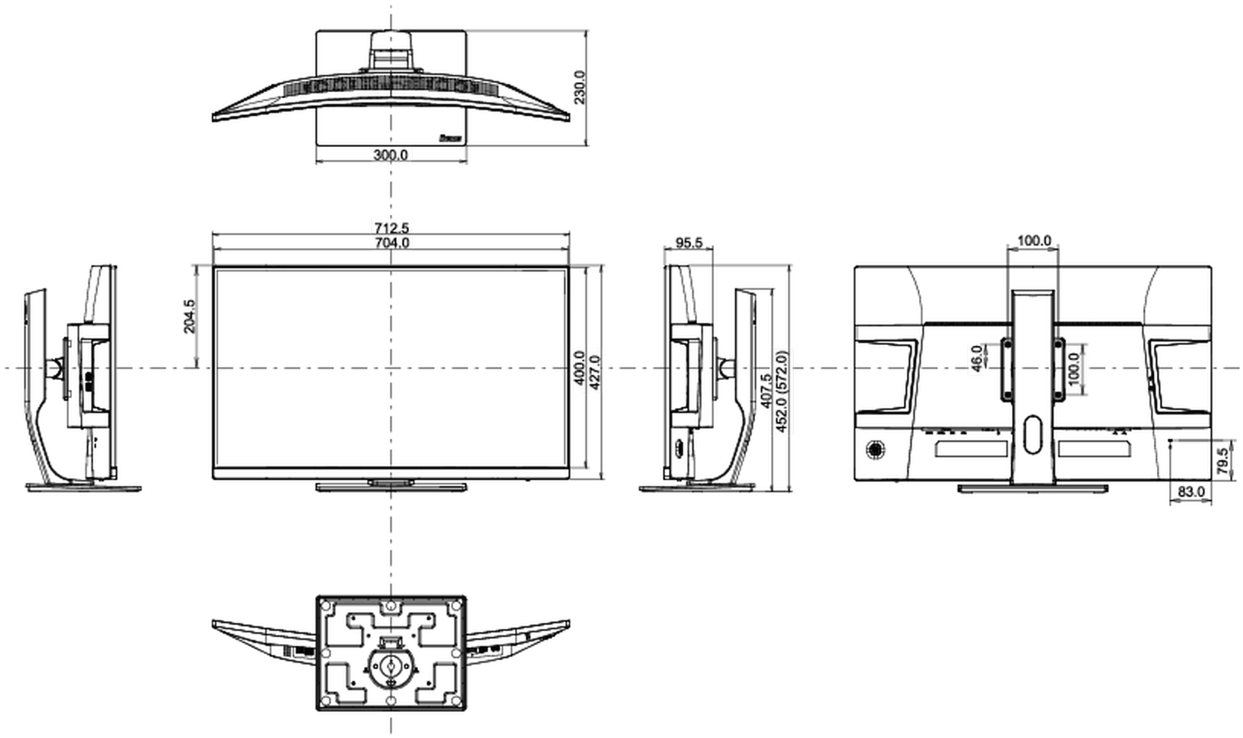

All trademarks and registered trademarks acknowledged. E & O E. Specification subject to change without notice. All LCD's comply with ISO-9241-307:2008 in connection with pixel defects.

© IIYAMA CORPORATION. ALL RIGHTS RESERVED