Sada montážního držáku pro dotykové obrazovky iiyama TF1215MC / TF2215MC s otevřeným rámem.

Toto řešení je kompatibilní s následujícími modely iiyama: TF1215MC, TF2215MC.

01 SPECIFIKACE

Type	mounitng bracket

■ **ProLite TF1215MC**

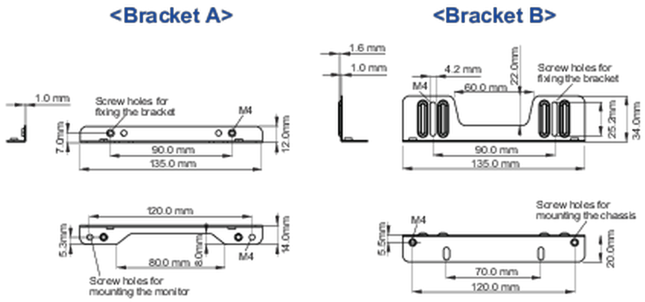

■ **ProLite TF2215MC**

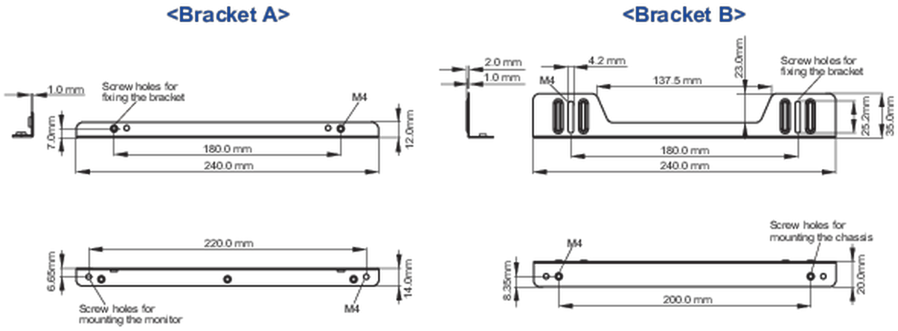

02 ROZMĚRY / HMOTNOST

Rozměry balení Š x V x D	423 x 220 x 410mm
EAN code	4948570032532

■ **ProLite TF1215MC**

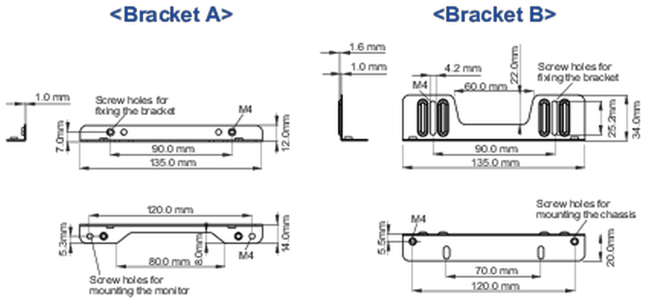

■ **ProLite TF2215MC**

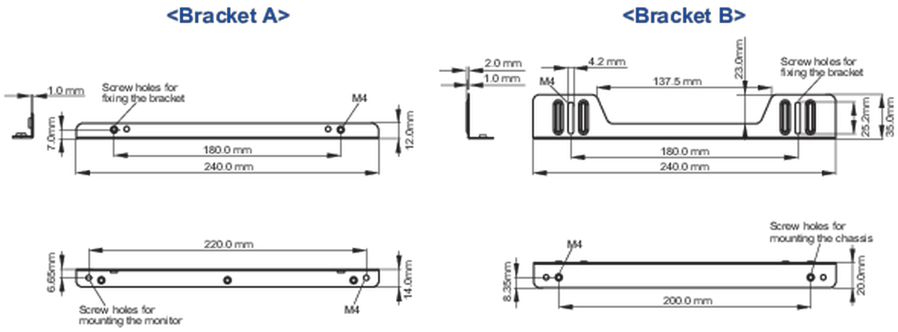

Všechny ochranné známky jsou registrovány a chráněny. Vyhrazené právo na změny. Veškeré ploché panely LCD splňují normu ISO-9241-307:2008 v oblasti počtu vadných pixelů.

© IIYAMA CORPORATION. ALL RIGHTS RESERVED