Монтажные комплекты для встраиваемого оборудования

Это решение совместимо со следующими моделями iiyama: TF1015MC, TF1515MC, TF2415MC.

01 ТЕХНИЧЕСКИЕ ХАРАКТЕРИСТИКИ

Type	mounitng bracket

■ **ProLite TF1015MC**

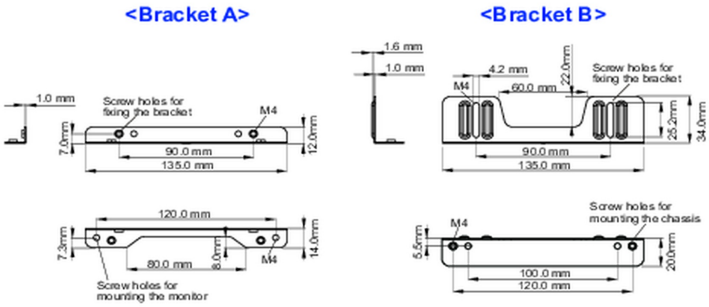

■ **ProLite TF1515MC / ProLite TF2415MC**

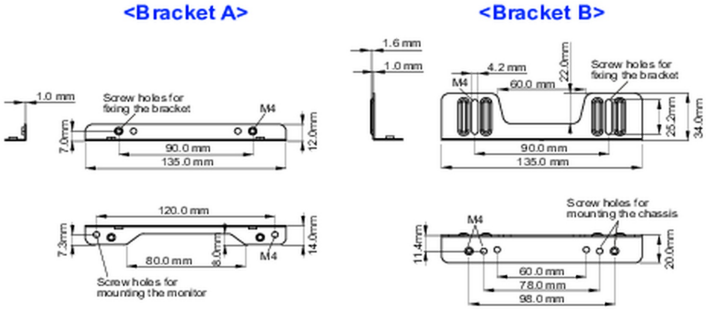

02 РАЗМЕР / ВЕС

EAN код 4948570032525

■ **ProLite TF1015MC**

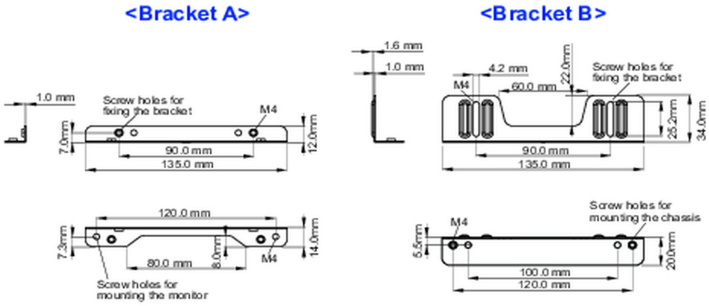

■ **ProLite TF1515MC / ProLite TF2415MC**

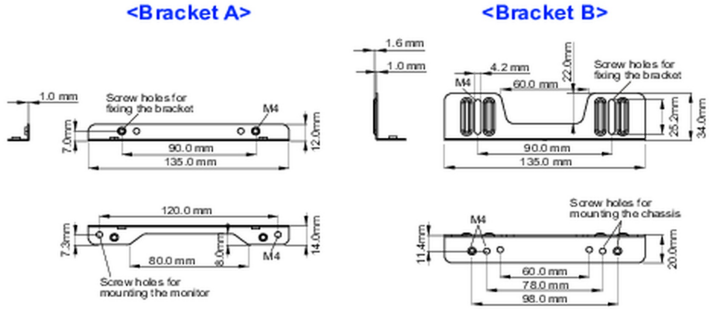

Все товарные знаки и торговые марки являются собственностью их владельцев и они защищены. Ошибки и изменения допускаются. Спецификации могут быть изменены без уведомления. Все LCD мониторы соответствуют стандарту ISO-9241-307:2008 по политике битых пикселов.

© IIYAMA CORPORATION. ALL RIGHTS RESERVED