## 15,6-inch Full HD PCAP 10-punts touchmonitor met edge-to-edge glas en IPS-paneeltechnologie

De ProLite T1634MC-B7X beschikt over projectieve capacitieve touch-technologie en is ingebouwd in een opvallende bezel met edge-to-edge glas. Met IPS-paneeltechnologie en Full HD-resolutie (1920x1080) biedt het natuurlijke, zeer nauwkeurige kleuren en brede kijkhoeken. Naast de superieure beeldkwaliteit wordt het scherm geleverd met een IP65-classificatie, wat betekent dat het aan de voorkant stof- en waterbestendig is, waardoor het een perfecte oplossing is voor veeleisende omgevingen.

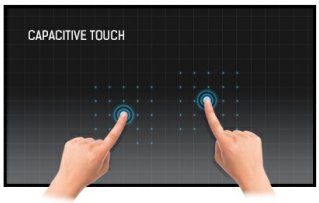


### Touch technology - Capacitive

Deze technologie functioneert met een glasplaat voorzien van een sensor-matrix. Het geheel is geïntegreerd in het LCD-panel. Een aanraking wordt waargenomen doordat uw vinger (met of zonder handschoen) een minuscuul elektrisch signaal afgeeft aan deze sensor-matrix als u het glas aanraakt. Deze extra glaslaag maakt deze techniek uiterst duurzaam en betrouwbaar. Het systeem blijft zelfs werken als het glas is ingekrast. Het biedt ultieme beeldkwaliteit en wordt aangestuurd door een vinger (ook in latex handschoenen) of een speciale stylus.

### Full HD

Met de volledige HD resolutie van 1920 x 1080 is uw LCD monitor in staat hoge resolutie foto's te tonen en kunt u video kijken in full HD resolutie. Ter vergelijking, op een 1920 x 1080 scherm kunt u 58% meer informatie tonen dan op een scherm met een resolutie van 1280 x 1024.

## 01 PANEEL EIGENSCHAPPEN

| | |
|---|---|
| **Design** | Edge to edge glass |
| **Beelddiagonaal** | 15.6", 39.5cm |
| **Paneel** | IPS Panel Technology LED |
| **Resolutie** | 1920 x 1080 @60Hz (2.1 megapixel) |
| **Beeldverhouding** | 16:9 |
| **Paneel helderheid** | 450 cd/m² |
| **Helderheid** | 405 cd/m² met touch panel |
| **Licht overdracht** | 90% |
| **Statisch contrast** | 700:1 met touch panel |
| **Reactietijd (GTG)** | 25ms |
| **Inkijkhoek** | horizontaal/verticaal: 178°/178°, rechts/links: 89°/89°, naar boven/onderen: 89°/89° |
| **Kleurondersteuning** | 16.2mln (6bit + Hi-FRC) |
| **Horizontale frequentie** | 30 - 84kHz |
| **Zichtbaar formaat** | 344.2 x 193.6mm, 13.6 x 7.6" |
| **Pixel pitch** | 0.179mm |
| **Kleur behuizing en afwerking** | zwart, mat |

## 02 TOUCH

| | |
|---|---|
| **Touchscreen technologie** | projective capacitive |
| **Touch punten** | 10 (HID, alléén met ondersteunend besturingssysteem) |
| **Touch methode** | stylus, vinger, handschoen (latex) |
| **Touch interface** | USB2.0 (USB-C input connector) |
| **Ondersteunende operating systemen** | Alle iiyama monitoren zijn Plug & Play en compatibel met Windows en Linux. Voor details over het ondersteunende besturingssysteem voor onze touch-modellen, verwijzen wij u naar het driver instructiebestand in de download sectie. |
| **Palm afwijzing** | ja |

## 03 SIGNAALINGANGEN & CONNECTIVITEIT

| | |
|---|---|
| **Analoge video ingang** | VGA x1 |
| **Digitale video ingang** | HDMI x1<br>DisplayPort x1 |
| **HDCP** | ja |

## 04 KENMERKEN

| | |
|---|---|
| **Extra** | anti-vingerafdruk coating |
| **Glasdikte** | 2.4mm |
| **Glas hardheidsgraad** | 7H |
| **Water- en stof bestendig** | IP65 (front) |
| **OSD vergrendelen** | ja |

## 05 ALGEMEEN

| | |
|---|---|
| **OSD-talen** | EN, DE, FR, ES, IT, CN, JP |
| **Bedieningsknoppen** | Menu, Omhoog/ Helderheid, Omlaag/ Contrast, Selectie, Aan/ Uit |

| | |
|---|---|
| **Gebruikersinstellingen** | Beeld (contrast, helderheid, H-positie, V-positie, fase, klok, auto installatie), geavanceerd (kleur temp., scherpte), OSD (timeout, positie, OSD H-positie, OSD V-positie), optie (reset, taal, bron selecteren, volledig scherm, fabriek) |
| **Plug&Play** | DDC2B |

## 06 MECHANISME

| | |
|---|---|
| **Beeld-oriëntatie** | landscape, face-up |
| **Kantelhoek** | 90° omhoog; 5° omlaag |
| **VESA montage** | 100 x 100mm |

## 07 INBEGREPEN ACCESSOIRES

| | |
|---|---|
| **Kabels** | Stroom, USB, HDMI, DP |
| **Handleiding** | Quick guide handleiding, veiligheidsinstructies |
| **Overige** | stroom-adapter |

## 08 POWER-MANAGEMENT

| | |
|---|---|
| **Voeding** | extern |
| **Stroomvoorziening** | DC 12 V |
| **Energieverbruik** | 18W typisch, 0.5W stand by, 0.5W uit modus |

## 09 DUURZAAMHEID

| | |
|---|---|
| **Richtlijnen** | CE, EAC, RoHS support, ErP, WEEE, cULus, REACH |
| **REACH SVHC** | meer dan 0.1%: Lood |

## 10 AFMETINGEN / GEWICHT

| | |
|---|---|
| **Product afmetingen B x H x D** | 381 x 285.5 x 202mm |
| **Doos afmetingen B x H x D** | 455 x 365 x 290mm |
| **Gewicht (zonder doos)** | 3.6kg |
| **Gewicht (inclusief doos)** | 6.6kg |
| **EAN code** | 4948570117611 |

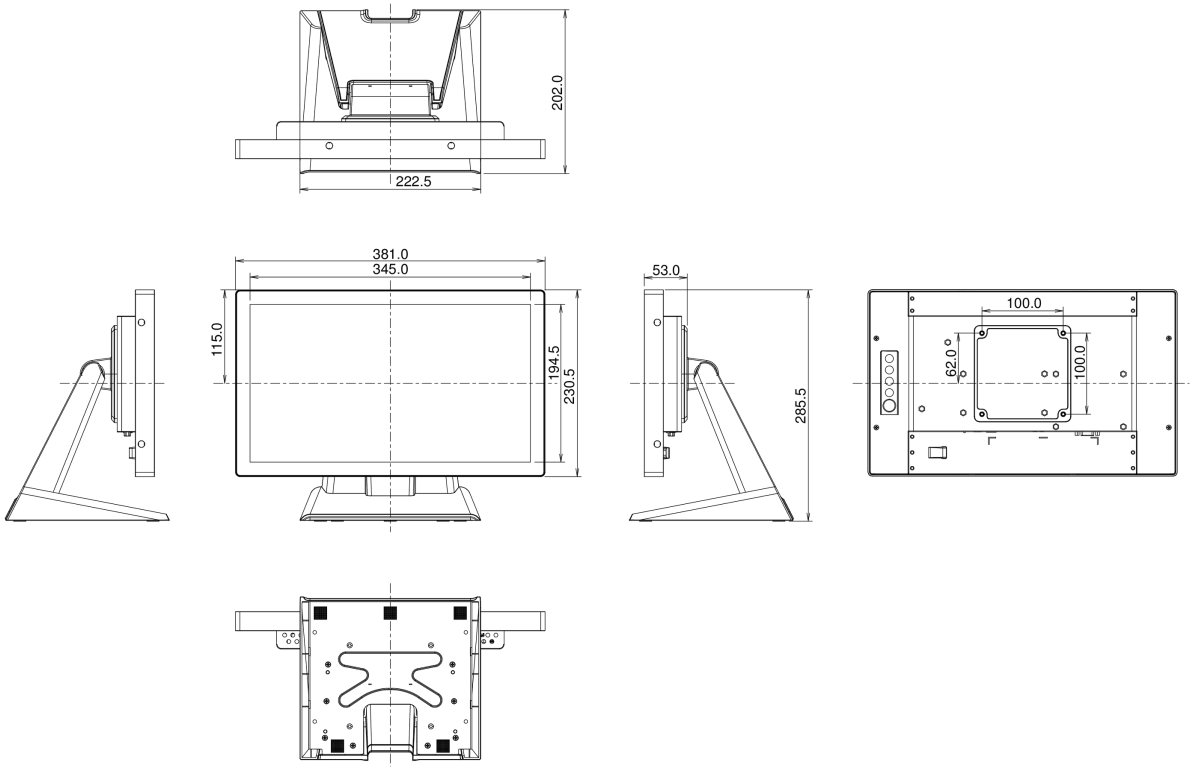


*Alle handelsmerken zijn geregisteerd. Gegevens onder voorbehoud van zetfouten. Specificaties kunnen vooraf en zonder opgaaf van reden gewijzigd worden. Alle LCD-panels vallen onder ISO-9241-307:2008 inzake pixelfouten.*

© IIYAMA CORPORATION. ALL RIGHTS RESERVED