Un monitor bianco da 27" con un pannello in tecnologia IPS, schermo ultrapiatto e un supporto regolabile in altezza.

L'elegante design bianco e lo schermo ultrapiatto con una risoluzione Full HD, rendono il ProLite XUB2792HSU una soluzione perfetta per la scrivania di qualsiasi graphic designer. La tecnologia del pannello IPS offre una riproduzione accurata e coerente del colore con ampi angoli di visione (178/178 gradi) e tempi di risposta rapidi. I valori elevati di contrasto e luminosità garantiscono prestazioni eccellenti per la fotografia e il web design, ed il supporto regolabile in altezza assicura di poter facilmente regolare la posizione dello schermo alle proprie preferenze. Molto adatto per applicazioni multi-monitor Digital Signage, office e smart working.

IPS Technology

I display IPS sono noti soprattutto per gli ampi angoli di visione e i colori naturali e precisi. Sono particolarmente adatti per applicazioni critiche dal punto di vista del colore.

Monitor sottili

I monitor sottili presentano una cornice elegante, risultando particolarmente adatti per la videoparete o per una configurazione multi-monitor.

01 CARATTERISTICHE DISPLAY

Design	ultra magro
Diagonale	27", 68.6cm
Pannello	IPS Panel Tecnologia, finitura opaca
Risoluzione nativa	1920 x 1080 @75Hz (2.1 megapixel Full HD, HDMI & DisplayPort)
Format	16:9
Luminosità	250 cd/m²
Contrasto statico	1000:1
Contrasto avanzato	80M:1
Tempo di risposta (GTG)	4ms
Angolo di visione	orizzontale/verticale: 178°/178°, sinistra/destro 89°/89°, alto/gíu: 89°/89°
Supporta colore	16.7mln (sRGB: 99%, NTSC 72%)
Siincronizzazione orizontale	31 - 83kHz
Angolo di visione L x H	597.8 x 336.3mm, 23.5 x 13.2"
Pixel pitch	0.311mm
Color	opaca, bianca

02 INTERFACCE / CONNETTORI / CONTROLLI

Connettore ingresso	VGA x1 (1920 x 1080 @60Hz) HDMI x1 (1920 x 1080 @75Hz) DisplayPort x1 (1920 x 1080 @75Hz)
USB HUB	x2 (v.2.0)
HDCP	si
Connettore cuffie	si

03 CARATTERISTICHE SPECIALI

Riduzione luce blu	si
Flicker free	si
Lingua OSD	EN, DE, FR, ES, IT, RU, JP, CZ, NL, PL
Pulsanti controllo	Accensione, Menu / Seleziona, Scorri in alto / Volume, Scorri in basso / Modalità Eco, Esci, Invia
Controllo utente	autoregolazione, regolazione immagine (luminosità, contrasto, ECO, blue light reducer, contrasto avanzato, overdrive), geometria (posizione orizz., posizione vert., orologio, fase), regolazione colore (temperatura colore, preimpostazioni utente, i-style color), OSD (posizione orizz., posizione vert., intervallo OSD), lingua, azzera, varie (nitido e morbido, aspetto, logo iniziale, informazioni), seleziona input (sorgente ingresso), regolazione audio (volume, disattiva audio, ingresso audio)
Altoparlanti	2 x 2W
Utilità	brevettato Kensington-lock™, DDC2B, Mac OSX

04 MECCANICA

Regolazione posizione display	altezza, pivot (rotazione), swivel, tilt
Regolazione altezza	130mm
Rotazione (funzione PIVOT)	90°
Snodo	90°; 45° sinistra; 45° destro
Angolo di inclinazione	22° alto; 5° giù
Montaggio VESA	100 x 100mm

Range temperatura operativa	5°C - 35°C

05 ACCESSORI INCLUSI

Cavo	di alimentazione, USB, HDMI
Altro	guida rapida, guida di sicurezza

06 ALIMENTAZIONE

Unità di alimentazione	interno
Alimentazione	AC 100 - 240V, 50/60Hz
Consumo energia	16.5W tipico, 0.5W stand by, 0.5W spento

07 SOSTENIBILITA'

Norme	TCO Certified, CE, TÜV-GS, EAC, PSE, RoHS support, ErP, WEEE, VCCI, REACH, ENERGY STAR®
Classe efficienza energetica (Regulation (EU) 2017/1369)	E
REACH SVHC	sopra 0.1%: Piombo

08 DIMENSIONI / PESO

Prodotti dimensioni L x H x P	612 x 411.5 (541.5) x 230mm
Peso (netto)	7.1kg
EAN code	4948570117666

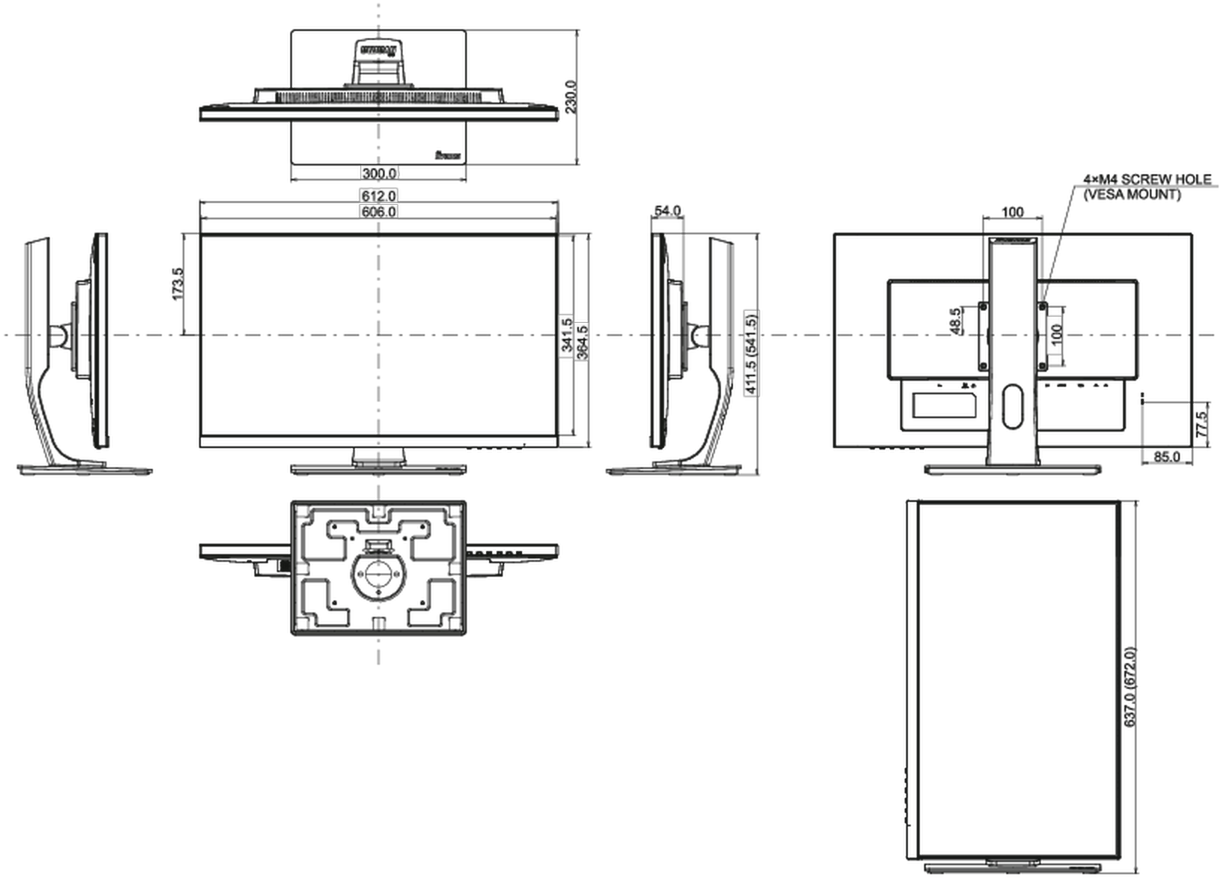

Tutti i marchi e i marchi registrati citati. E & O E. Specifiche soggette a modifiche senza preavviso. Tutti i display LCD è conforme alla norma ISO-9241-307:2008 in connessione con difetti dei pixel.

© IIYAMA CORPORATION. ALL RIGHTS RESERVED