Full HD LED monitor s dobou odezvy 1 ms a rozbočovačem USB je perfektní volbou pro domácnosti i kanceláře.

ProLite B2483HSU je vynikající 24 ”Full HD LED podsvícený monitor s rozlišením 1920 x 1080p. Je vybaven dobou odezvy 1ms a pokročilým kontrastním poměrem 80 000 000: 1, zajišťuje čistou a pulzující kvalitu obrazu a vysoký kontrast. Podpora trojitého vstupu zajišťuje kompatibilitu s nejnovějšími nainstalovanými grafickými kartami a integrovanými výstupy notebooku. Ergonomický stojan nabízí nastavení výšky 13 cm. Má pivot, swivel a tilt, díky čemuž je tato obrazovka vhodná pro širokou škálu aplikací a prostředí, kde je klíčová flexibilita a ergonomie. Monitor má certifikaci TCO a Energy Star. Perfektní řešení pro vzdělávání, místní samosprávu, obchodní a finanční trhy.

Flicker free + Blue light

Finalni řešením pro pohodlí a zdraví vašich očí. Monitory bez problikávání s funkcí redukce modrého světla, výrazně snižuje napětí a únavu způsobenou blikáním a modrým světlem produkovanou běžnými monitory.

HAS + Pivot

Stojan s regulací výšky umožňuje přizpůsobení umístění obrazovky podle vlastních preferencí. To zaručuje komfort práce s monitorem a má příznivý vliv na zdravotní stav vaší páteře. Otáčení obrazovky umožňuje změnu polohy obrazovky z vodorovné (krajina) do svislé (portrét). Tato funkce je výhodná obzvláště při práci s dlouhými listy nebo texty.

01 CHARAKTERISTIKA OBRAZU

Úhlopříčka monitoru	24", 61cm
Panel	TN LED, matte finish
Nativní rozlišení	1920 x 1080 @75Hz (HDMI&DisplayPort, 2.1 megapixel Full HD)
Formát obrazu	16:9
Jas	250 cd/m²
Kontrast	1000:1
Pokročilý kontrast	80M:1
Čas rekace (GTG)	1ms
Úhel sledování	horizontální/vertikální: 170°/160°, na parvo/na lefo: 85°/85°, nahoru/dolů: 80°/80°
Barevná podpora	16.7mln (sRGB: 99%; NTSC: 72%)
Horizontalfrequenz	31 - 85kHz
Arbeitsfläche H x B	531.4 x 298.9mm, 20.9 x 11.8"
Velikost bodů	0.277mm
Barva	matná, černá

02 ROZHRANÍ / KONEKTORY / OVLÁDÁNÍ

Vstupní porty	VGA x1 HDMI x1 DisplayPort x1
USB HUB	x2 (v. 2.0)
HDCP	ano
Konektor pro sluchátka	ano

03 VLASTNOSTI

Redukce modrého světla	ano
Flicker Free LED	ano
Jazyky OSD	EN, DE, FR, ES, IT, RU, JP, CZ, NL, PL
Kontrolní tlačítka	Power, Menu / Výběr, + / Hlasitost, - / ECO, Exit, Vstup signálu
Reproduktory	2 x 1W
Výhoda	Kensington-lock™ připraven, DDC2B, Mac OSX

04 MECHANICKÉ ČÁSTI

Úpravy polohy	výška, pivot (rotace), swivel, náklon
Výškově nastavitelné	130mm
Otočný (Pivot)	90°
Úhel otočení	90°; 45° na lefo; 45° na parvo
Úhel náklonu	22° nahoru; 5° dolů
VESA	100 x 100mm

05 ZAHRNUTÉ PŘÍSLUŠENSTVÍ

Kabely	napájecí, USB, HDMI
Ostatní	uživatelský manuál, instrukce bezpečnosti

06 POWER-MANAGEMENT

Napájecí zdroj:	interní
Napájení	AC 100 - 240V, 50/60Hz
Odběr energie:	18W typisch, 0.5W odpočinek, 0.5W vypnutý

07 UDRŽITELNOST

Předpisy	TCO Certified, CE, TÜV-GS, EAC, VCCI-B, PSE, RoHS support, ErP, ENERGY STAR®, WEEE, EPEAT, REACH
Energetická třída (Regulation (EU) 2017/1369)	E
EPEAT	EPEAT je komplexní environmentální hodnocení, které pomáhá identifikovat ekologičtější počítače a další elektronická zařízení. Bronzová certifikace znamená, že monitor splňuje všechna požadovaná kritéria. EPEAT Bronze je platný v zemích, kde iiyama registruje produkt. Stav registrace ve vaší zemi najdete na www.epeat.net.
REACH SVHC	nad 0.1% olova

08 ROZMĚRY / HMOTNOST

Rozměry výrobku Š x V x D	565.5 x 375.5 (505.5) x 210mm
Váha (bez balení)	5.1kg
EAN code	4948570117376

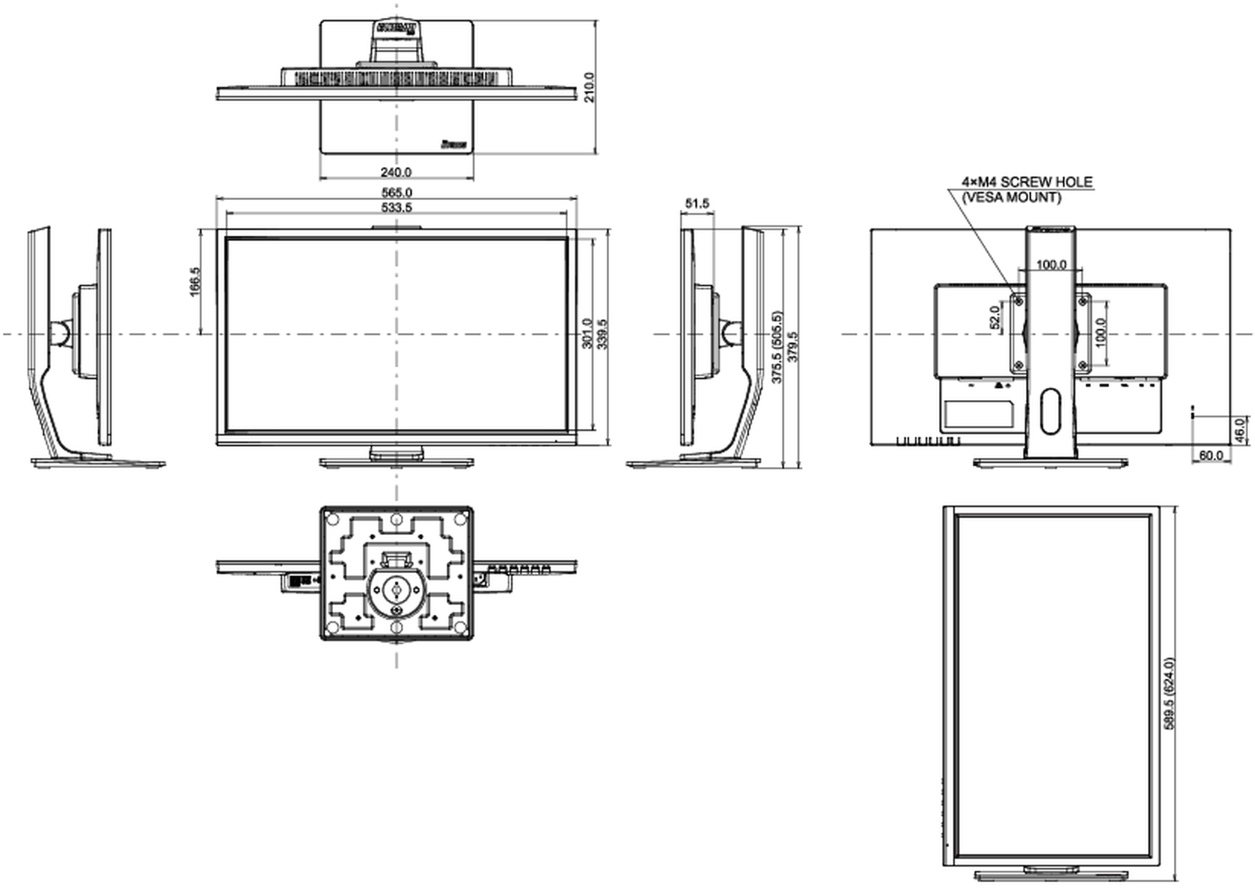

Všechny ochranné známky jsou registrovány a chráněny. Vyhrazené právo na změny. Veškeré ploché panely LCD splňují normu ISO-9241-307:2008 v oblasti počtu vadných pixelů.

© IIYAMA CORPORATION. ALL RIGHTS RESERVED