22” Full HD monitor with VA panel and a height adjustable stand

The ProLite XUB2294HSU featuring VA panel technology guarantees accurate and consistent colour reproduction with wide viewing angles. Triple input configuration (VGA, HDMI, DisplayPort) and a USB hub assure compatibility with many platforms. The height adjustable stand with PIVOT function allows you to easily adjust the monitor position to your preferences making it a solid solution for both home and the office.

VA matrix

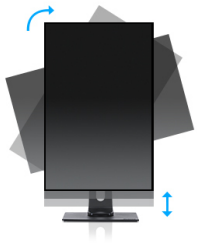

HAS + Pivot (forgatás mindkét oldalra)

Az állítható magasságú állvánnyal ergonómikus munkapozíciót és testhelyzetet alakíthat ki, amely megfelel az összes egészségügyi és biztonsági követelménynek. Ez nemcsak megelőzi az egészségügyi problémák kialakulását, hanem növeli a termelékenységet is. Az elforgatási funkció lehetővé teszi a képernyő fekvő helyzetből álló helyzetbe történő forgatását, amely akkor lehet hasznos, ha olyan helyen kell alkalmazni, ahol nagyobb magasság, mint szélesség áll rendelkezésre.

01 KIJELZŐ JELLEMZŐI

Design	ultra slim
Átló	21.5", 54.6cm
Panel	VA, matte finish
Natív felbontás	1920 x 1080 @75Hz (HDMI&DisplayPort, 2.1 megapixel Full HD)
Képarány	16:9
Fényerő	250 cd/m²
Statikus kontraszt	3000:1
Speciális kontraszt	80M:1
Válaszidő (GTG)	4ms
Látótér	horizontális/vertikális: 178°/178°, jobb/bal: 89°/89°, fel/le: 89°/89°
Szín támogatás	16.7mln (sRGB: 99%; NTSC: 72%)
Horizontális szinkronizálás	30 - 83kHz
Látható terület Sz x M	476 x 267.8mm, 18.7 x 10.5"
Pixel magasság	0.248mm
Szín	matt, fehér

02 INTERFÉSZEK / CSATLAKOZÓK / VEZÉRLŐK

Jelbemenet	VGA x1 (1920 x 1080 @60Hz) HDMI x1 (1920 x 1080 @75Hz) DisplayPort x1 (1920 x 1080 @75Hz)
USB HUB	x2 (v.2.0)
HDCP	igen
Hangszóró csatlakozó	igen

03 JELLEMZŐK

Kékfény csökkentés	igen
Villogásmentes	igen
OSD nyelvek	EN, DE, FR, ES, IT, RU, JP, CZ, NL, PL
Vezérlőgombok	Power, Menu/ Select, Scroll up/ Volume, Scroll Down/ ECO, Exit, Input
Felhasználói vezérlők	auto adjust, picture adjust (brightness, contrast, ECO, Blue Light Reducer, ACR, OD), geometry (H. position, V. position, pixel clock, phase), colour settings (colour temp., user preset, i-Style colour), OSD (OSD H. position, OSD V. position, OSD rotate, OSD time), language, recall, miscellaneous (sharp and soft, video mode adjust, opening logo, display information), input select (input source), audio settings (volume, mute, audio input)
Hangszórók	2 x 1W
Kényelem	Kensington-lock™ előkészítve, DDC2B, Mac OSX

04 MECHANIKUS

Kijelző helyzetének beállításai	magasság, forgatható, billenthető, forgatható (forgatás mindkét oldalra)
Magasság beállítása	130mm
Forgatás (PIVOT funkció - portré mód)	90°
Forgó állvány	90°; ° bal; 45° jobb
Hajlásszög	22° fel; 5° le
VESA állvány	100 x 100mm
Működési hőmérséklet tartomány	5°C - 35°C

Tárolási hőmérséklet tartomány	- 20°C - 60°C

05 TARTOZÉKOKAT TARTALMAZZA

Kábelek	áramellátás, USB, HDMI
Egyéb	gyors üzembe helyezési útmutató, biztonsági útmutató

06 ENERGIAGAZDÁLKODÁS

Tápegység	belső
Áramellátás	AC 100 - 240V, 50/60Hz
Energiafogyasztás	19W jellemző, 0.3W készenlét, 0.26W kikapcsolva
Áramfogyasztás	0.3W készenlét

07 FENNTARTHATÓSÁG

Előírások	TCO Certified, CE, TÜV-GS, VCCI-B, PSE, RoHS támogatás, ErP, WEEE, CU, HATÓTÁVOLSÁG
REACH SVHC	0,1% felett: Vezet

08 MÉRETEK / SÚLY

Termék méretei Sz x H x M	488.5 x 352 (482) x 210mm
Súly (doboz nélkül)	4.7kg
EAN kód	4948570117338

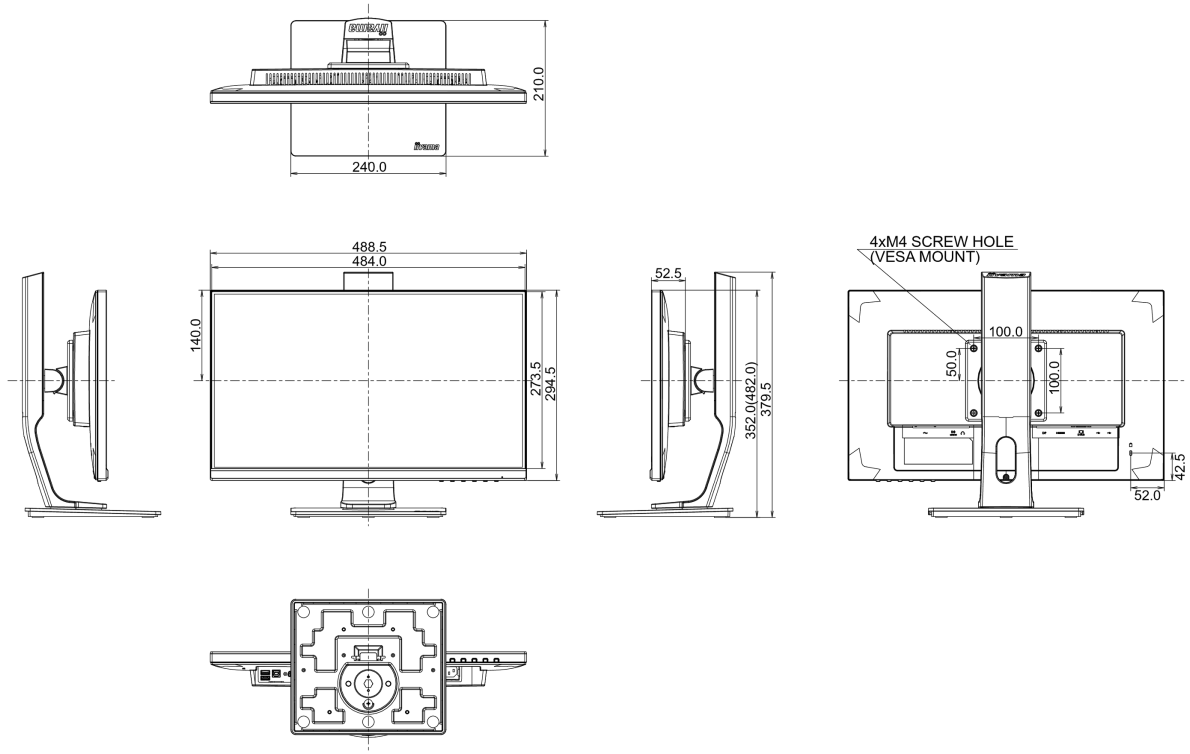

All trademarks and registered trademarks acknowledged. E & O E. Specification subject to change without notice. All LCD's comply with ISO-9241-307:2008 in connection with pixel defects.

© IIYAMA CORPORATION. ALL RIGHTS RESERVED