## Monitor bez okvira sa 10 dodirnih tačaka, IPS panelom i funkcijom dodira kroz staklo

ProLite TF1934MC-B6X koristi projektivnu kapacitivnu tehnologiju dodira, ugrađenu u privlačan okvir sa staklom od ivice do ivice. Zahvaljujući IPS tehnologiji LCD ekran nudi izuzetne performanse u boji i široke uglove gledanja, što ga čini savršenim ekranom za interaktivno digitalno oglašavanje. Pored vrhunskog kvaliteta slike, ekran dolazi i sa IP65 zaštitom, što ga čini otpornim na prašinu i vodu. Opremljenost robusnom maskom ga čini pogodnim za zahtevna okruženja. ProLite TF1934MC-B6X idealan je ekran za integrisane reklamne panele i rešenje za interaktivne digitalne natpise, maloprodaju, igre na sreću i interaktivne prezentacije. Radi lakše integracije, TF1934MC-B6X može biti opremljen opcionim spoljnim nosačima za montiranje (OMK1-1) što ga čini idealnim rešenjem za reklamne panele i maloprodaju.

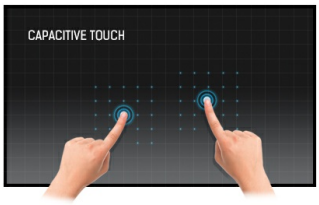


### Touch tehnologija - Kapacitivna

Ova tehnologija koristi senzornu mrežu mikro finih žica integrisanih u staklo koje pokriva ekran. Dodir se prepoznaje jer se električne karakteristike mreže senzora menjaju kada se ljudski prst stavi na staklo. Zahvaljujući prekrivanju staklom ova je tehnologija vrlo izdržljiva, a funkcija dodira ostaje netaknuta čak i ako se staklo ogrebe. Nudi savršene performanse slike i radiće sa ljudskim prstom (takođe i u rukavicama od lateksa) i olovkom.

### IPS

IPS tehnologija nudi veći kontrast, tamnije crne i mnogo bolje uglove gledanja od standardne TN tehnologije. Ekran će izgledati dobro bez obzira pod kojim ga uglom gledate.

## 01 KARAKTERISTIKE EKRANA

| | |
|---|---|
| **Dizajn** | Otvoreni okvir |
| **Dijagonala** | 19", 48cm |
| **Panel** | IPS LED |
| **Osnovna rezolucija** | 1280 x 1024 (1.3 megapixel) |
| **Format ekrana** | 5:4 |
| **Osvetljenje** | 350 cd/m² |
| **Osvetljenje** | 315 cd/m² sa dodirom |
| **Propusnost svetla** | 90% |
| **Statički kontrast** | 1000:1 sa dodirom |
| **Vreme odziva (GTG)** | 14ms |
| **Zona gledanja** | horizontalno/vertikalno: 178°/178°, desno/levo: 89°/89°, gore/dole: 89°/89° |
| **Podržane boje** | 16.7mln |
| **Horizontalna sinhronizacija** | 31.4 - 80KHz |
| **Vidljiva površina Š x V** | 376.5 x 301.1mm, 14.8 x 11.9" |
| **Razmak piksela** | 0.294mm |
| **Boja okvra** | crna, mat |

## 02 TOUCH

| | |
|---|---|
| **Touch tehnologija** | projektivni kapacitivni |
| **Tačke dodira** | 10 (HID, only with supported OS) |
| **Način dodira** | olovka, prst, rukavica (lateks) |
| **Interfejs dodira** | USB |
| **Podržani operativni sistemi** | Svi iiyama monitori su Plug & Play kompatibilni sa Windows Linux operativnim sistemima. Detalje o podržanom OS-u za modele osetljive na dodir potražite u odjeljku za preuzimanje u uputstvima za instalaciju drajvera. |

## 03 KONEKTORI / KONTROLE

| | |
|---|---|
| **Ulaz analognog signala** | VGA x1 |
| **Ulaz digitalnog signala** | HDMI x1<br>DisplayPort x1 |
| **HDCP** | da |

## 04 KARAKTERISTIKE

| | |
|---|---|
| **Dodatno** | anti-fingerprint coating |
| **Zaštita od vode i prašine** | IP65 (prednja strana) |
| **Zaključavanje OSD tastera** | da |

## 05 OPŠTE

| | |
|---|---|
| **OSD jezici** | EN, DE, FR, ES, IT, CN, JP |
| **Kontrolni tasteri** | Menu, Scroll up/ Brightness, Scroll down/ Contrast, Select, Power |
| **Korisničke kontrole** | picture (contrast, brightness, auto adjust, H.position, V.position, H.size, phase, clock, auto adjust), advanced (color temp., sharpness), OSD (time out, position, H-position, V-position), option (reset, language, source select, display mode, factory) |
| **Plug&Play** | DDC2B |

## 06 MEHANIČKI

| | |
|---|---|
| **Orijentacija** | pejzaž, portret, face-up |
| **VESA montiranje** | 100 x 100mm |

## 07 UKLJUČENI DODACI

| | |
|---|---|
| **Kablovi** | Strujni kabl, USB, HDMI, DP |
| **Upustva** | kratko uputstvo, bezbednosni vodič |
| **Ostalo** | AC adapter, Touch Panel Driver Disk (CD-ROM) |
| **Poklopac kabla** | da |

## 08 UPRAVLJANJE NAPAJANJEM

| | |
|---|---|
| **Napajanje** | eksterna |
| **Potrošnja energije** | % 1W tipično, 2W stand by |

## 09 ODRŽIVOST

| | |
|---|---|
| **Propisi** | CB, CE, TÜV-Bauart, RoHS podrška, ErP, WEEE, CU, cULus, REACH |
| **Klasa energetske efikasnosti (Regulation (EU) 2017/1369)** | F |
| **REACH SVHC** | iznad 0.1%: Olova |

## 10 DIMENZIJE / TEŽINA

| | |
|---|---|
| **Dimenzije proizvoda Š x V x D** | 416 x 344 x 46.5mm |
| **Težina (bez kutije)** | 4.4kg |
| **EAN kod** | 4948570116843 |

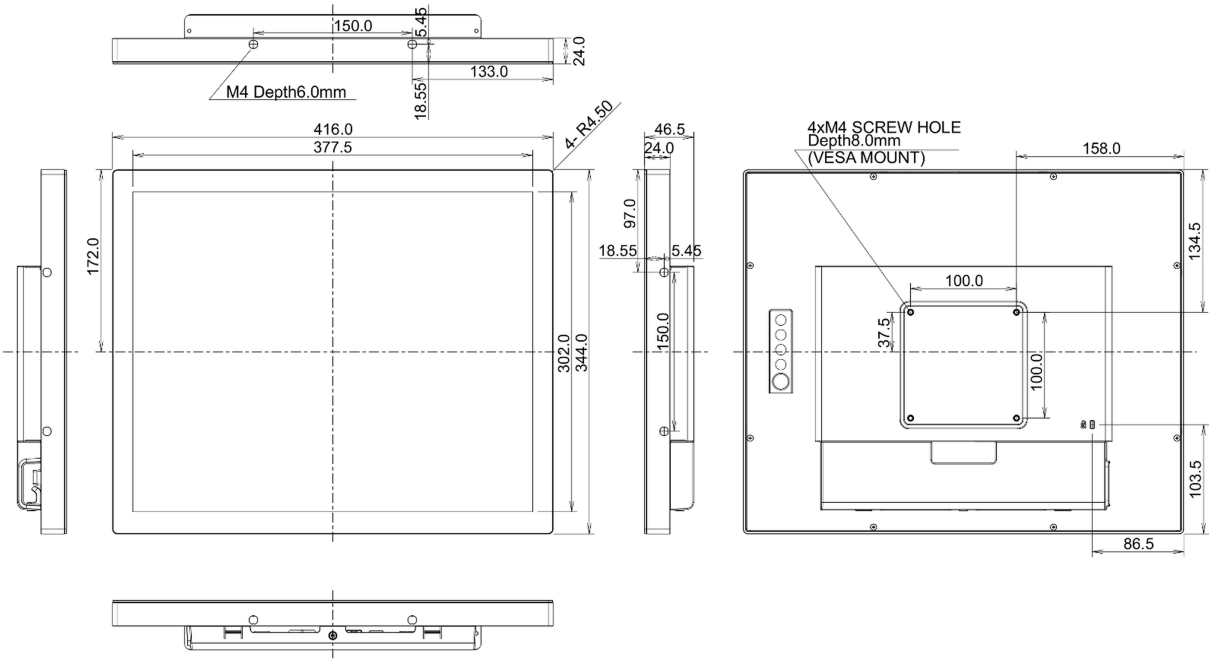

*All trademarks and registered trademarks acknowledged. E & O E. Specification subject to change without notice. All LCD's comply with ISO-9241-307:2008 in connection with pixel defects.*

© IIYAMA CORPORATION. ALL RIGHTS RESERVED