Slim Line | DISPLAY PORT | HDMI | ECO | USB HUB | VESA

27” IPS panel teknolojisi, 4K çözünürlüğe sahip ultra ince monitör

Şık ultra düz ön tasarım ve 4K çözünürlük, ProLite XUB2792UHSU'yu herhangi bir grafik tasarımcının masasına mükemmel bir şekilde ekler. IPS panel teknolojisi, geniş görüntüleme açılarıyla doğru ve tutarlı renk reprodüksiyonu sunar ve 4K (3840 x 2160) çözünürlük, XUB2792UHSU'nun ekranda Full HD ekrana göre 4 kat daha fazla bilgi barındırabileceği anlamına gelir. Yüksek kontrast ve parlaklık değerleri, monitörün fotoğraf ve web tasarımı için mükemmel performans sağlamasını garanti eder ve yüksekliği ayarlanabilir ayak, ekran konumunu tercihlerinize göre kolayca ayarlayabilmenizi sağlar.

IPS Teknolojisi

IPS ekranlar, en iyi geniş görüntüleme açıları ve doğal, son derece doğru renkler ile bilinir. Özellikle renk açısından kritik uygulamalar için uygundurlar.

4K

4K olarak bilinen UHD çözünürlük (3840x2160), Full HD ekrana göre 4 kat daha fazla bilgi ve çalışma alanı ile devasa bir görüntülenebilir alan sunar. Yüksek DPI (inç başına nokta) nedeniyle inanılmaz derecede keskin ve net bir görüntü sunar.

01 EKRAN ÖZELLİKLERİ

Tasarım	ultra slim
Ekran Boyutu	27", 68.4cm
Diyagonal	68.4cm
Panel	IPS LED, matte finish
Çözünürlük	3840 x 2160 @60Hz (DisplayPort, 8.3 megapixel 4K UHD)
En-Boy Oranı	16:9
Panel Parlaklığı	300 cd/m²
Statik Kontrast	1000:1
Gelişmiş kontrast	80M:1
Tepki süresi (GTG)	4ms
Görüntüleme Alanı	yatay/dikey: 178°/178°, sağ/sol: 89°/89°, yukarı/aşağı: 89°/89°
Renk desteği	(sRGB: 100%, NTSC 72%)
Yatay Sync	31 - 90kHz
Görüntülenebilir alan G x Y	596.2 x 335.3mm, 23.5 x 13.2"
Piksel Aralığı	0.16mm

02 ARAYÜZLER / BAĞLANTILAR / KONTROLLER

Sinyal girişi	DVI x1 (max. 3840 x 2160 @30Hz) HDMI x1, v. 2.0 (max. 3840 x 2160 @60Hz) DisplayPort x1, v. 1.2 (max. 3840 x 2160 @60Hz)
USB HUB	x2 (v.3.0)
HDCP	evet
Kulaklık Bağlantısı	evet

03 ÖZELLİKLER

Mavi ışık azaltıcı	evet
Flickersız	evet
Ekstra	USB 3.0 battery charger, PIP, PBP
Kontrol Düğmeleri	Power, Menu/ Select, +/ Volume, -/ ECO, Exit/ i-Style Colour, Input
Kullanıcı kontrolleri	picture adjust (brightness, contrast, ECO, blue light reducer, ACR, OD), colour adjust (colour temperature, user preset, i-Style Colour), OSD (OSD H. position, OSD V. position, OSD time), language, recall, miscellaneous (sharp and soft, video mode adjust, opening logo, display information, PIP/PBP, PIP position, PIP size), input select (input source, sub source, DP mode), audio settings (volume, mute, audio input)
Hoparlör	2 x 2W

04 MEKANİK

Yükseklik ayarı	130mm
Döndürme (PIVOT işlevi)	90°
Döner stand	90°; 45° sol; 45° sağ
Eğim açısı	22° yukarı; 5° aşağı
Çalışma sıcaklığı aralığı	5°C - 35°C

05 PAKET İÇERİĞİNDEKİ AKSESUARLAR

Kablolar	güç, USB, HDMI, DP

06 GÜÇ YÖNETİMİ

Güç Kaynağı	AC 100 - 240V, 50/60Hz
Güç Tüketimi	35W tipik, 0.5W stand by, 0.5W off mode

07 SÜRDÜRÜLEBİLİRLİK

Yönetmelikler	TCO Certified, , , , , , , , ,

08 ÖLÇÜLER / AĞIRLIK

Ürün boyutları G x Y x D	613.5 x 412 (542) x 230mm
Kutu boyutları G x Y x D	745 x 455 x 207mm
Ağırlık (kutu hariç)	7.2kg
Ağırlık (kutu ile birlikte)	8.6kg
EAN kodu	4948570116638

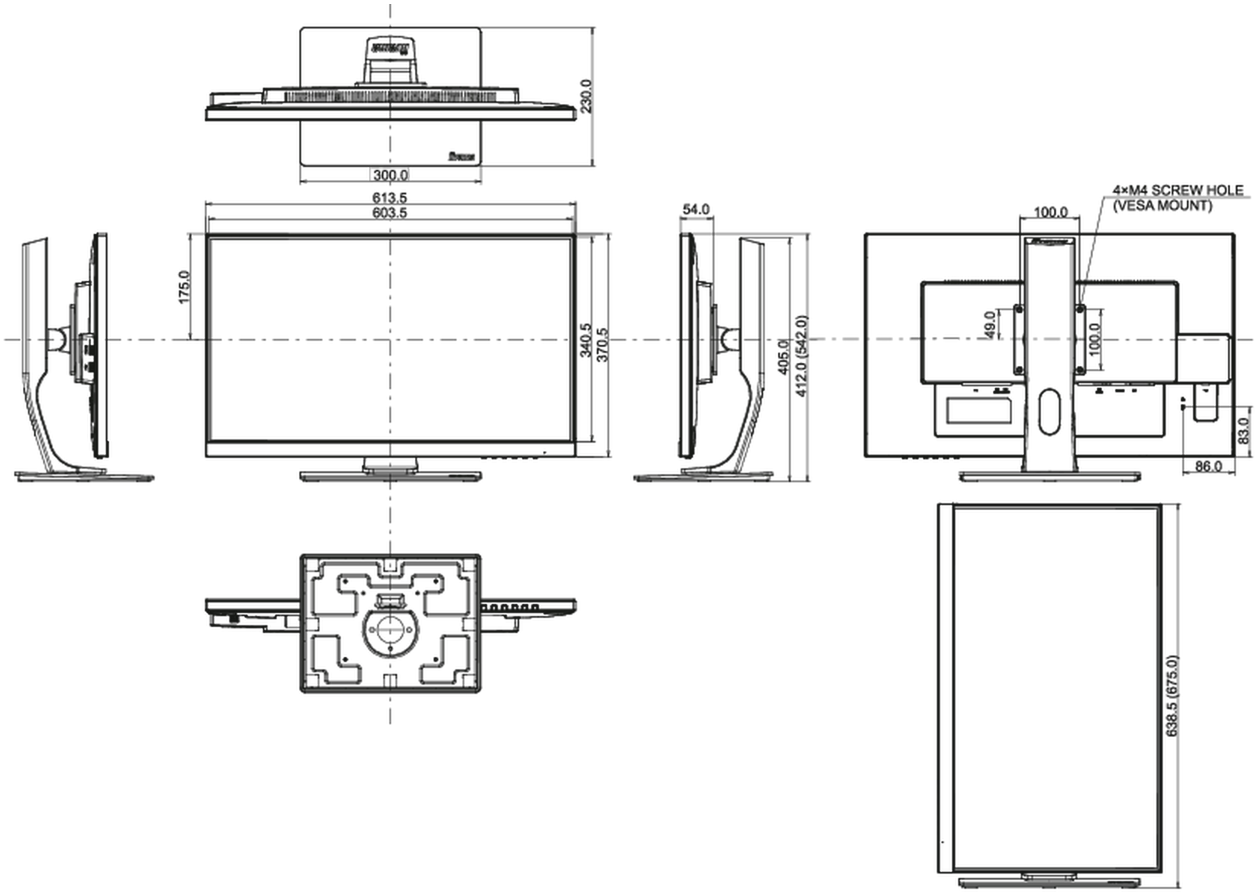

All trademarks and registered trademarks acknowledged. E & O E. Specification subject to change without notice. All LCD's comply with ISO-9241-307:2008 in connection with pixel defects.

© IIYAMA CORPORATION. ALL RIGHTS RESERVED