Free Sync | FLICKER FREE LED | Slim Line | 2560 x 1440 | DISPLAY PORT | HDMI | ECO | USB HUB | VESA

Red Eagle – PRO ekibine katılın

Halihazırda sıkı bir oyuncuysanız veya olmayı hedefliyorsanız, Red Eagle olarak bilinen 27 inç G-MASTER GB2760QSU, tam oyun potansiyelinizi ortaya çıkarabilmeniz için ihtiyaç duyduğunuz rekabet avantajıdır. FreeSync teknolojisi, 144 Hz yenileme hızı ve 1 ms'lik inanılmaz tepki süresiyle donanmış olarak, saliselik kararlar verebilir ve gölgelenme etkilerini veya lekelenme sorunlarını unutabilirsiniz. WQHD (2560x1440) ekran, standart bir 1920x1080 tam HD monitörden %77 daha fazla ekran alanı sunar. Siyah Ayarlayıcı ile parlaklığı ve koyu gölgeleri ayarlama yeteneği, gölgeli alanlarda daha iyi görüntüleme performansı sağlar. Dikkatinizden hiçbir şey kaçmaz. Üçlü giriş kurulumu (DVI, HDMI, DisplayPort), hoparlörler, kulaklık konektörü ve bir 3.0 USB hub dahildir. Yani hangisini tercih ederseniz edin: RTS, FPS, MOBA ve MMO - masanızdaki Red Eagle ile oyuncu topluluğu besin zincirinin zirvesindesiniz.

144Hz

Hızlı yenileme hızı ve kare hızı, daha düşük gecikme ve gecikme ile hızlı tempolu oyunlar için yanıt sürelerini iyileştiren pürüzsüz, bulanık olmayan ve titremesiz grafikleri garanti eder. Özellikle FPS, yarışçılar, MOBA ve 144 Hz yenileme hızının oyununuzu geliştirmek için gereken net ve keskin görüntüleri sağladığı spor oyunları gibi hızlı oyunlar için uygundur.

FreeSync™ Teknolojisi

AMD FreeSync™ teknolojisi, neredeyse her kare hızında akıcı, yapaylık içermeyen performansla dalgalı oyunlara ve bozuk karelere son verir.

01 EKRAN ÖZELLİKLERİ

Ekran Boyutu	27", 68.5cm
Diyagonal	68.5cm
Panel	TN LED, matte finish
Çözünürlük	2560 x 1440 @144Hz (3.7 megapixel WQHD, HDMI&DisplayPort)
En-Boy Oranı	16:9
Panel Parlaklığı	350 cd/m²
Statik Kontrast	1000:1
Gelişmiş kontrast	80M:1
Tepki süresi (GTG)	1ms
Görüntüleme Alanı	yatay/dikey: 170°/160°, sağ/sol: 85°/85°, yukarı/aşağı: 80°/80°
Renk desteği	(sRGB: 99%; NTSC: 72%)
Yatay Sync	30 - 89kHz
Görüntülenebilir alan G x Y	596.7 x 335.7mm, 23.5 x 13.2"
Piksel Aralığı	0.233mm

02 ARAYÜZLER / BAĞLANTILAR / KONTROLLER

Sinyal girişi	DVI x1 HDMI x1 (v.2.0) DisplayPort x1 (v.1.2)
USB HUB	x2 (v.3.0)
HDCP	evet
Kulaklık Bağlantısı	evet

03 ÖZELLİKLER

Mavi ışık azaltıcı	evet
Flickersız	evet
Adaptive Sync desteği	HDMI: 2560 x 1440 @50-144Hz, DP: 2560 x 1440 @40-144Hz
Kontrol Düğmeleri	Power, Menu/ Select, Scroll down/ Volume, Scroll up/ ECO Mode, Exit, Input
Kullanıcı kontrolleri	picture adjust (contrast, brightness, OverDrive, ACR, ECO, Blue Light Reducer, Black Tuner, colour saturation, gamma), input select, audio adjust (volume, mute, digital audio), store user settings, colour adjust, manual image adjust (i-style Colour, sharpness, HDMI RGB range, Direct Drive Mode, video mode adjust), language, setup menu (OSD position, OSD time out, opening logo, FreeSync), display information, reset
Hoparlör	2 x 2W

04 MEKANİK

Yükseklik ayarı	130mm
Döndürme (PIVOT işlevi)	90°
Döner stand	90°; 45° sol; 45° sağ
Eğim açısı	22° yukarı; 5° aşağı

05 PAKET İÇERİĞİNDEKİ AKSESUARLAR

Kablolar	güç, USB, HDMI, DP

06 GÜÇ YÖNETİMİ

Güç Kaynağı	AC 100 - 240V, 50/60Hz
Güç Tüketimi	40W tipik, 0.5W stand by, 0.5W off mode

07 ÖLÇÜLER / AĞIRLIK

Ürün boyutları G x Y x D	613.5 x 412 (542) x 230mm
Ağırlık (kutu hariç)	6.7kg
EAN kodu	4948570115419

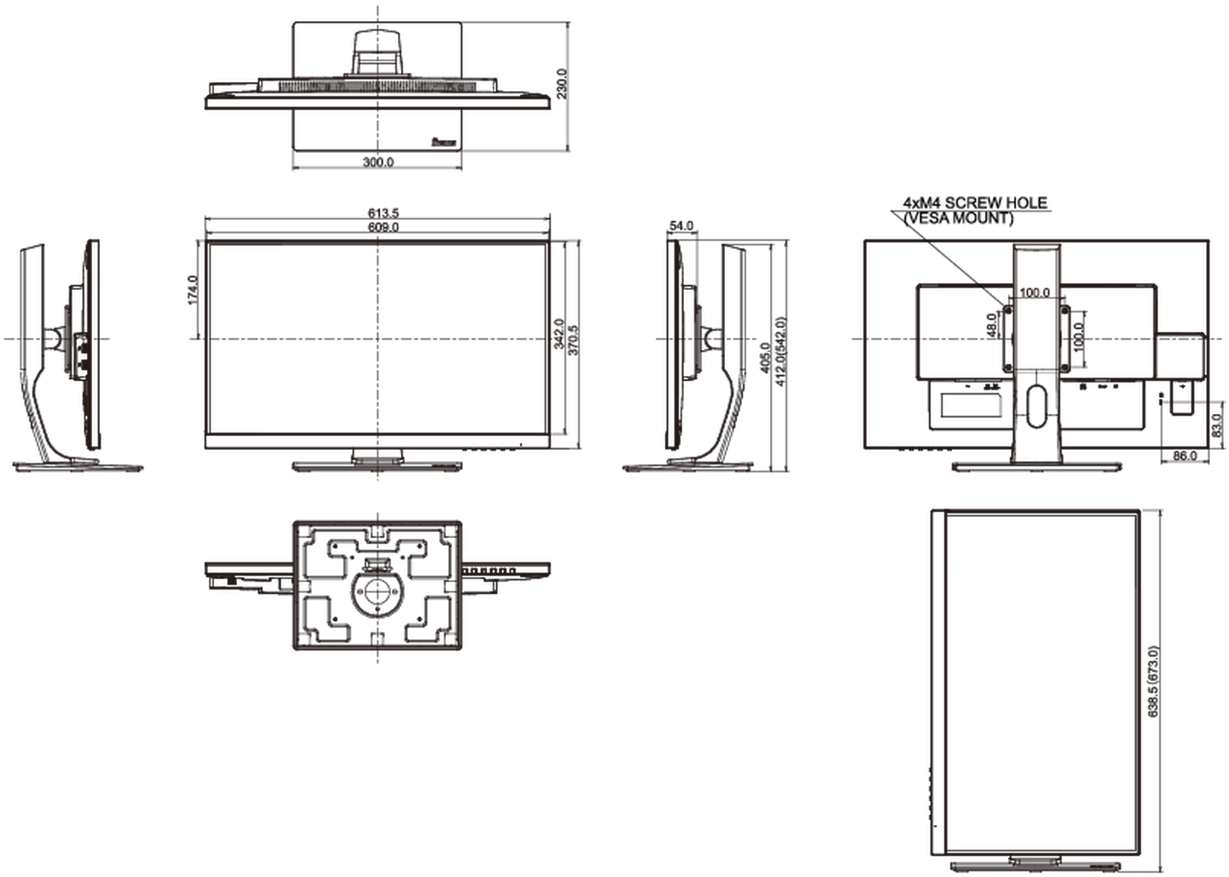

All trademarks and registered trademarks acknowledged. E & O E. Specification subject to change without notice. All LCD's comply with ISO-9241-307:2008 in connection with pixel defects.

© IIYAMA CORPORATION. ALL RIGHTS RESERVED