Red Eagle – join the PRO squad

Whether you already are or are aiming to be a hardcore gamer, the 27'' G-MASTER GB2760QSU known as Red Eagle is the competitive edge you need to be able to unleash your full gaming potential. Armed with FreeSync technology, 144Hz refresh rate and a blistering 1ms response time you can make split second decisions and forget about ghosting effects or smearing issues. The WQHD (2560x1440) display offers 77% more on-screen space than a standard 1920x1080 full HD monitor. The ability to adjust brightness and the dark shades with the Black Tuner delivers greater viewing performance in shadowed areas. Nothing will skip your attention. Triple input setup (DVI, HDMI, DisplayPort), speakers, headphone connector and a 3.0 USB hub are all included. So no matter which you prefer: RTS, FPS, MOBA and MMO – with the Red Eagle on your desk you are top of the gamer community food chain.

144Hz

Rapid refresh rate and frame rate guarantee smooth, blur free and judder free graphics, with lower latency and lag improving response times for fast paced games. Especially suited to the fast pace games like FPS, racers, MOBA and sports where the 144Hz refresh rate delivers the crisp and sharp images needed to raise your game.

Технология FreeSync™

Технология AMD FreeSync™ устраняет прерывание, подвисание игр и устраняет разрывы изображения для исключительно плавного игрового процесса.

01 ХАРАКТЕРИСТИКИ ДИСПЛЕЯ

Диагональ	27", 68.5см
Панель	TN LED, матовый
Разрешение	2560 x 1440 @144Гц (3.7 megapixel WQHD, HDMI&DisplayPort)
Соотношение сторон	16:9
Яркость	350 cd/m²
Контрастность	1000:1
Расширенная контрастность	80M:1
Время отклика (GTG)	1мс
Видимая область	горизонталь/вертикаль: 170°/160°, право/лево: 85°/85°, вверх/вниз: 80°/80°
Поддержка цвета	16.7mln (sRGB: 99%; NTSC: 72%)
Частота горизонтальной развертки	30 - 89кГц
Видимая область Ш x В	596.7 x 335.7мм, 23.5 x 13.2"
Размер пикселя	0.233мм
Colour	матовый

02 ИНТЕРФЕЙСЫ / РАЗЪЕМЫ / УПРАВЛЕНИЕ

Вход сигнала	DVI x1 HDMI x1 (v.2.0) DisplayPort x1 (v.1.2)
USB HUB	x2 (v.3.0)
HDCP	да
Разъем для наушников	да

03 ФУНКЦИИ

Уменьшение голубого свечения	да
Flicker Free LED	да
Adaptive Sync поддержка	HDMI: 2560 x 1440 @50-144Hz, DP: 2560 x 1440 @40-144Hz
Языки экранного меню	EN, DE, FR, ES, IT, CN, RU, JP, CZ, NL, PL
Кнопки управления	Power, Menu/ Select, Scroll down/ Volume, Scroll up/ ECO Mode, Exit, Input
Настройки пользователя	picture adjust (contrast, brightness, OverDrive, ACR, ECO, Blue Light Reducer, Black Tuner, colour saturation, gamma), input select, audio adjust (volume, mute, digital audio), store user settings, colour adjust, manual image adjust (i-style Colour, sharpness, HDMI RGB range, Direct Drive Mode, video mode adjust), language, setup menu (OSD position, OSD time out, opening logo, FreeSync), display information, reset
Колонки	2 x 2Вт
Дополнительно	подготовка Kensington-lock™, DDC2B, Mac OSX

04 МЕХАНИЧЕСКИЕ ХАРАКТЕРИСТИКИ

Эргономика	высота, вращение экрана, вращение подставки
Настройка высоты (HAS)	130мм
Вращение экрана (PIVOT)	90°
Вращение подставки (Swivel)	90°; 45° лево; 45° право
Угол наклона экрана	22° вверх; 5° вниз
Крепление VESA	100 x 100mm

05 6.АКСЕССУАРЫ

Кабели	Питание, USB, HDMI, DP
Прочее	Краткое руководство по началу работы, Руководство по безопасности

06 POWER-MANAGEMENT

Блок питания	внутренний
Питание	AC 100 - 240V, 50/60Гц
Потребляемая мощность	40W стандарт, 0.5W ожидание, 0.5W отключено

07 СТАНДАРТЫ

Сертификаты	CE, TÜV-GS, EAC, RoHS support, ErP, WEEE, REACH, UKCA
Класс энергоэффективности	B
REACH SVHC	свинца, превышает 0.1%

08 РАЗМЕР / ВЕС

Размер продукта Ш x В x Г	613.5 x 412 (542) x 230мм
Вес (без упаковки)	6.7кг
EAN код	4948570115419

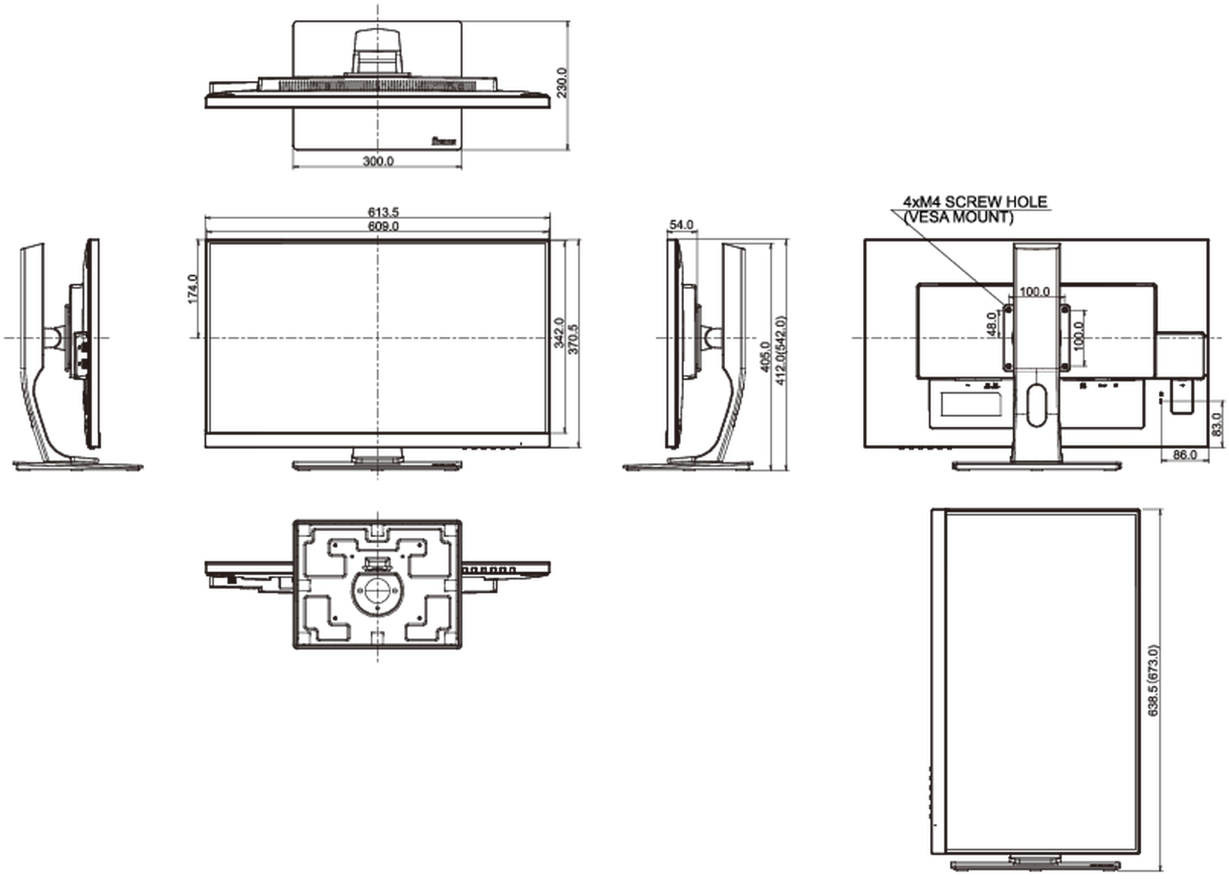

Все товарные знаки и торговые марки являются собственностью их владельцев и они защищены. Ошибки и изменения допускаются. Спецификации могут быть изменены без уведомления. Все LCD мониторы соответствуют стандарту ISO-9241-307:2008 по политике битых пикселов.

© IIYAMA CORPORATION. ALL RIGHTS RESERVED