27" monitor s IPS panelem s displejem edge-to-edge a rozlišením WQHD

Stylový ultratenký design přední části dělá z ProLite XUB2792QSU ideální volbu pro více monitorové použití. IPS technologie panelu nabízí přesnou a konzistentní reprodukci barev s širokými pozorovacími úhly. WQHD (2560 x 1440) rozlišení znamená, že XUB2792QSU může zobrazit téměř o 77% více informací na obrazovce, než displej s rozlišením Full HD. Vysoký kontrast a hodnoty jasu zaručují, že monitor bude poskytovat vynikající výkon pro fotografický a web design. Výškově nastavitelný stojan zajišťuje, že si můžete snadno upravit polohu obrazovky dle Vašich preferencích. Tento monitor je skvělá volba pro multimonitorový Digital Signage a kancelářské použití.

K dispozici také s pevným stojanem : ProLite XU2792UHSU-B1

WQHD

Teprve s WQHD 2560 x 1440p je Váš monitor připraven k zobrazení obrazu s opravdu vysokým rozlišením. To znamená, že můžete umístit více informací na své obrazovce, například o více než 77% ve srovnání s monitorem s 1920 x 1080 rozlišením.

Technologie IPS

IPS displays are best known for wide viewing angles and natural, highly accurate colours. They are especially suited for colour-critical applications.

01 CHARAKTERISTIKA OBRAZU

Design	ultra slim
Úhlopříčka monitoru	27", 68.5cm
Panel	IPS LED s matnou povrchovou úpravou
Nativní rozlišení	2560 x 1440 @70Hz (DisplayPort, 3.7 megapixel WQHD)
Formát obrazu	16:9
Jas	350 cd/m²
Kontrast	1000:1
Pokročilý kontrast	80M:1
Čas rekace (GTG)	5ms
Úhel sledování	horizontální/vertikální: 178°/178°, na parvo/na lefo: 89°/89°, nahoru/dolů: 89°/89°
Barevná podpora	1.07B 10bit (8bit + Hi-FRC) (sRGB: 100%, NTSC 77%)
Horizontalfrequenz	30 - 89kHz
Arbeitsfläche H x B	596.7 x 335.7mm, 23.5 x 13.2"
Velikost bodů	0.233mm
Barva	matná

02 ROZHRANÍ / KONEKTORY / OVLÁDÁNÍ

Vstupní porty	DVI x1 (max. 2560 x 1440 @60Hz) HDMI x1 (max. 2560 x 1440 @60Hz) DisplayPort x1 (max. 2560 x 1440 @70Hz)
USB HUB	x2 (v.3.0 DC5V, 900mA)
HDCP	ano
Konektor pro sluchátka	ano

03 VLASTNOSTI

Redukce modrého světla	ano
Flicker Free LED	ano
Adaptive Sync support	DisplayPort: 2560x1440 @70Hz
Jazyky OSD	EN, DE, FR, ES, IT, PT, CN, RU, JP, CZ, NL, PL
Kontrolní tlačítka	Power, Menu/ Select, +/ Volume, -/ ECO, Exit, Input
Nastavitelné parametry	upravení obrazu (kontrast, jas, OD, ACR, ECO, Blue Light Reducer), výběr vstupu, upravení audio (hlasitost, mute, digitální audio), nastavení barev, nastavení obrazu (ostrost, video režim nastavení), jazyk, nastavení (OSD pozice, OSD čas, uvítací logo, automatické vypnutí, FreeSync), zobrazit informace, reset
Reproduktory	2 x 2W
Výhoda	Kensington-lock™ připraven, DDC2B, Mac OSX

04 MECHANICKÉ ČÁSTI

Úpravy polohy	výška, pivot (rotace), swivel, náklon
Výškově nastavitelné	130mm
Otočný (Pivot)	90°
Úhel otočení	90°; 45° na lefo; 45° na parvo
Úhel náklonu	22° nahoru; 5° dolů
VESA	100 x 100mm
Systém správy kabelů	ano

05 ZAHRNUTÉ PŘÍSLUŠENSTVÍ

Kabely	napájecí, USB, HDMI, DP
Ostatní	uživatelský manuál, instrukce bezpečnosti

06 POWER-MANAGEMENT

Napájecí zdroj:	interní
Napájení	AC 100 - 240V, 50/60Hz
Odběr energie:	33W typisch, 0.5W odpočinek, 0.5W vypnutý

07 UDRŽITELNOST

Předpisy	TCO Certified, CE, TÜV-GS, EAC, RoHS support, ErP, WEEE, REACH
Energetická třída (Regulation (EU) 2017/1369)	G
EPEAT	EPEAT je komplexní environmentální hodnocení, které pomáhá identifikovat ekologičtější počítače a další elektronická zařízení. Bronzová certifikace znamená, že monitor splňuje všechna požadovaná kritéria. EPEAT Bronze je platný v zemích, kde iiyama registruje produkt. Stav registrace ve vaší zemi najdete na www.epeat.net.
REACH SVHC	nad 0.1% olova

08 ROZMĚRY / HMOTNOST

Rozměry výrobku Š x V x D	611 x 413 (543) x 230mm
Rozměry balení Š x V x D	745 x 455 x 207mm
Váha (bez balení)	7.7kg
Váha (s balením)	9.6kg
EAN code	4948570115211

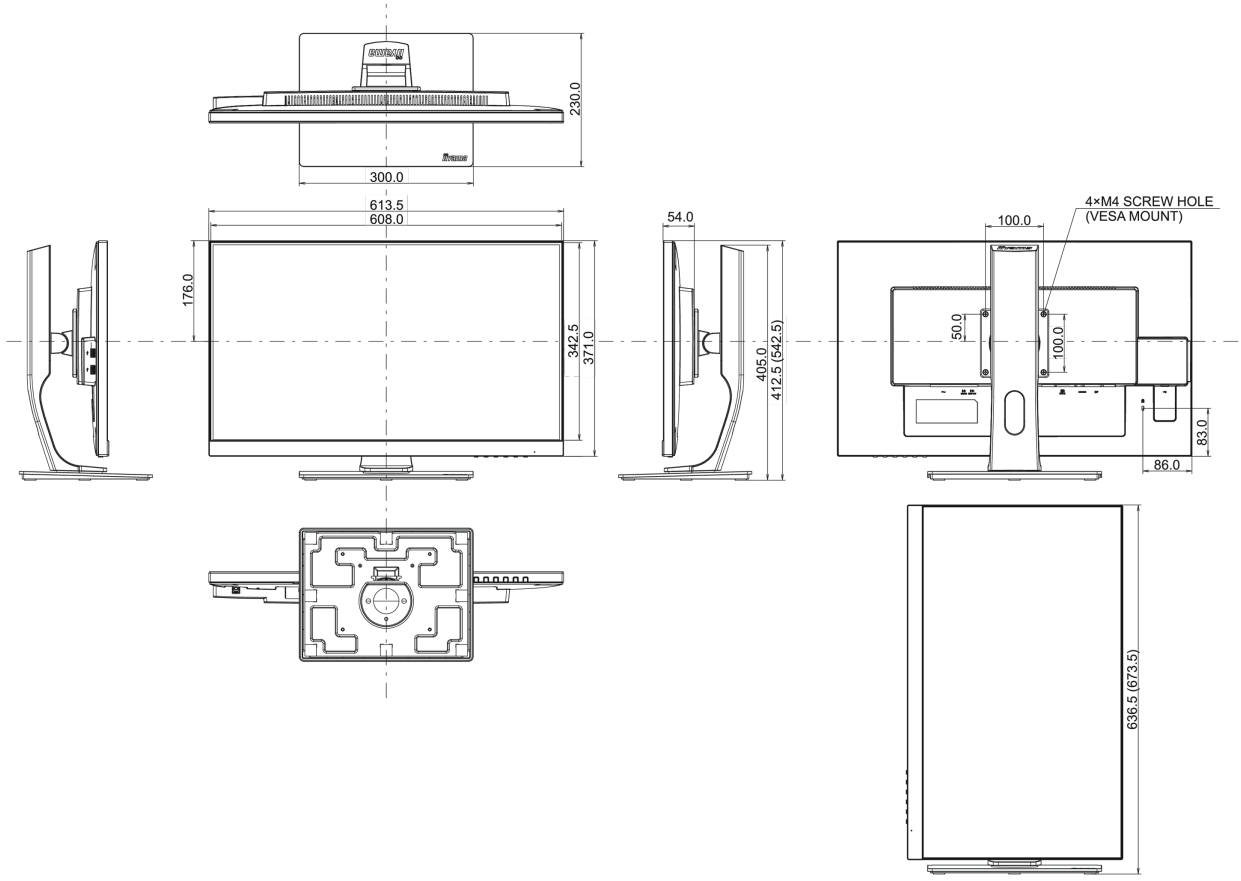

Všechny ochranné známky jsou registrovány a chráněny. Vyhrazené právo na změny. Veškeré ploché panely LCD splňují normu ISO-9241-307:2008 v oblasti počtu vadných pixelů.

© IIYAMA CORPORATION. ALL RIGHTS RESERVED