27" monitor met IPS-paneeltechnologie, edge-to-edge glas en WQHD-resolutie

Het elegante 3-zijdige randloze ontwerp maakt de ProLite XU2792QSU perfect voor opstellingen met meerdere monitoren. De IPS-paneeltechnologie biedt nauwkeurige en consistente kleurweergave met brede kijkhoeken. Met een WQHD-resolutie (2560x1440) kan de XU2792QSU bijna 77% meer informatie op het scherm weergeven dan een Full HD-scherm. Deze monitor met hoge contrast- en helderheidswaarden garandeerd voortreffelijke prestaties voor fotografie en webdesign. Het is een uitstekende keuze voor zowel kantoortoepassingen als voor meer specifieke ontwerptoepassingen.

WQHD

Met de resolutie van 2560 x 1440 is uw LCD monitor in staat hoge resolutie foto’s te tonen en kunt u video kijken in WQHD resolutie. Ter vergelijking, op een 2560 x 1440 scherm kunt u meer dan 76% meer informatie tonen dan op een scherm met een resolutie van 1920 x 1080.

IPS-technologie

IPS-schermen staan vooral bekend om hun brede kijkhoeken en natuurlijke, zeer nauwkeurige kleuren. Ze zijn bijzonder geschikt voor kleurkritische toepassingen.

01 PANEEL EIGENSCHAPPEN

Design	smal
Beelddiagonaal	27", 68.5cm
Paneel	IPS LED, matte finish
Resolutie	2560 x 1440 @70Hz (DisplayPort, 3.7 megapixel WQHD)
Beeldverhouding	16:9
Paneel helderheid	350 cd/m²
Statisch contrast	1000:1
Advanced contrast	80M:1
Reactietijd (GTG)	5ms
Inkijkhoek	horizontaal/verticaal: 178°/178°, rechts/links: 89°/89°, naar boven/onderen: 89°/89°
Kleurondersteuning	1.07B 10bit (8bit + Hi-FRC) (sRGB: 100%, NTSC 77%)
Horizontale frequentie	30 - 89kHz
Zichtbaar formaat	596.7 x 335.7mm, 23.5 x 13.2"
Pixel pitch	0.233mm
Kleur	mat, zwart

02 SIGNAALINGANGEN & CONNECTIVITEIT

Video ingang	DVI x1 (max. 2560 x 1440 @60Hz) HDMI x1 (max. 2560 x 1440 @60Hz) DisplayPort x1 (max. 2560 x 1440 @70Hz)
USB HUB	x2 (v. 3.2 (Gen 1, 5Gbit; DC5V, 900mA))
HDCP	ja
Hoofdtelefoon aansluiting	ja

03 KENMERKEN

Blue light reducer	ja
Flicker Free LED	ja
Adaptive Sync ondersteuning	DisplayPort: 2560x1440 @70Hz
OSD-talen	EN, DE, FR, ES, IT, CN, RU, JP, CZ, NL, PL
Bedieningsknoppen	Aan/uit knop, Menu/ Selectie, +/ Volume, -/ ECO, Sluiten, Signaalkeuze
Gebruikersinstellingen	beeld aanpassen (contrast, helderheid, OverDrive, ACR, ECO, blue light reducer), ingang selecteren, audio aanpassen (volume, dempen, digitale audio), kleur aanpassen (koel, normaal, warm, gebruikerskleur, i-Style colour), beeld aanpassen (scherpte, videomodus aanpassen), taal, instellingen (OSD-positie, OSD-time-out, openingslogo, automatisch uitschakelen, FreeSync), weergave-informatie, reset
Luidspreker	2 x 2W
Diefstalbeveiliging	Kensington-lock™ voorbereid, DDC2B, Mac OSX

04 MECHANISME

Positieaanpassingen	kantelen
Kantelhoek	22° omhoog; 5° omlaag
VESA montage	100 x 100mm
Kabelmanagement systeem	ja

05 INBEGREPEN ACCESSOIRES

Kabels	Stroom, USB, HDMI, DP
Overige	Quick guide handleiding, veiligheidsinstructies

06 POWER-MANAGEMENT

Voeding	intern
Stroomvoorziening	AC 100 - 240V, 50/60Hz
Energieverbruik	26W typisch, 0.5W stand by, 0.5W uit modus

07 DUURZAAMHEID

Richtlijnen	TCO Certified, CE, TÜV-GS, EAC, RoHS support, ErP, WEEE, REACH
TCO Certified	XU2792QSU-B1 J
REACH SVHC	meer dan 0.1%: Lood

08 AFMETINGEN / GEWICHT

Product afmetingen B x H x D	611 x 441.5 x 197mm
Doos afmetingen B x H x D	690 x 140 x 451mm
Gewicht (zonder doos)	5kg
Gewicht (inclusief doos)	7kg
EAN code	4948570115204

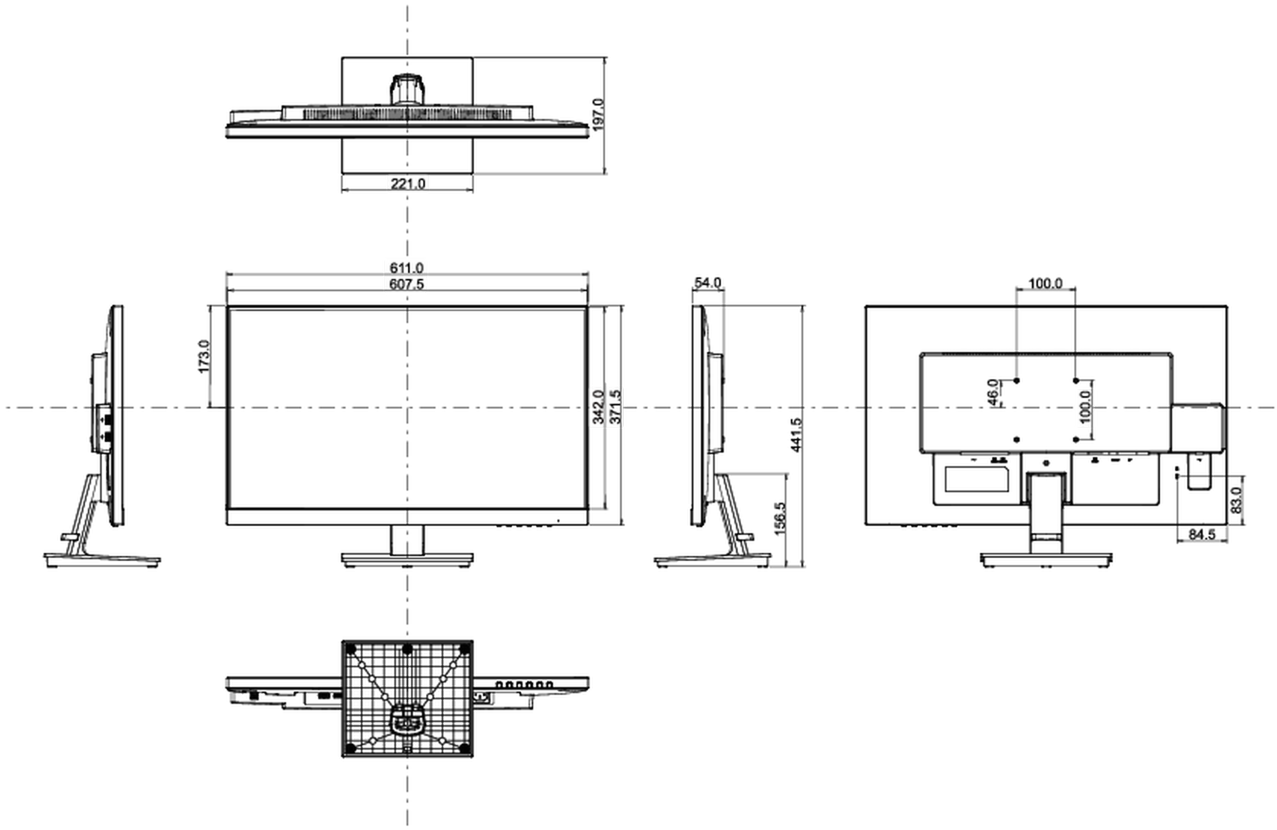

Alle handelsmerken zijn geregisteerd. Gegevens onder voorbehoud van zetfouten. Specificaties kunnen vooraf en zonder opgaaf van reden gewijzigd worden. Alle LCD-panels vallen onder ISO-9241-307:2008 inzake pixelfouten.

© IIYAMA CORPORATION. ALL RIGHTS RESERVED