A reliable solution for both home and office use

ProLite E2083HSD — это 19,5-дюймовый монитор со светодиодной подсветкой и ЖК-матрицей, поддерживающей разрешение 1600 x 900 точек. Потрясающе малое время отклика, равное 5 мс, и уровень динамического контраста, достигающий значений 5 000 000:1, обеспечивают яркие цвета изображения и четкое воспроизведение видео. Наличие аналогового VGA и цифрового DVI интерфейсов гарантирует совместимость с наиболее современными системами и графическими адаптерами. Монитор соответствует всем требованиям стандарта Energy Star и совместим с креплениями типа VESA.

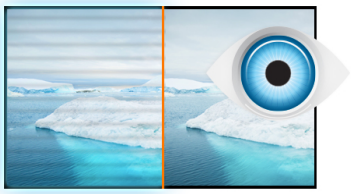

Нет мерцания + подавление синего

Оптимальное решение для комфорта и здоровья ваших глаз. Немерцающие мониторы с функцией уменьшения синего света существенно снижают напряжение и усталость в сравнении с обычными мониторами.

Динамики и наушники

Играете с друзьями? Используйте качественные встроенные динамики. Не хотите никого беспокоить? Присоедините гарнитуру к аудиоразъему и прибавьте громкости.

01 ХАРАКТЕРИСТИКИ ДИСПЛЕЯ

Диагональ	19.5", 49.4см
Панель	TN LED, матовый
Разрешение	1600 x 900 (1.4 megapixel)
Соотношение сторон	16:9
Яркость	250 cd/m²
Контрастность	1000:1
Расширенная контрастность	12M:1
Время отклика (GTG)	5мс
Видимая область	горизонталь/вертикаль: 170°/160°, право/лево: 85°/85°, вверх/вниз: 80°/80°
Поддержка цвета	16.7mln (sRGB: 99%; NTSC: 72%)
Частота горизонтальной развертки	30 - 80кГц
Видимая область Ш x В	433.9 x 236.3мм, 17.1 x 9.3"
Размер пикселя	0.27мм
Colour	матовый

02 ИНТЕРФЕЙСЫ / РАЗЪЕМЫ / УПРАВЛЕНИЕ

Вход сигнала	VGA x1 DVI x1
HDCP	да
Разъем для наушников	да

03 ФУНКЦИИ

Уменьшение голубого свечения	да
Flicker Free LED	да
Языки экранного меню	EN, DE, FR, ES, IT, CN, RU, JP, NL, PL
Кнопки управления	Power, Меню/Выбор , +/Громкость, -/ ECO, Выход, Авто
Настройки пользователя	авто настройки, яркость (яркость, контрастность) геометрия (Гориз. Позиция, Верт. Позиция, часы. фаза,) цвет, меню OSD (Гориз. Позиция, Верт. Позиция, время перехода в дежурный режим,) язык, сброс, другие (резкость, DDC/CI, информация дисплея, ACR, режим дисплея, OD, логотип) выбор входа, аудионастройки (громкость, mute)
Колонки	2 x 1Вт
Дополнительно	подготовка Kensington-lock™, DDC2B, Mac OSX

04 МЕХАНИЧЕСКИЕ ХАРАКТЕРИСТИКИ

Эргономика	наклон
Угол наклона экрана	22° вверх; 5° вниз
Крепление VESA	100 x 100mm

05 6.АКСЕССУАРЫ

Кабели	Питание, DVI, Audio
Прочее	Краткое руководство по началу работы, Руководство по безопасности

06 POWER-MANAGEMENT

Блок питания	внутренний
Питание	AC 100 - 240V, 50/60Гц
Потребляемая мощность	15W стандарт, 0.5W ожидание, 0.5W отключено

07 СТАНДАРТЫ

Сертификаты	CE, TÜV-GS, EAC, VCCI-B, RoHS support, ErP, WEEE, REACH
EPEAT Silver	EPEAT — это комплексная экологическая система сертификации, которая используется для оценки технических характеристик компьютеров и других электронных устройств. Серебряный сертификат (Silver) свидетельствует о том, что монитор соответствует всем обязательным критериям и удовлетворяет, как минимум, 50% дополнительных требований данного стандарта. Сертификат EPEAT Silver действителен для тех стран, в которых iiyama зарегистрировала данный продукт. Чтобы получить информацию о регистрации в вашей стране, посетите сайт www.epeat.net.
REACH SVHC	свинца, превышает 0.1%

08 РАЗМЕР / ВЕС

Размер продукта Ш x В x Г	469.5 x 360 x 203мм
Вес (без упаковки)	2.7кг
EAN код	4948570112760

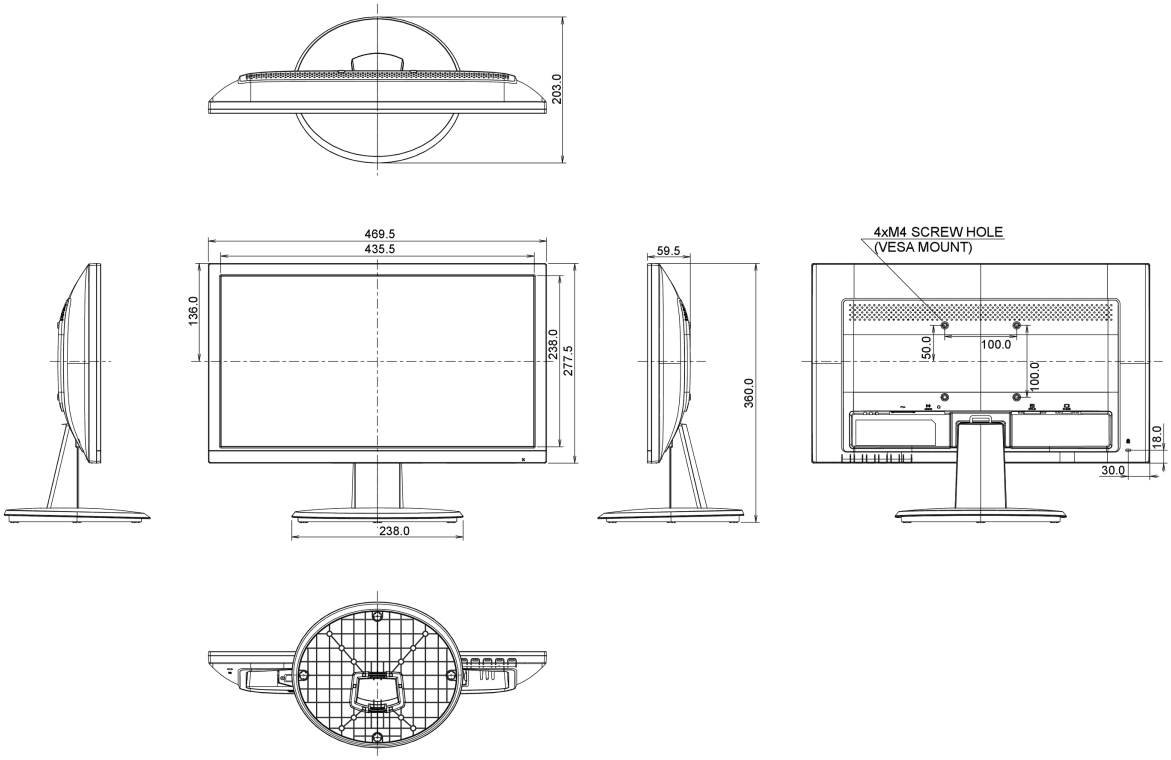

Все товарные знаки и торговые марки являются собственностью их владельцев и они защищены. Ошибки и изменения допускаются. Спецификации могут быть изменены без уведомления. Все LCD мониторы соответствуют стандарту ISO-9241-307:2008 по политике битых пикселов.

© IIYAMA CORPORATION. ALL RIGHTS RESERVED