iiyama

MD-CAR2031-B1
PRELIMINARY

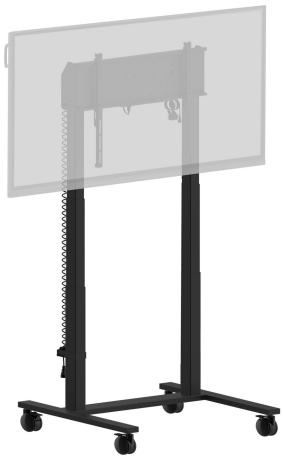

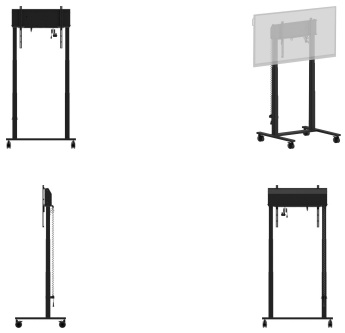

01 TEKNIK ÖZELLIK

Ekran sayısı	1
Ekran boyutu	55" - 105"
Yükseklik ayarı	950mm, Centre of the screen is 850 - 1800mm
Maksimum ağırlık kapasitesi	120kg / monitör
VESA maksimum	800 x 600mm

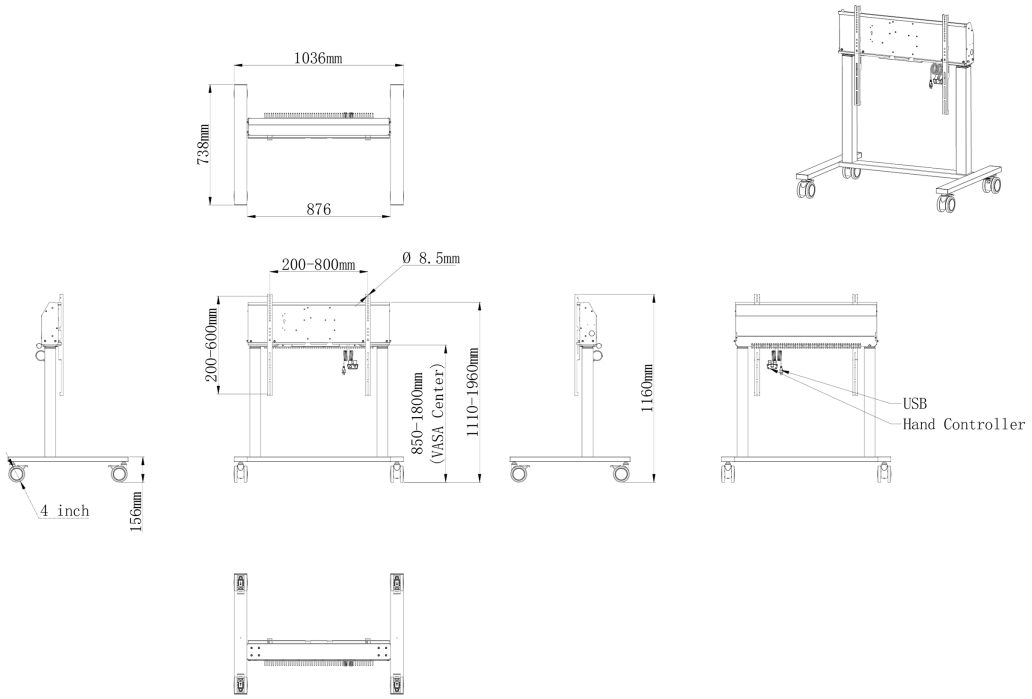

02 ÖLÇÜLER / AĞIRLIK

Ürün boyutları G x Y x D	1036 x 850 to 1800 x 738mm
Kutu boyutları G x Y x D	1132 x 182 x 754mm
Ağırlık (kutu hariç)	40.9kg
Ağırlık (kutu ile birlikte)	43.5kg
EAN kodu	4948570033270

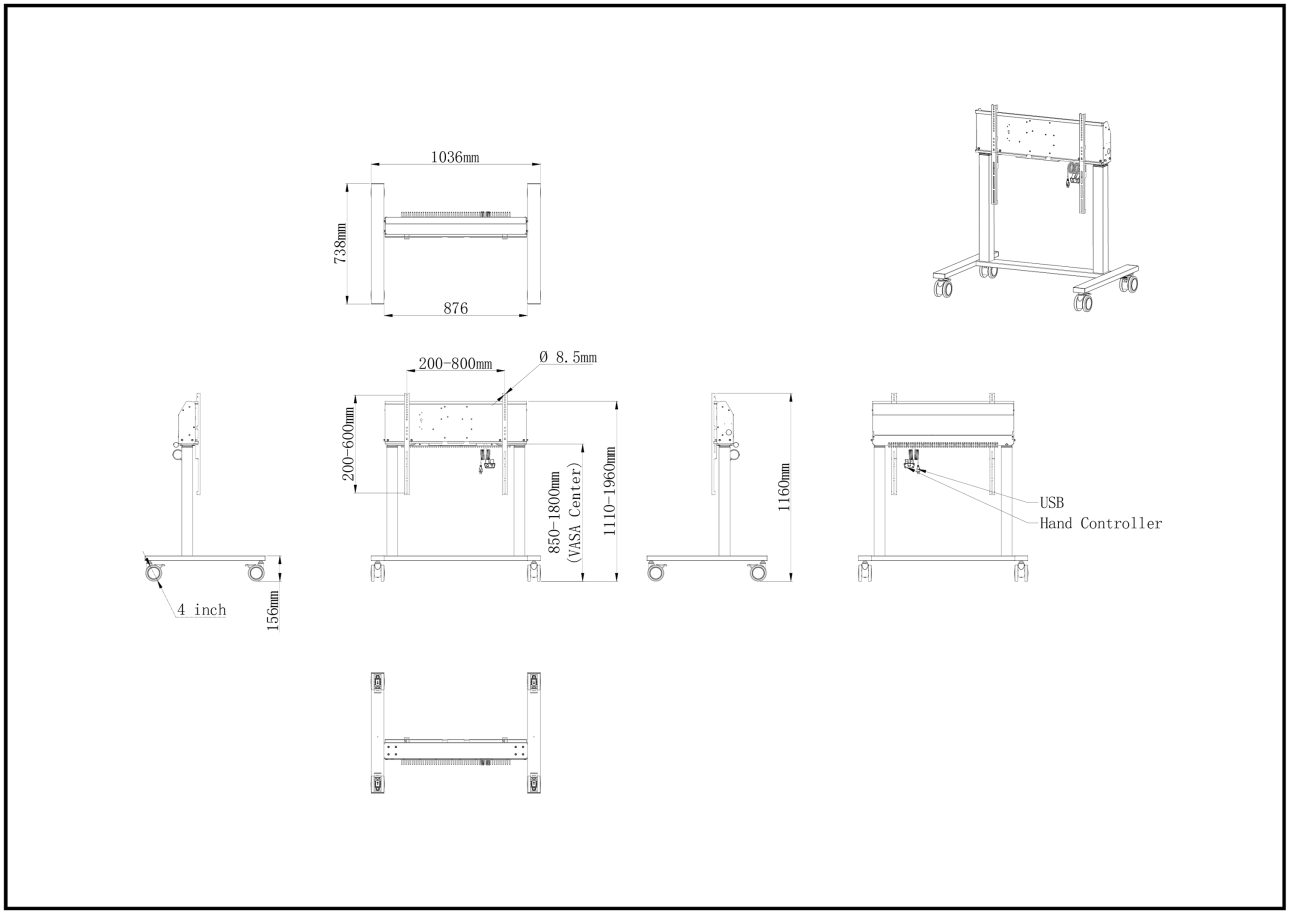

03 İLGİLİ BİLGİ

İlgili ürünler	MD CAR2011-B1

All trademarks and registered trademarks acknowledged. E & O E. Specification subject to change without notice. All LCD's comply with ISO-9241-307:2008 in connection with pixel defects.

© IIYAMA CORPORATION. ALL RIGHTS RESERVED