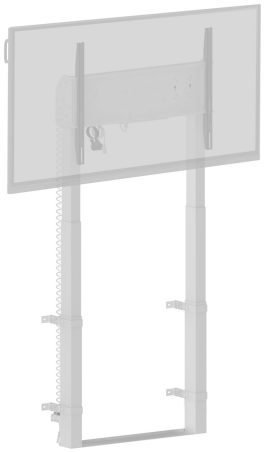

98" boyutuna kadar monitörler için tek kolonlu elektrikli yer standı

Bu sabit yer ve duvara monteli elektrikli stand, 55"-98" ekranlar için mükemmel bir çözümdür. VESA 800x600mm'ye kadar ve 120kg'ye kadar ekranlar için uygundur. "Çek ve bırak" montaj aparatları ve kablolu uzaktan kumanda ile donatılmış bu stand, sınıf veya toplantı odalarında kullanılan ekranlar için ideal bir çözümdür.

iiyama TE12, TE14 ve TE18 SERİSİ IFP - Etkileşimli Ekranlar ekranlarla mükemmel uyum sağlar ve kullanıcıların ekran üzerinden yükseklik kontrolü yapmasına olanak tanır. 2 önceden ayarlanmış yükseklik seviyesini kaydetme seçeneği ile farklı kullanıcılar ekranın konumunu hızla kendi ihtiyaçlarına göre ayarlayabilirler.

*105" ekranı monte etmek için şu montaj kitine ihtiyacınız olacak: MD-ADAP001.

01 TEKNIK ÖZELLIK

Ekran sayısı	1
Ekran boyutu	55" - 105"
Yükseklik ayarı	950mm, Centre of the screen is 812 - 1762mm
Maksimum ağırlık kapasitesi	120kg / monitör
VESA maksimum	800 x 600mm

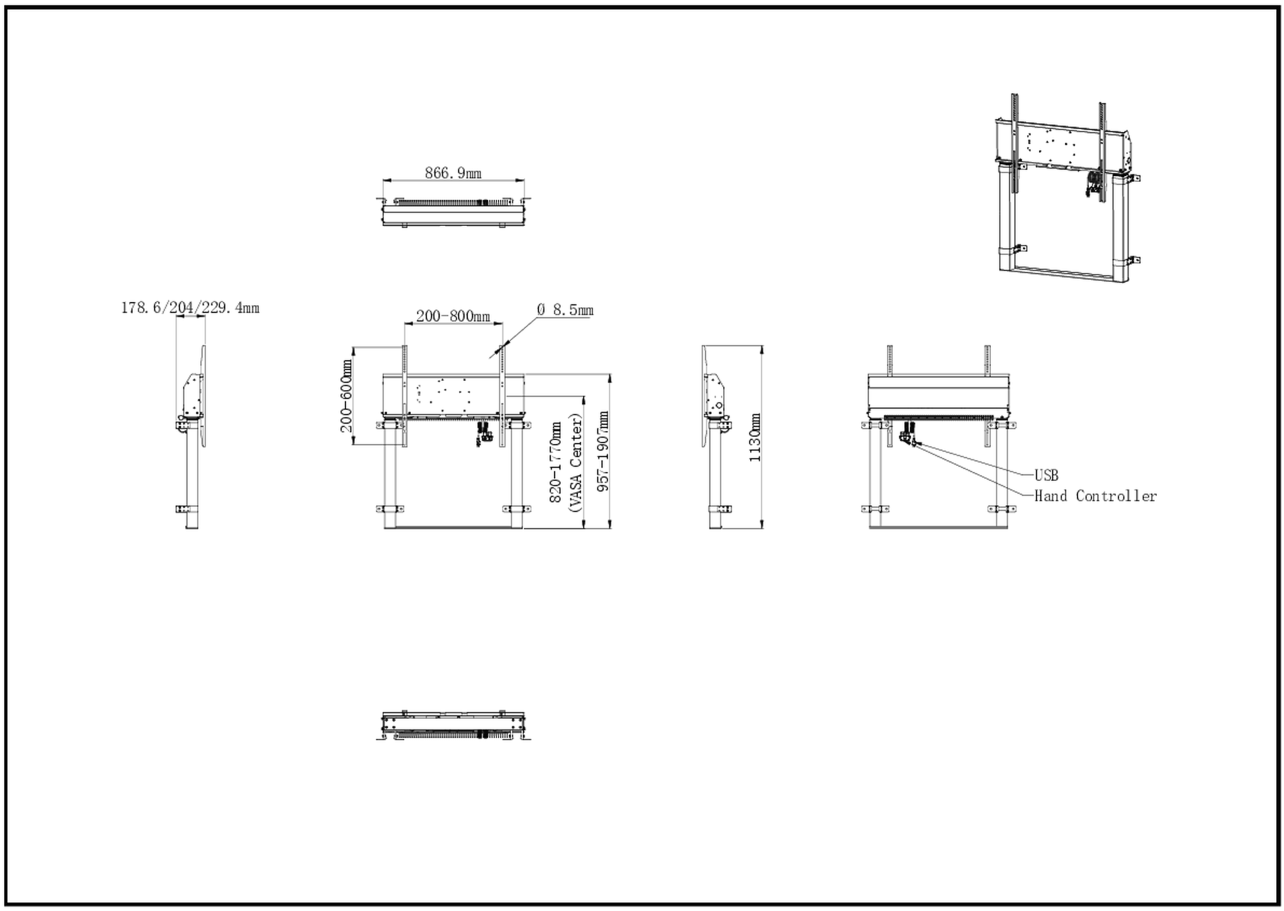

02 ÖLÇÜLER / AĞIRLIK

Ürün boyutları G x Y x D	886.9 x 1770 x 178.6229.4mm
Kutu boyutları G x Y x D	1132 x 182 x 754mm
Ağırlık (kutu hariç)	35.4kg
Ağırlık (kutu ile birlikte)	38kg
EAN kodu	4948570033263

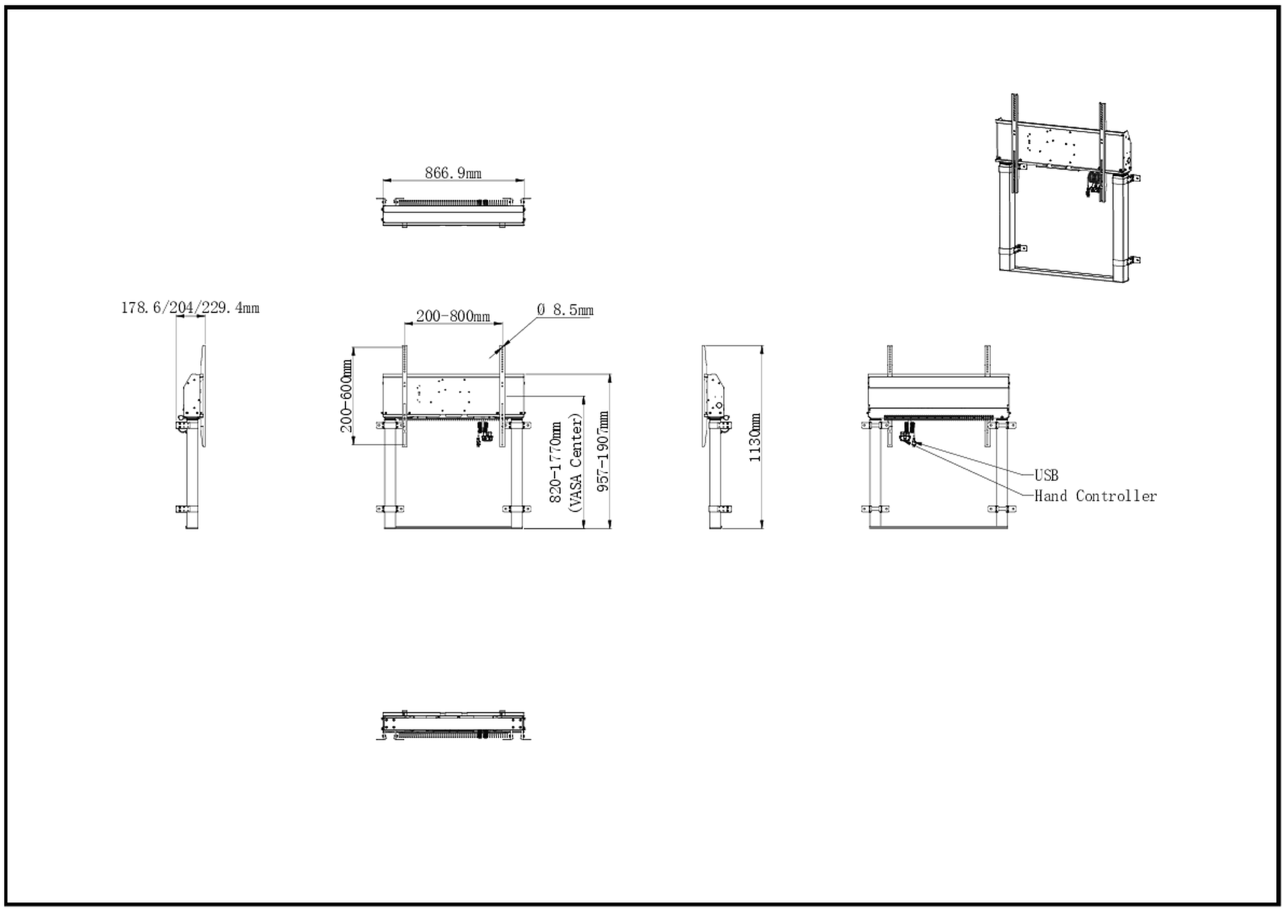

03 İLGİLİ BİLGİ

İlgili ürünler	MD WLIFT1021-B1

All trademarks and registered trademarks acknowledged. E & O E. Specification subject to change without notice. All LCD's comply with ISO-9241-307:2008 in connection with pixel defects.

© IIYAMA CORPORATION. ALL RIGHTS RESERVED