32" VA panel with 4K resolution

The ProLite XB3288UHSU is a 32'' 4K monitor capable of displaying 4 times more information than a Full HD screen. It will hence suit a massive range of applications requiring an above average viewable area, like desktop publishing, CAD/CAM drawing, data virtualization, photographic and web design. The VA panel technology offers exceptional colour performance, high contrast and wide viewing angles. HDMI, DisplayPort and a headphone socket ensure compatibility across various devices and media platforms. The 150mm height-adjustable stand featuring pivot and swivel functions deliver great versatility and comfort of use.

4K

Rozlišení UHD (3840x2160), lépe známé jako 4K, nabízí obrovský prostor se zobrazením 4 krát více informací a pracovního prostoru než Full HD obrazovka. Vzhledem k vysokému DPI (bodů na palec) dokáže monitor zobrazit neuvěřitelně ostrý a čistý obraz.

VA

VA panel technology offers higher contrast, darker blacks and much better viewing angles than standard TN technology. The screen will look good no matter what angle you look at it.

01 CHARAKTERISTIKA OBRAZU

Úhlopříčka monitoru	31.5", 80cm
Panel	VA s matnou povrchovou úpravou
Nativní rozlišení	3840 x 2160 @60Hz (8.3 megapixel 4K UHD)
Formát obrazu	16:9
Jas	300 cd/m²
Kontrast	3000:1
Pokročilý kontrast	80M:1
Čas rekace (GTG)	3ms
Úhel sledování	horizontální/vertikální: 178°/178°, na parvo/na lefo: 89°/89°, nahoru/dolů: 89°/89°
Barevná podpora	1.07B 10bit (NTSC: 95%)
Horizontalfrequenz	30 - 135kHz
Arbeitsfläche H x B	698.4 x 392.9mm, 27.5 x 15.5"
Velikost bodů	0.181mm
Barva	matná, černá

02 ROZHRANÍ / KONEKTORY / OVLÁDÁNÍ

Vstupní porty	HDMI x2 (v. 2.0) DisplayPort x1 (v. 1.2)
USB HUB	x2 (v. 3.2 (Gen 1, 5Gbit; DC5V, 900mA))
HDCP	ano
Konektor pro sluchátka	ano

03 VLASTNOSTI

Redukce modrého světla	ano
Flicker Free LED	ano
Adaptive Sync support	@38~60Hz
HDR	ano
Jazyky OSD	EN, DE, FR, IT, RU, JP, CZ, NL, PL
Kontrolní tlačítka	Joystick: Power/Menu, Scroll up/Input select, Scroll down, Left/Eco Mode, Right/Volume
Nastavitelné parametry	picture (brightness, contrast, black tuner, sharpness, OD, ACR, Eco, X-Res Technology), colour (warm, normal, cool, user colour, i-Style colour, blue light reducer), input select, audio (volume, mute), PiP/PbP (mode, sub win input, PiP size, PiP position, swap, audio input), language , OSD settings (OSD H. position, OSD V. position, OSD background, OSD time out, information), setup menu (video mode adjust, HDMI RGB range, HDR, FreeSync, USB BC, opening logo, LED, memory recall)
Reproduktory	2 x 3W
Výhoda	Kensington-lock™ připraven, DDC/CI, Mac OSX

04 MECHANICKÉ ČÁSTI

Úpravy polohy	výška, swivel, náklon
Výškově nastavitelné	150mm
Úhel otočení	90°; 45° na lefo; 45° na parvo
Úhel náklonu	23° nahoru; 35° dolů
VESA	100 x 100mm

Systém správy kabelů	ano

05 ZAHRNUTÉ PŘÍSLUŠENSTVÍ

Kabely	napájecí, USB, HDMI, DP
Ostatní	uživatelský manuál, instrukce bezpečnosti

06 POWER-MANAGEMENT

Napájecí zdroj:	interní
Napájení	AC 100 - 240V, 50/60Hz
Odběr energie:	44W typisch, 0.5W odpočinek, 0.5W vypnutý

07 UDRŽITELNOST

Předpisy	CE, TÜV-Bauart, EAC, VCCI-B, PSE, RoHS support, ErP, WEEE, REACH, UKCA
Energetická třída (Regulation (EU) 2017/1369)	G
REACH SVHC	nad 0.1% olova

08 ROZMĚRY / HMOTNOST

Rozměry výrobku Š x V x D	730 x 455.5 (605.5) x 239.5mm
Váha (bez balení)	8.8kg
EAN code	4948570121335

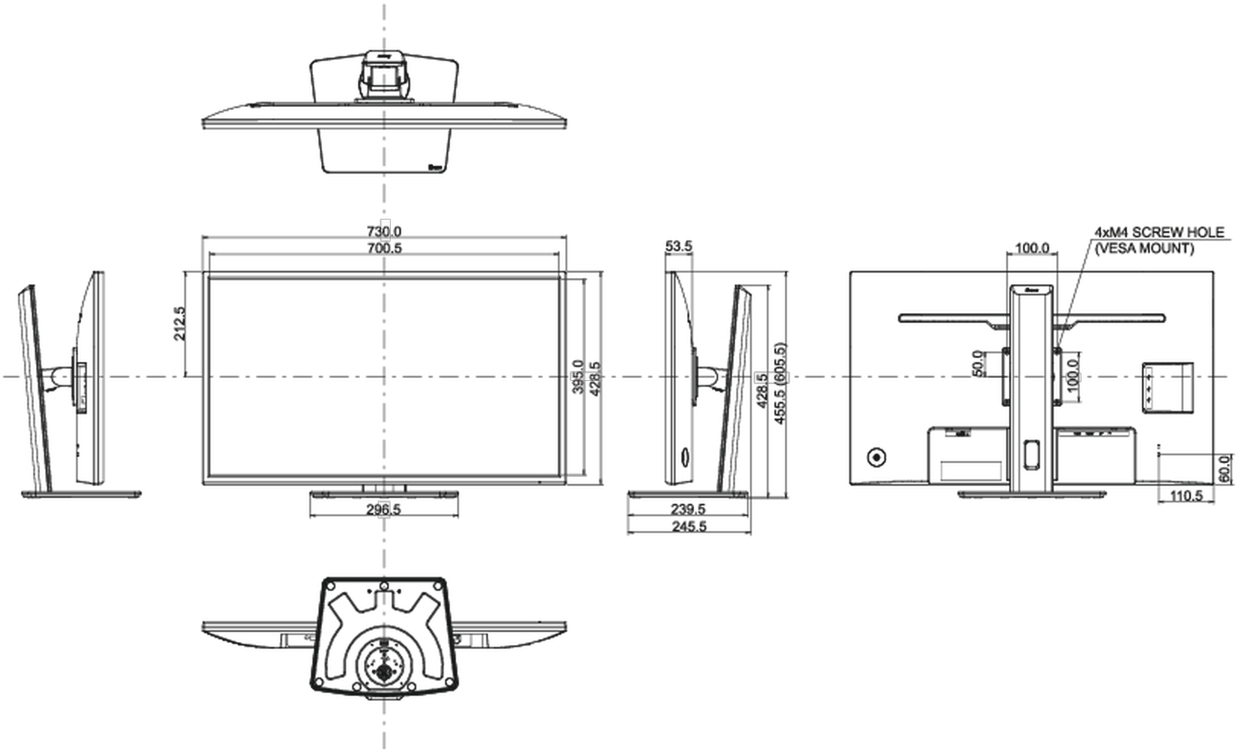

Všechny ochranné známky jsou registrovány a chráněny. Vyhrazené právo na změny. Veškeré ploché panely LCD splňují normu ISO-9241-307:2008

v oblasti počtu vadných pixelů.

© IIYAMA CORPORATION. ALL RIGHTS RESERVED