23” monitor sa IPS panelom i postoljem podesivim po visini

ProLite XUB2390HS je 23" LED monitor opremljen IPS tehnologijom panela, koji nudi preciznu i konzistentnu reprodukciju boja sa širokim uglovima gledanja i brzim vremenom odziva. XUB2390HS ima pravo ergonomsko postolje koje uključuje podešavanje visine do 150 mm, sa funkcijama nagibanja i okretanja garantujući vrhunske performanse za digitalnu obradu fotografija, web dizajn kao i standardnu upotrebu u kancelariji.To je savršen izbor za postavke sa više monitora.

IPS

IPS tehnologija nudi veći kontrast, tamnije crne i mnogo bolje uglove gledanja od standardne TN tehnologije. Ekran će izgledati dobro bez obzira pod kojim ga uglom gledate.

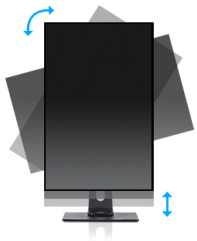

Postolje podesivo po visini (150mm) + Pivot (rotacija obe strane)

Pomoću postolja podesivog po visini stvorićete ergonomsko radno držanje i položaj koji zadovoljava sve zdravstvene i sigurnosne zahteve. To ne samo da će sprečiti bilo kakve zdravstvene probleme, već će i povećati Vašu produktivnost. Funkcija okretanja ekrana omogućava okretanje iz pejzažne u portretnu orijentaciju. Ova funkcionalnost može biti korisna ako aplikaciji treba veća visina nego širina.

01 KARAKTERISTIKE EKRANA

Dizajn	Bez rama sa tri strane
Dijagonala	23", 58.4cm
Panel	AH-IPS LED, mat finiš
Osnovna rezolucija	1920 x 1080 @60Hz (2.1 megapixel Full HD)
Osnovna rezolucija	60Hz
Format ekrana	16:9
Osvetljenje	250 cd/m²
Statički kontrast	1000:1
Napredni kontrast	5M:1
Vreme odziva (GTG)	4ms
Zona gledanja	horizontalno/vertikalno: 178°/178°, desno/levo: 89°/89°, gore/dole: 89°/89°
Podržane boje	16.7mln (sRGB: 99%; NTSC: 72%)
Horizontalna sinhronizacija	24 - 80KHz
Vidljiva površina Š x V	509.2 x 286.4mm, 20 x 11.3"
Razmak piksela	0.265mm
Boja	mat, crna

02 KONEKTORI / KONTROLE

Ulaz signala	VGA x1 DVI x1 HDMI x1
HDCP	da
Priključak za slušalice	da

03 KARAKTERISTIKE

Smanjeno emitovanje plave svetlosti	da
Dodatno	i-Style boje
OSD jezici	EN, DE, FR, RU, JP, NL, PL
Kontrolni tasteri	Uključivanje, Meni, +/ Jačina zvuka, -/ EKO, Auto/ Selektovanje Signala
Zvučnici	2 x 2W
Pogodnost	Kensington-lock™ priprema, DDC/CI, DDC2B, Mac OSX

04 MEHANIČKI

Podešavanje položaja prikaza	visina, okretanje, nagib, pivot (rotacija u obe strane)
Podešavanje visine	150mm
Rotacija (PIVOT funkcija)	90°
Okretno postolje	90°; 45° levo; 45° desno
Ugao nagiba	23° gore; 5° dole
VESA montiranje	100 x 100mm
Sistem upravljanja kablovima	da

05 UKLJUČENI DODACI

Kablovi	Strujni kabl, HDMI

Ostalo	kratko uputstvo, bezbednosni vodič

06 UPRAVLJANJE NAPAJANJEM

Napajanje	interna
Potrošnja energije	% 1W tipično, 0.45W stand by, 0.3W iskljucen

07 ODRŽIVOST

Propisi	CE, TÜV-Bauart, EAC, VCCI-B, RoHS podrška, ErP, WEEE, REACH, UKCA
Klasa energetske efikasnosti (Regulation (EU) 2017/1369)	E
REACH SVHC	iznad 0.1%: Olova

08 DIMENZIJE / TEŽINA

Dimenzije proizvoda Š x V x D	532.5 x 354.5 (504.5) x 209.5mm
Dimenzije kutije Š x V x D	615 x 418 x 160mm
Težina (bez kutije)	5.1kg
Težina (sa kutijom)	6kg
EAN kod	4948570121434

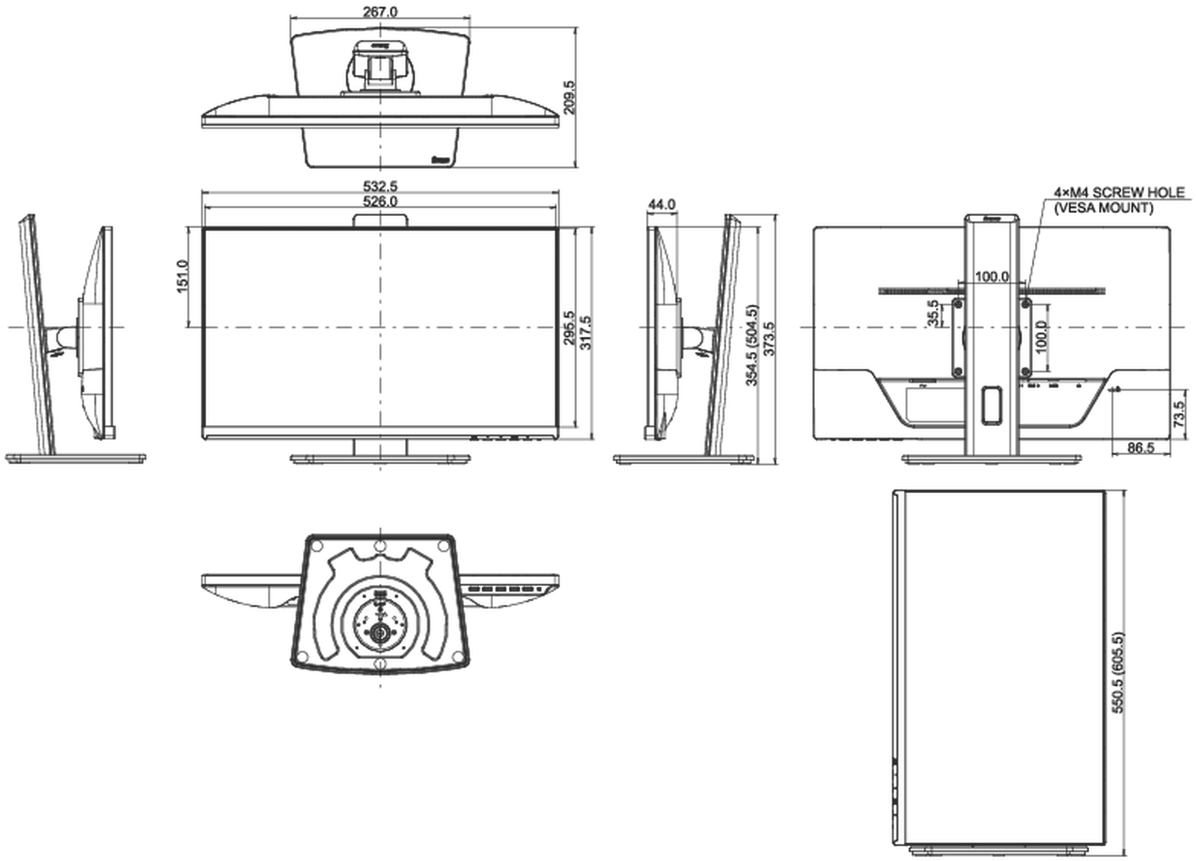

All trademarks and registered trademarks acknowledged. E & O E. Specification subject to change without notice. All LCD's comply with ISO-9241-307:2008 in connection with pixel defects.

© IIYAMA CORPORATION. ALL RIGHTS RESERVED