Ontketen jouw volledige gaming skills met de Fast IPS GB2470HSU Red Eagle

Krijg het concurrentievoordeel dat je nodig hebt om jouw volledige gaming skills te ontketenen met de 24-inch GB2470HSU met 0.8ms MPRT en 165Hz verversingssnelheid. Gewapend met FreeSync Premium kan je in een fractie van een seconde beslissingen nemen en ghosting of vegen in het beeld vergeten. De IPS-paneeltechnologie garandeert uitstekend beeldkwaliteit en met de Black Tuner-functie pas je gemakkelijk de helderheid en de donkere tinten aan voor beter zicht in schaduwpartijen. Dankzij de in hoogte verstelbare voet pas je de schermpositie eenvoudig naar je voorkeur aan om comfort te garanderen tijdens marathon gamesessies.

Ook verkrijgbaar in het wit : G-Master GB2470HSU-W5

Fast IPS

De Fast IPS-paneeltechnologie garandeert niet alleen betrouwbaarheid, levendige slagveldscènes die worden weergegeven met een voortreffelijke kleurnauwkeurigheid, maar biedt ook een uitstekende Moving Picture Response Time (MPRT) van 0.8ms.

FreeSync™ Premium Technologie

Deze monitor garandeert een lage invoerlatentie en een lage framesnelheidcompensatie, waardoor kraak- of stotterproblemen bij vrijwel elke framesnelheid worden geëlimineerd.

01 PANEEL EIGENSCHAPPEN

Beelddiagonaal	23.8", 60.5cm
Paneel	Fast IPS IGZO, matte finish
Resolutie	1920 x 1080 @165Hz (2.1 megapixel Full HD, DisplayPort)
Beeldverhouding	16:9
Paneel helderheid	250 cd/m²
Statisch contrast	1100:1
Advanced contrast	80M:1
Reactietijd (MPRT)	0.8ms
Inkijkhoek	horizontaal/verticaal: 178°/178°, rechts/links: 89°/89°, naar boven/onderen: 89°/89°
Kleurondersteuning	16.7mln 8bit
Horizontale frequentie	15 - 195kHz
Zichtbaar formaat	527 x 296.5mm, 20.7 x 11.7"
Pixel pitch	0.275mm
Kleur	mat, zwart

02 SIGNAALINGANGEN & CONNECTIVITEIT

Video ingang	HDMI x1 (v.1.4, max. 1920 x 1080 @144Hz) DisplayPort x1 (v.1.2, max. 1920 x 1080 @165Hz)
USB HUB	x2 (v.2.0 DC5V, 500mA)
HDCP	ja
Hoofdtelefoon aansluiting	ja

03 KENMERKEN

Blue light reducer	ja
Flicker Free LED	ja
Adaptive Sync ondersteuning	FreeSync Premium - HDMI: 1920 x 1080 @48-144Hz, DP: 1920 x 1080 @48-165Hz
OSD-talen	EN, DE, FR, ES, IT, PT, RU, JP, CZ, NL, PL
Bedieningsknoppen	Ingangsselectie/ Sluiten, +/ Volume, -/ i-Style Colour, Menu, Aan/Uit knop
Gebruikersinstellingen	beeldinstellingen (helderheid, contrast, overdrive, verh. Contrast, ECO, blue light reducer, Black Tuner, MBR, gamma), ingangsselectie, audio aanpassen (volume, geluid uit), gebruikersinstellingen opslaan, kleurinstellingen (kleurtemp., 6-as, gebruikersinstellingen), afbeelding aanpassen (i-Style colour, X-Res Technologie, scherp en zacht, HDMI bereik, directe aansturing, video modus aanpassen), taal, setup menu (OSD H. positie, OSD V. positie, OSD time-out, openingslogo, AMD FreeSync Premium,LED), display info, resetten
Luidspreker	2 x 2W
Diefstalbeveiliging	Kensington-lock™ voorbereid, DDC2B, Mac OSX

04 MECHANISME

Positieaanpassingen	hoogte, kantelen, pivot (rotatie aan beide zijden)
Hoogte-instelling	150mm
Rotatie	90°
Kantelhoek	23° omhoog; 5° omlaag
VESA montage	100 x 100mm
Kabelmanagement systeem	ja

05 INBEGREPEN ACCESSOIRES

Kabels	Stroom, USB, HDMI, DP
Overige	Quick guide handleiding, veiligheidsinstructies

06 POWER-MANAGEMENT

Voeding	intern
Stroomvoorziening	AC 100 - 240V, 50/60Hz
Energieverbruik	20W typisch, 0.5W stand by, 0.3W uit modus

07 DUURZAAMHEID

Richtlijnen	CE, TÜV-Bauart, EAC, PSE, RoHS support, ErP, WEEE, VCCI, REACH
Energie efficiëntie klasse (Regulation (EU) 2017/1369)	E
REACH SVHC	meer dan 0.1%: Lood

08 AFMETINGEN / GEWICHT

Product afmetingen B x H x D	539.5 x 385(535) x 210mm
Doos afmetingen B x H x D	610 x 398 x 157mm
Gewicht (zonder doos)	4.5kg
Gewicht (inclusief doos)	6kg
EAN code	4948570121397

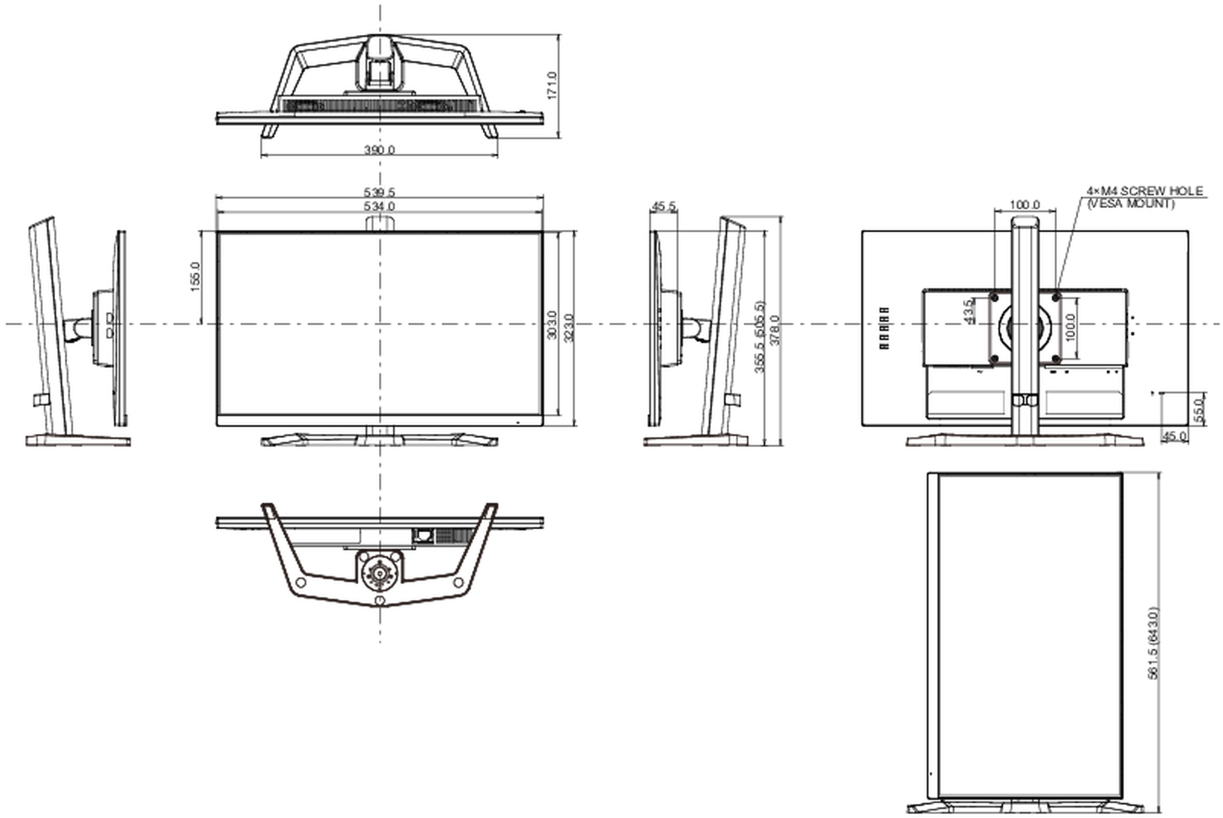

Alle handelsmerken zijn geregisteerd. Gegevens onder voorbehoud van zetfouten. Specificaties kunnen vooraf en zonder opgaaf van reden gewijzigd worden. Alle LCD-panels vallen onder ISO-9241-307:2008 inzake pixelfouten.

© IIYAMA CORPORATION. ALL RIGHTS RESERVED