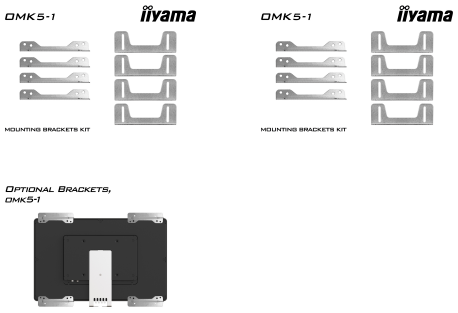

Kit de soporte para montaje de pantallas táctiles open frame iiyama TF1615MC

Esta solución es compatible con los siguientes modelos de iiyama: TF1615MC

01 ESPECIFICACIÓN TÉCNICA

Tipo	mounitng bracket

● **Bracket dimensions**

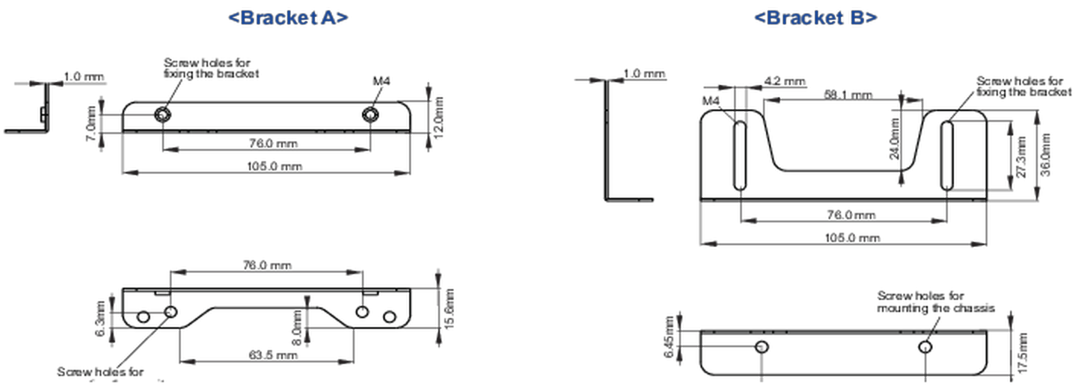

02 DIMENSIONES / PESO

Código EAN	4948570033164

● **Bracket dimensions**

<Bracket A>

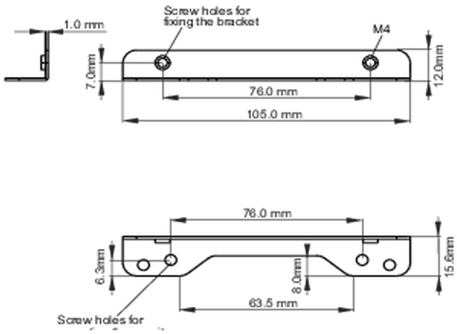

<Bracket B>

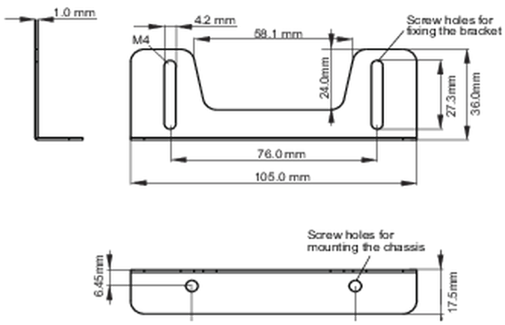

03 INFORMACIÓN RELACIONADA

Productos relacionados	ProLite TF1615MC-B1

All trademarks and registered trademarks acknowledged. E & O E. Specification subject to change without notice. All LCD's comply with ISO-9241-307:2008 in connection with pixel defects.

© IIYAMA CORPORATION. ALL RIGHTS RESERVED