27" IPS-monitor met USB-C-connector

De XUB2792HSC is uitgerust met een USB-C-connector en helpt u om uw bureau te organiseren met slechts één kabel, die uw notebook van stroom voorziet en tegelijkertijd oplaadt vanaf de monitor. Het IPS-paneel biedt nauwkeurige en consistente kleurweergave met brede kijkhoeken. De Blue Light Reducer-functie met Flicker Free LCD-technologie vermindert de belasting van de ogen en biedt een comfortabelere kijkervaring. Deze 27" monitor is tevens uitgerust met een 15cm in hoogte verstelbare voet met pivot functie (roteerbaar), waarmee u eenvoudig de schermpositie aan uw voorkeuren aanpast, voor een ergonomische houding.

IPS-technologie

IPS-schermen staan vooral bekend om hun brede kijkhoeken en natuurlijke, zeer nauwkeurige kleuren. Ze zijn bijzonder geschikt voor kleurkritische toepassingen.

USB-C

Via de ingebouwde USB 3.0 HUB kunt met één kabel uw laptop opladen, video aansluiten (DP-alt-modus) en verbinding maken met uw randapparatuur.

01 PANEEL EIGENSCHAPPEN

Design	3-zijdig randloos
Beelddiagonaal	27", 68.6cm
Paneel	IPS LED, matte finish
Resolutie	1920 x 1080 @75Hz (2.1 megapixel Full HD)
Beeldverhouding	16:9
Paneel helderheid	250 cd/m²
Statisch contrast	1000:1
Advanced contrast	80M:1
Reactietijd (GTG)	4ms
Inkijkhoek	horizontaal/verticaal: 178°/178°, rechts/links: 89°/89°, naar boven/onderen: 89°/89°
Kleurondersteuning	16.7mln (sRGB: 99%; NTSC: 72%)
Horizontale frequentie	30 - 85kHz
Zichtbaar formaat	597.8 x 336.3mm, 23.5 x 13.2"
Pixel pitch	0.311mm
Kleur	mat, zwart

02 SIGNAALINGANGEN & CONNECTIVITEIT

Video ingang	HDMI x1 DisplayPort x1 USB-C x1 (Stroomvoorziening 65W)
USB HUB	x2 (v. 3.2 (Gen 1, 5Gbit; DC5V, 900mA))
HDCP	ja
Hoofdtelefoon aansluiting	ja
USB-C	x1 (Power delivery 65W)

03 KENMERKEN

Blue light reducer	ja
Flicker Free LED	ja
Extra	i-Style colour
OSD-talen	EN, DE, FR, ES, IT, RU, JP, CZ, NL, PL
Bedieningsknoppen	Aan/Uit-knop, Menu/Selecteren, + / Volume, - / ECO, Sluiten, Invoer
Gebruikersinstellingen	beeldinstellingen (helderheid, contrast, Eco modus, blue light reducer, verh. contrast, Overdrive), kleurinstellingen (kleur temp., gebruikersinstellingen, i-style colour), OSD (H. positie, V. positie, OSD rotatie, time-out OSD) taal, herroepen, diversen (scherp en zacht, video-modus aanpassen, openingslogo, USB BC, MST, weergaveinformatie), invoeselectie (invoerbron), audio (volume, dempen)
Luidspreker	2 x 2W
Diefstalbeveiliging	Kensington-lock™ voorbereid, DDC2B, Mac OSX

04 MECHANISME

Positieaanpassingen	hoogte, draaien, kantelen, pivot (rotatie aan beide zijden)
Hoogte-instelling	150mm
Rotatie	90°
Draaibare voet	90°; 45° links; 45° rechts
Kantelhoek	23° omhoog; 5° omlaag

VESA montage	100 x 100mm
Kabelmanagement systeem	ja

05 INBEGREPEN ACCESSOIRES

Kabels	Stroom, HDMI, USB-C
Overige	Quick guide handleiding, veiligheidsinstructies

06 POWER-MANAGEMENT

Voeding	intern
Stroomvoorziening	AC 100 - 240V, 50/60Hz
Energieverbruik	20W typisch, 0.5W stand by, 0.5W uit modus

07 DUURZAAMHEID

Richtlijnen	TCO Certified, CE, TÜV-GS, EAC, VCCI-B, PSE, RoHS support, ErP, WEEE, REACH, UKCA
TCO Certified	XUB2792HSC-B5 H
Energie efficiëntie klasse (Regulation (EU) 2017/1369)	E
REACH SVHC	meer dan 0.1%: Lood

08 AFMETINGEN / GEWICHT

Product afmetingen B x H x D	612 x 393.5 (543.5) x 209.5mm
Doos afmetingen B x H x D	693 x 170 x 440mm
Gewicht (zonder doos)	6.6kg
Gewicht (inclusief doos)	7.0kg
EAN code	4948570121786

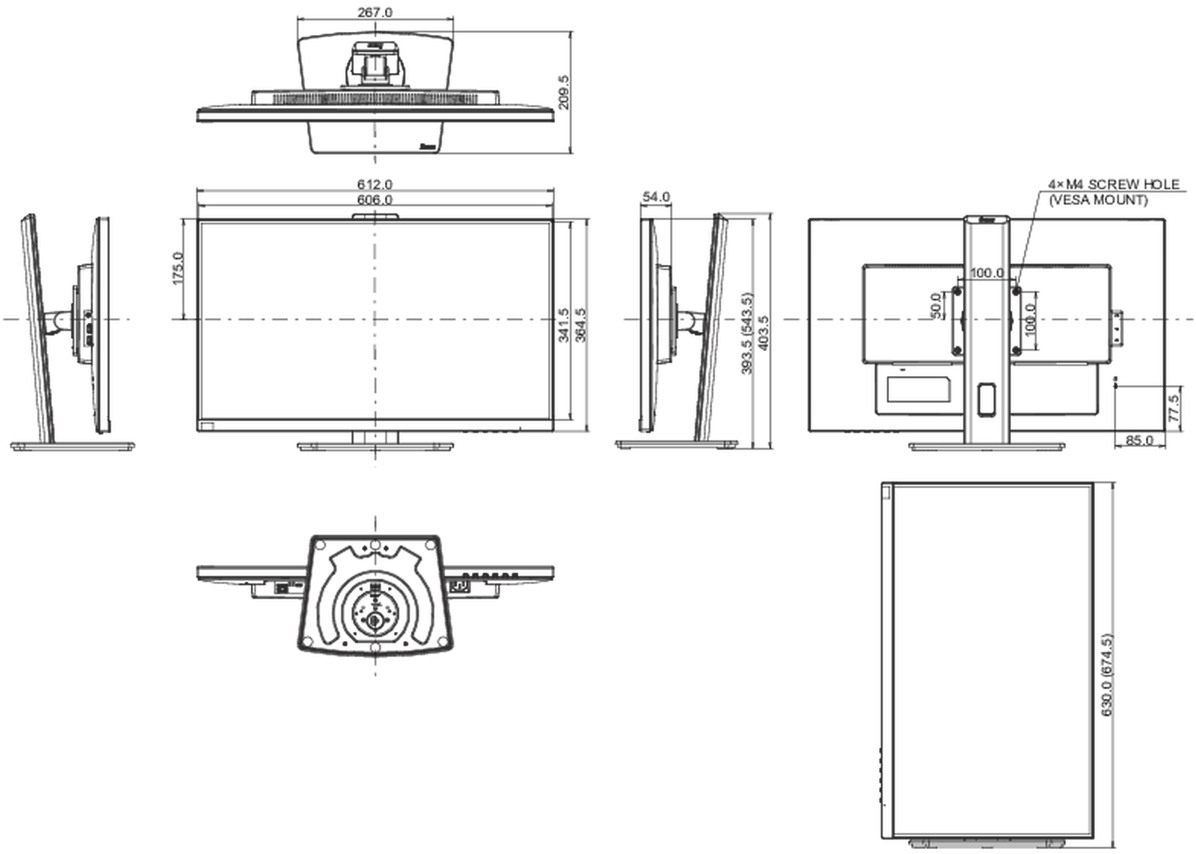

Alle handelsmerken zijn geregisteerd. Gegevens onder voorbehoud van zetfouten. Specificaties kunnen vooraf en zonder opgaaf van reden gewijzigd worden. Alle LCD-panels vallen onder ISO-9241-307:2008 inzake pixelfouten.

© IIYAMA CORPORATION. ALL RIGHTS RESERVED