Monitor desktop da 24" con connettore USB-C e pannello in tecnologia IPS

Il ProLite XUB2492HSC è dotato di un connettore USB-C che consente la trasmissione simultanea della corrente, dati, segnali video e audio – senza alcuna perdita di qualità e con un solo cavo! Fastidiosi cavi sulla scrivania vengono eliminati completamente.
Il pannello IPS offre colori ricchi e precisi con ampi angoli di visione. La funzione Blue Light Reducer con tecnologia LCD senza sfarfallio riduce lo stress degli occhi e offre un'esperienza visiva più confortevole. Fornito con un supporto regolabile in altezza di 150 mm, con funzioni di rotazione e di orientamento in verticale, il XUB2492HSC consente di regolare facilmente la posizione dello schermo in base alle proprie preferenze.

IPS Technology

I display IPS sono noti soprattutto per gli ampi angoli di visione e i colori naturali e precisi. Sono particolarmente adatti per applicazioni critiche dal punto di vista del colore.

USB-C

Con l'HUB USB 3.0 integrato è possibile trasmettere corrente, dati, segnali video e audio (modalità DP-alt) e collegare diverse periferiche tramite un unico cavo.

01 CARATTERISTICHE DISPLAY

Design	borderless su tre lati
Diagonale	24", 60.5cm
Pannello	IPS LED, finitura opaca
Risoluzione nativa	1920 x 1080 @75Hz (2.1 megapixel Full HD)
Format	16:9
Luminosità	250 cd/m²
Contrasto statico	1000:1
Contrasto avanzato	80M:1
Tempo di risposta (GTG)	4ms
Angolo di visione	orizzontale/verticale: 178°/178°, sinistra/destro 89°/89°, alto/gíu: 89°/89°
Supporta colore	16.7mln (sRGB: 99%; NTSC: 72%)
Siincronizzazione orizontale	30 - 85kHz
Angolo di visione L x H	527 x 296.5mm, 20.7 x 11.7"
Pixel pitch	0.275mm
Color	opaca, nero

02 INTERFACCE / CONNETTORI / CONTROLLI

Connettore ingresso	HDMI x1 DisplayPort x1 USB-C x1 (Fornitura di energia 65W)
USB HUB	x2 (v. 3.2 (Gen 1, 5Gbit; DC5V, 900mA))
HDCP	si
Connettore cuffie	si
USB-C	x1 (Fornitura di energia 65W)

03 CARATTERISTICHE SPECIALI

Riduzione luce blu	si
Flicker free	si
Lingua OSD	EN, DE, FR, ES, IT, RU, JP, CZ, NL, PL
Pulsanti controllo	Accensione, menu/selzezione, + / Volume, - / ECO, exit / selezione segnale
Controllo utente	picture adjust (brightness, contrast, ECO, blue light reducer, ACR, OD), colour (colour temp., user preset, i-style colour), OSD (OSD H. position, OSD V. position, OSD rotate, OSD time), language, recall, miscellaneous (sharp and soft, video mode adjust, opening logo, USB BC, display information), input select (input source), audio (volume, mute)
Altoparlanti	2 x 2W
Utilità	brevettato Kensington-lock™, DDC2B, Mac OSX

04 MECCANICA

Regolazione posizione display	altezza, swivel, tilt, perno (rotazione di entrambi i lati)
Regolazione altezza	150mm
Rotazione (funzione PIVOT)	90°
Snodo	90°; 45° sinistra; 45° destro
Angolo di inclinazione	23° alto; 5° giù
Montaggio VESA	100 x 100mm
Passaggio cavi	si

05 ACCESSORI INCLUSI

Cavo	di alimentazione, HDMI, USB-C
Altro	guida rapida, guida di sicurezza

06 ALIMENTAZIONE

Unità di alimentazione	interno
Alimentazione	AC 100 - 240V, 50/60Hz
Consumo energia	17W tipico, 0.5W stand by, 0.5W spento

07 SOSTENIBILITA'

Norme	TCO Certified, CE, TÜV-GS, EAC, VCCI-B, PSE, RoHS support, ErP, WEEE, REACH, UKCA
TCO Certified	XUB2492HSC-B5 K
Classe efficienza energetica (Regulation (EU) 2017/1369)	E
REACH SVHC	sopra 0.1%: Piombo

08 DIMENSIONI / PESO

Prodotti dimensioni L x H x P	539.5 x 343 (493) x 209.5mm
Box dimensioni L x H x P	608 x 395 x 150mm
Peso (netto)	5.6kg
Peso (lordo)	7.0kg
EAN code	4948570121762

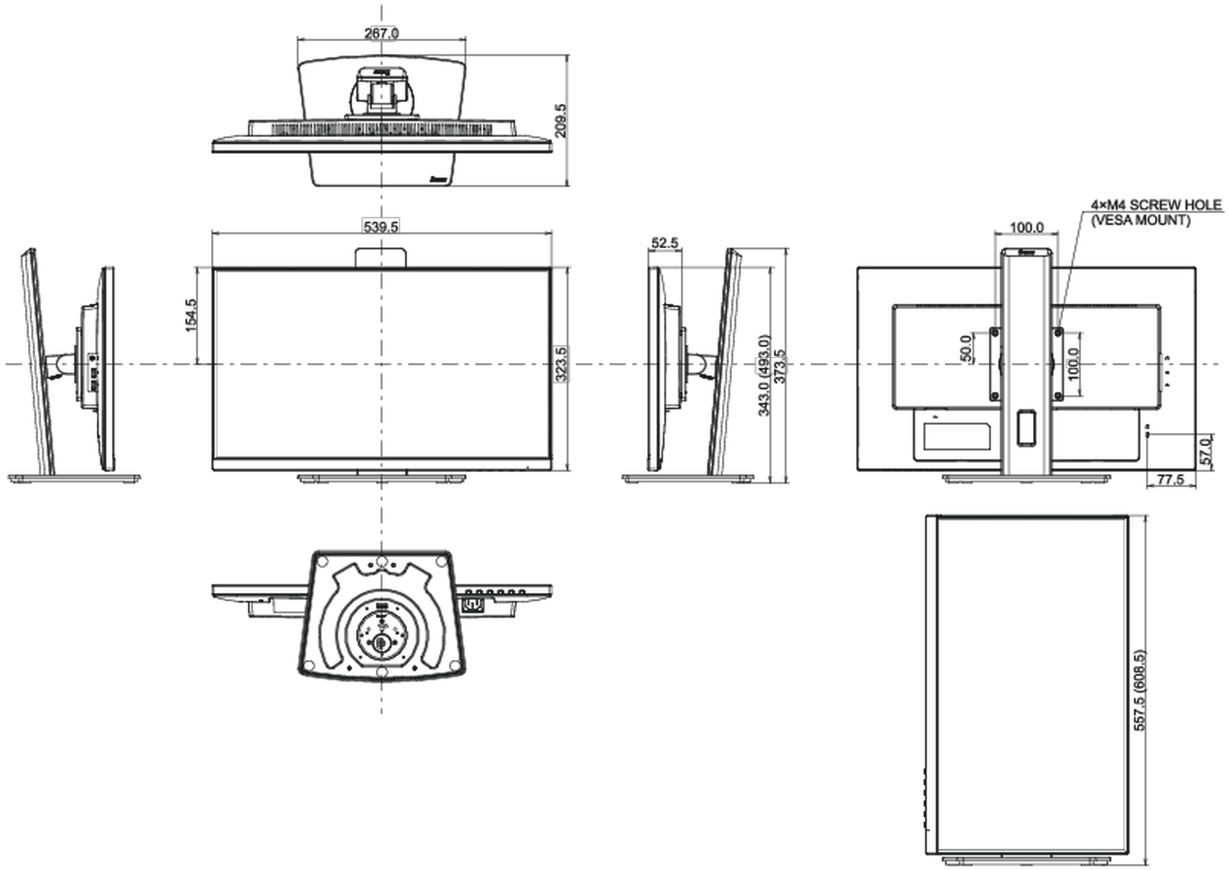

Tutti i marchi e i marchi registrati citati. E & O E. Specifiche soggette a modifiche senza preavviso. Tutti i display LCD è conforme alla norma ISO-9241-307:2008 in connessione con difetti dei pixel.

© IIYAMA CORPORATION. ALL RIGHTS RESERVED