27" WQHD IPS panel sa ergonomskim postoljem i USB-C vezom

Pružajući USB C povezivanje, XUB2792QSC vam omogućava da pojednostavite svoj radni prostor korišćenjem jednog kabla za povezivanje, napajanje (isporuka snage 65W) i punjenje notebook-a preko monitora, pružajući osnovu za hibridne kancelarijske prostore. IPS panel i WQHD (2560x1440) rezolucija nude primetno uzražajnije slike, odlične performanse u boji, široke uglove gledanja, što ovaj monitor čini idealnim rešenja za produktivnost, zahtevne kancelarijske aplikacije, kao i CAD programe. Opremljen zvučnicima, utičnicom za slušalice, funkcijom redukcije plavog svetla za smanjenje zamora očiju i ergonomskim postoljem podesivim po visini za optimalnu udobnost korisnika.

TCO usklađenost i ultra-niska potrošnja energije čine ovaj XUB2792QSC idealnim ekranom za moderno, ekološki svesno, ali produktivno radno mesto.

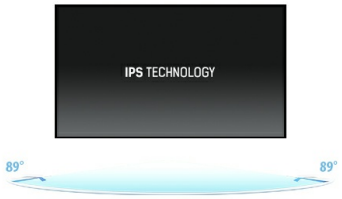

IPS Tehnologija

IPS displeji su najpoznatiji po širokim uglovima gledanja i prirodnim, izuzetno tačnim nijansama boja. Posebno su pogodni za primenu u situacijama gde je potrebno prikazati veliki broj nijansi boja.

USB-C

Sa jednim kablom možete puniti laptop, povezati video (DP-alt režim) i povezati se sa svojim perifernim uređajima preko ugrađenog USB 3.0 HUB-a.

01 KARAKTERISTIKE EKRANA

Dizajn	ultra tanak okvir sa 3 strane
Dijagonala	27", 68.5cm
Panel	IPS LED panel tehnologijam mat završna obrada
Osnovna rezolucija	2560 x 1440 @75Hz (3.7megapixel WQHD)
Osnovna rezolucija	75Hz
Format ekrana	16:9
Osvetljenje	350 cd/m²
Statički kontrast	1000:1
Napredni kontrast	80M:1
Vreme odziva (GTG)	4ms
Zona gledanja	horizontalno/vertikalno: 178°/178°, desno/levo: 89°/89°, gore/dole: 89°/89°
Podržane boje	16.7mln (sRGB: 99%; NTSC: 72%)
Horizontalna sinhronizacija	30 - 120KHz
Vidljiva površina Š x V	596.7 x 335.7mm, 23.5 x 13.2"
Razmak piksela	0.233mm
Boja	mat, crna

02 KONEKTORI / KONTROLE

Ulaz signala	HDMI x1 DisplayPort x1 USB-C x1 (PD 65W)
USB HUB	x2 (v. 3.2 (Gen 1, 5Gbit; DC5V, 900mA))
HDCP	da
Priključak za slušalice	da

03 KARAKTERISTIKE

Smanjeno emitovanje plave svetlosti	da
Bez treperenja	da
Dodatno	i-style Boje
OSD jezici	EN, DE, FR, ES, IT, RU, JP, CZ, NL, PL
Kontrolni tasteri	Uključivanje, meni / izbor, gore / jačina zvuka, dole / EKO, izlaz, ulaz
Korisničke kontrole	podešavanje slike (osvetljenost, kontrast, Eco, reduktor plave svetlosti, ACR, OD), podešavanja boja (temperatura boje, korisnička podešavanja, i-Stile boja), OSD (OSD H. pozicija, OSD V. pozicija, OSD rotacija, OSD vreme), jezik, opoziv, razno (oštar i mek, podešavanje video režima, logo otvaranja, MST, USB, RGB opseg, informacije), izbor ulaza, podešavanja zvuka (jačina zvuka, isključivanje zvuka)
Zvučnici	2 x 2W
Pogodnost	Kensington-lock™ priprema, DDC2B, Mac OSX

04 MEHANIČKI

Podešavanje položaja prikaza	visina, okretanje, nagib, pivot (rotacija u obe strane)
Podešavanje visine	150mm
Rotacija (PIVOT funkcija)	90°
Okretno postolje	90°; 45° levo; 45° desno
Ugao nagiba	23° gore; 5° dole
VESA montiranje	100 x 100mm

Sistem upravljanja kablovima	da

05 UKLJUČENI DODACI

Kablovi	Strujni kabl, HDMI, DP, USB-C
Ostalo	kratko uputstvo, bezbednosni vodič

06 UPRAVLJANJE NAPAJANJEM

Napajanje	interna
Potrošnja energije	% 1W tipično, 0.5W stand by, 0.3W iskljucen

07 ODRŽIVOST

Propisi	TCO Sertifikat, CE, TÜV-GS, EAC, VCCI-B, PSE, RoHS podrška, ErP, WEEE, REACH, UKCA
TCO Sertifikovan	ProLite XUB2792QSC-B5 H
Klasa energetske efikasnosti (Regulation (EU) 2017/1369)	E
REACH SVHC	iznad 0.1%: Olova

08 DIMENZIJE / TEŽINA

Dimenzije proizvoda Š x V x D	613.5 x 394.5 (544.5) x 209.5mm
Dimenzije kutije Š x V x D	693 x 170 x 446mm
Težina (bez kutije)	6.8kg
Težina (sa kutijom)	8.4kg
EAN kod	4948570121663

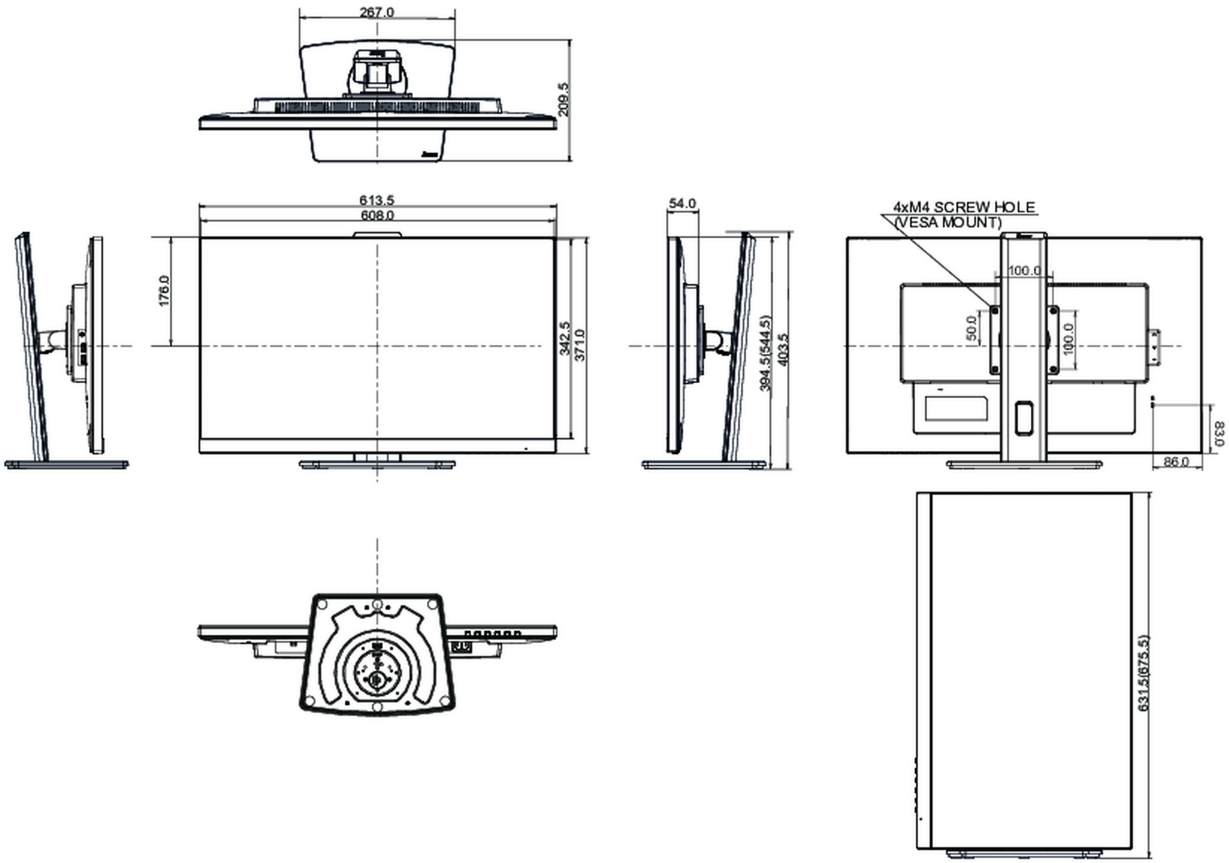

All trademarks and registered trademarks acknowledged. E & O E. Specification subject to change without notice. All LCD's comply with ISO-9241-307:2008 in connection with pixel defects.

© IIYAMA CORPORATION. ALL RIGHTS RESERVED