Pantalla de 27" con panel en tecnología IPS, USB-C dock y RJ45 (LAN)

Equipado con un conector dock USB-C, el XUB2792HSN le permite simplificar su espacio de trabajo utilizando un único cable para enviar la señal del portátil al monitor y para alimentar y cargar el portátil desde el monitor. Además, si su monitor está conectado a Internet con un cable LAN, su portátil también se conectará automáticamente a la red. Gracias a la salida DisplayPort, puede ampliar fácilmente su escritorio creando una configuración de doble monitor. El XUB2792HSN se suministra con un soporte de altura ajustable de 150 mm con funciones de pivote y giro, que le permite ajustar fácilmente la posición de la pantalla a sus preferencias.

USB-C Dock

El dock conecta la computadora portátil al monitor con un solo cable, que simultáneamente proporciona energía y acceso a la red cableada, y la señal de la computadora portátil se envía al monitor. Se puede conectar un segundo monitor a la salida DisplayPort (MST) para crear una configuración de varios monitores. Gracias a los puertos USB adicionales, también puede conectar un mouse, teclado o cámara web al monitor. Todo esto gracias a un único cable que conecta el portátil* a la base de conexión USB-C del monitor.
*Las funciones varían según las capacidades técnicas del USB-C de la computadora portátil.

Tecnología IPS

Las pantallas IPS son más conocidas por sus amplios ángulos de visión y sus colores naturales y precisos. Son particularmente adecuados para aplicaciones de color crítico.

01 CARACTERÍSTICAS DE LA PANTALLA

Diseño	3 lados sin bordes
Diagonal	27", 68.6cm
Pantalla	IPS Panel Technology LED, acabado mate
Resolución nativa	1920 x 1080 @75Hz (2.1 megapixel Full HD)
Resolucion nativa	75Hz
Relación de aspecto	16:9
Brillo	250 cd/m²
Contraste estático	1000:1
Contraste avanzado	80M:1
Tiempo de respuesta (GTG)	4ms
Área de visualización	horizontal/vertical: 178°/178°, derecho/izquierdo: 89°/89°, arriba/abajo: 89°/89°
Soporte de Color	16.7mln (sRGB: 99%; NTSC: 72%)
Sincronización horizontal	30 - 85kHz
Área de visualización h x v	597.8 x 336.3mm, 23.5 x 13.2"
Pixel pitch	0.311mm
Colour	mate, negro

02 INTERFACES / CONECTORES / CONTROLADORES

Conector de entrada	HDMI x1 DisplayPort x1 USB-C x1 (Alimentación 65W)
Conector de salida	DisplayPort x1 (Daisy Chain MST max. 1920 x 1080)
USB HUB	x2 (v. 3.2 (Gen 1, 5Gbit; DC5V, 900mA))
USB-C DOCK	x1 (Alimentación 65W, LAN, DP out, USB v. 3.2 (Gen 1, 5Gbit))
HDCP	si
Conector de auriculares	si
RJ45 (LAN)	x1

03 CARACTERISTICAS

Reductor de luz azul	si
Flicker free	si
OSD idioma	EN, DE, FR, ES, IT, RU, JP, CZ, NL, PL
Controles	Alimentación, Menú / Seleccionar, Arriba / Volumen, Abajo / Eco, Salida, Entrada
Los controles de usuario	ajuste de imagen (brillo, contraste, Eco, reductor de luz azul, ACR, OD), configuración de color (temperatura de color, ajuste predeterminado del usuario, color i-Style), OSD (posición H. OSD, posición V. OSD, rotación OSD, tiempo OSD), idioma, recuperación, misceláneo (nítido y suave, ajuste del modo de video, logotipo de apertura, USB BC, MST, información), selección de entrada, configuración de audio (volumen, silencio)
Altavoces	2 x 2W
Comodidad	preparado para Kensington-lock™, DDC2B

04 ASPECTOS MECÁNICOS

Soporte de altura regulable	altura, giro, inclinación, pivote (rotación a ambos lados)
Ajuste de altura	150mm
Rotación (función de pivote)	90°

Soporte giratorio	90°; 45° izquierdo; 45° derecho
Ángulo de inclinación	23° arriba; 5° abajo
Montaje VESA	100 x 100mm
Sistema de gestión de cables	si

05 ACCESSORIES INCLUDED

Cable	de alimentación, HDMI, USB-C
Otro	guía de inicio rápido, guía de seguridad

06 GESTIÓN DE ENERGÍA

Unidad de fuente de alimentación	interno
Fuente de alimentación	AC 100 - 240V, 50/60Hz
Gestión de energía	20W typical, Modo en espera 0.5W, Modo apagado 03W

07 SOSTENIBILIDAD

Certificados	TCO Certified, CE, TÜV-GS, EAC, VCCI-B, PSE, RoHS support, ErP, WEEE, REACH, UKCA
TCO Certified	XUB2792HSN-B5 H
Clase de eficiencia energética (Regulation (EU) 2017/1369)	E
REACH SVHC	por encima de 0.1% de plomo

08 DIMENSIONES / PESO

Producto dimensiones W x H x D	612 x 393.5 (543.5) x 209.5mm
Dimensiones de la caja (ancho x alto x fondo)	693 x 170 x 440mm
Peso (sin caja)	6.6kg
Peso (con caja)	8.4kg
Código EAN	4948570121779

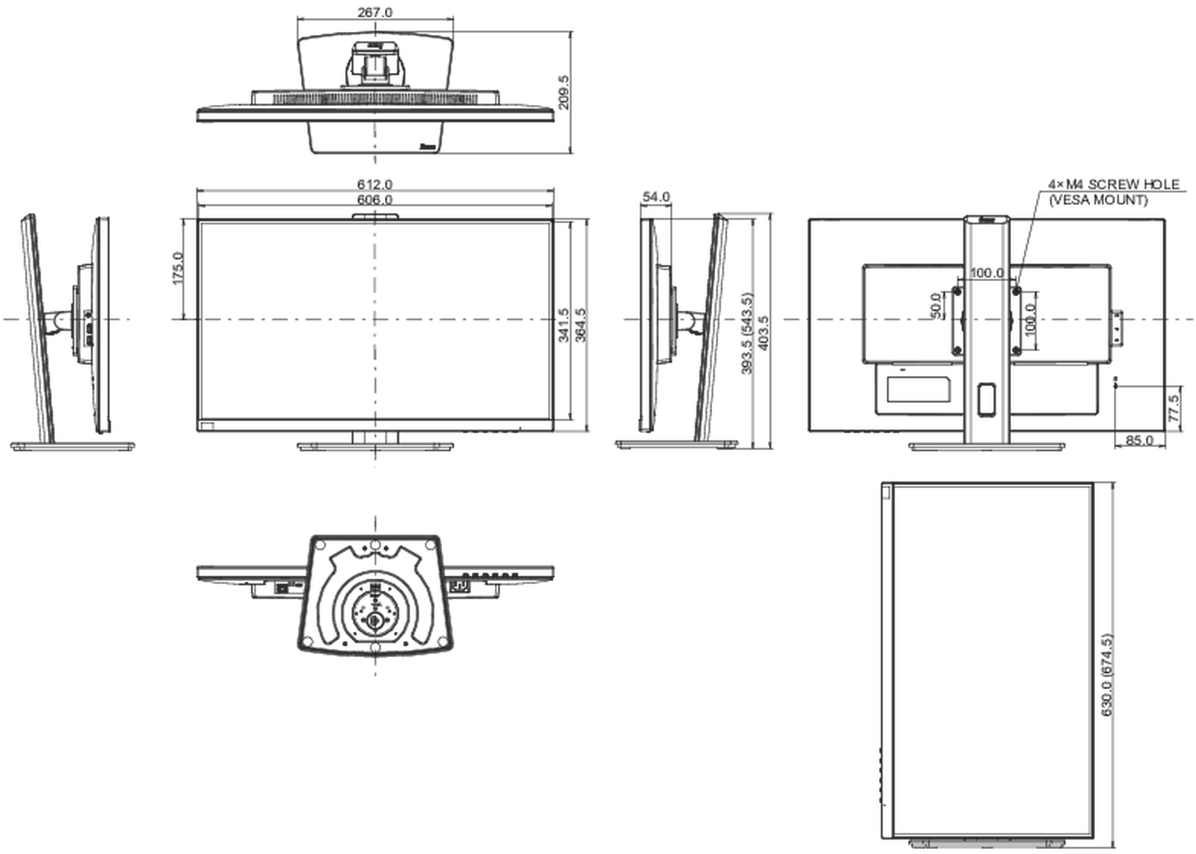

All trademarks and registered trademarks acknowledged. E & O E. Specification subject to change without notice. All LCD's comply with ISO-9241-307:2008 in connection with pixel defects.

© IIYAMA CORPORATION. ALL RIGHTS RESERVED