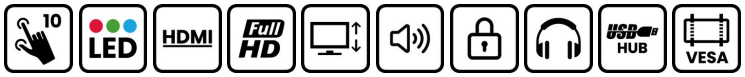


## 21.5” сенсорный монитор с 10 точками касания, технологией IPS и антибликовым покрытием

Благодаря разрешению Full HD (1920x1080) и проекционно-емкостной технологии, ProLite T2254MSC-B1AG обеспечивает плавный и точный отклик на касание. IPS матрица дисплея имеет отличную цветопередачу и широкие углы обзора, что делает его идеальным выбором для широкого спектра интерактивных приложений. Антибликовое покрытие помогает избежать проблем с отражениями и внешними источниками света, влияющими на цветопередачу, контрастность и резкость. Его гибкая подставка может быть установлена под разными углами, что обеспечивает удобство и эргономичность использования. ProLite T2254MSC-B1AG — идеальное решение для интерактивных вывесок, розничной торговли, торговых точек и интерактивных презентаций.

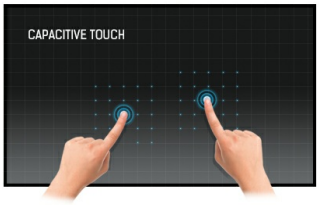


## Емкостная сенсорная технология

Эта технология базируется на использовании сенсорной сетки из тончайших проводников, наклеенных на стеклянную поверхность панели. Прикосновение распознается по изменению электрических характеристик сенсорной сетки, когда пользователь касается пальцем стекла. Благодаря использованию стеклянной поверхности, такие дисплеи отличаются повышенной износостойкостью: даже царапины на экране не оказывают заметного влияния на его сенсорную функциональность. Технология обеспечивает отличное качество изображения и допускает управление не только с помощью пальцев (также в тонких резиновых перчатках), но и магнитной авторучкой.

## IPS

IPS дисплеи известны своими широкими углами обзора, естественными цветами и точной цветопередачей . Они особенно хорошо подходят для приложений по работе с цветом.

## Антибликовое покрытие

Антибликовое покрытие используется в дисплеях профессионального уровня, чтобы помочь избежать проблем с отбликами внешних источников света, влияющих на цветопередачу, контрастность и четкость. Это также делает экран менее восприимчивым к пыли и грязи.

## Колонки

Монитор оснащен двумя стерео спикерами высокого качества.

## 01 ХАРАКТЕРИСТИКИ ДИСПЛЕЯ

| | |
|---|---|
| **Дизайн** | Ultra thin bezel |
| **Диагональ** | 21.5", 54.6см |
| **Панель** | IPS LED, покрытие поверхности AG |
| **Разрешение** | 1920 x 1080 @60Гц (2.1 megapixel Full HD) |
| **Соотношение сторон** | 16:9 |
| **Яркость** | 250 cd/m² |
| **Контрастность** | 1000:1 |
| **Расширенная контрастность** | 50M:1 |
| **Время отклика (GTG)** | 4мс |
| **Видимая область** | горизонталь/вертикаль: 178°/178°, право/лево: 89°/89°, вверх/вниз: 89°/89° |
| **Поддержка цвета** | 16.7mln 8bit |
| **Частота горизонтальной развертки** | 30 - 83кГц |
| **Видимая область Ш x В** | 476.06 x 267.79мм, 18.7 x 10.5" |
| **Размер пикселя** | 0.274мм |
| **Цвет и отделка безеля** | черный, матовый |

## 02 ТАЧ

| | |
|---|---|
| **Сенсорная технология** | проекционно-ёмкостная |
| **Точек касания** | 10 (HID, требует поддерживаемой ОС) |
| **Точность сенсора** | +- 2мм |
| **Сенсорный ввод** | стилус, палец, перчатка (latex) |
| **Touch interface** | USB |
| **Поддерживаемые операционные системы** | Все мониторы iiyama Plug & Play совместимы с Windows и Linux. Для получения дополнительной информации о поддерживаемой ОС для сенсорных моделей, смотрите файлы инструкции и драйверы, доступные в разделе загрузки. |

## 03 ИНТЕРФЕЙСЫ / РАЗЪЕМЫ / УПРАВЛЕНИЕ

| | |
|---|---|
| **Вход цифрового сигнала** | HDMI x1<br>DisplayPort x1 |
| **Аудио выход** | Mini jack x1<br>Колонки 2 x 2.5Вт |
| **HDCP** | да |
| **USB HUB** | x2 (v.3.2 (Gen 1, 5Gbit)) |

## 04 ФУНКЦИИ

| | |
|---|---|
| **Блокировка экранного меню** | да |

## 05 ОСНОВНОЕ

| | |
|---|---|
| **Языки экранного меню** | EN, DE, FR, ES, IT, PT, RU, JP, NL, PL |
| **Кнопки управления** | Питание, меню, + , -, выход |
| **Настройки пользователя** | Яркость (контрастность, яркость, i-Style Color, улучш. контрастность, Eco), Настройки изображения (соотношение сторон), Настройки цвета (гамма, 6-осевая, цветовая температура), Экранное меню (горизонтальное положение экранного меню, вертикальное положение экранного меню, время экранного меню, язык), Дополнительно (сброс, DDC/CI, выбор сигнала, OverDrive, логотип, информация). |

| | |
|---|---|
| **Дополнительно** | подготовка Kensington-lock™ |
| **Уменьшение голубого свечения** | да |
| **Flicker Free LED** | да |
| **Plug&Play** | DDC2B |

## 06 МЕХАНИЧЕСКИЕ ХАРАКТЕРИСТИКИ

| | |
|---|---|
| **Настройка высоты (HAS)** | 343мм |
| **Угол наклона экрана** | 89° вверх; 3.5° вниз |
| **Крепление VESA** | 100 x 100mm |
| **MTBF** | 50000 часов (включая подсветку) |

## 07 6.АКСЕССУАРЫ

| | |
|---|---|
| **Кабели** | Питание, USB, HDMI |
| **Руководства пользователя** | Краткое руководство по началу работы, Руководство по безопасности |

## 08 POWER-MANAGEMENT

| | |
|---|---|
| **Блок питания** | внутренний |
| **Питание** | AC 100 - 240V, 50/60Гц |
| **Потребляемая мощность** | 19W стандарт, 0.5W ожидание, 0.3W отключено |

## 09 СТАНДАРТЫ

| | |
|---|---|
| **Сертификаты** | CE, EAC, RoHS support, ErP, WEEE, REACH, UKCA |
| **REACH SVHC** | свинца, превышает 0.1% |

## 10 РАЗМЕР / ВЕС

| | |
|---|---|
| **Размер продукта Ш x В x Г** | 488.5 x 343 x 238.5мм |
| **Размер коробки Ш x В x Г** | 599 x 389 x 174мм |
| **Вес (без упаковки)** | 4.9кг |
| **Weight (without stand)** | 2.7кг |
| **Вес (с упаковкой)** | 6.9кг |
| **EAN код** | 4948570121212 |

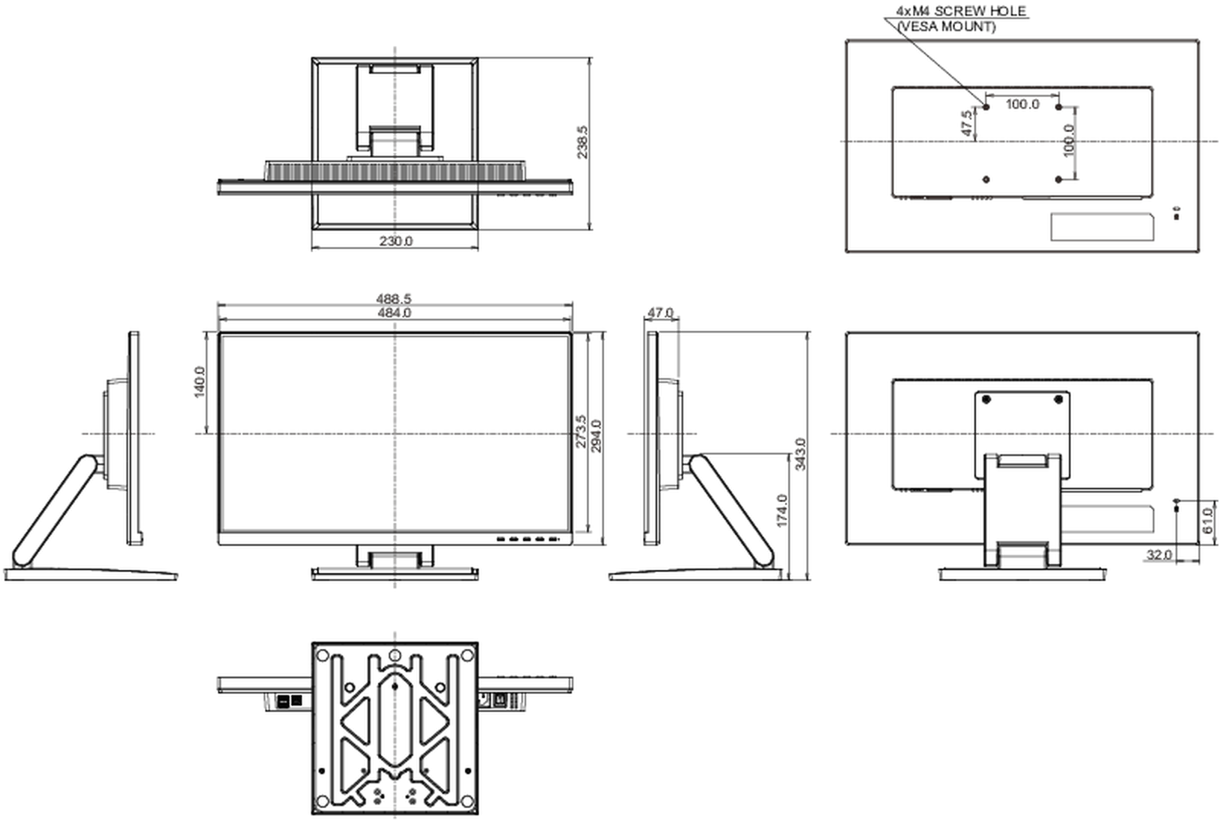


*Все товарные знаки и торговые марки являются собственностью их владельцев и они защищены. Ошибки и изменения допускаются. Спецификации могут быть изменены без уведомления. Все LCD мониторы соответствуют стандарту ISO-9241-307:2008 по политике битых пикселов.*

© IIYAMA CORPORATION. ALL RIGHTS RESERVED