FLICKER FREE LED | DISPLAY PORT | HDMI | Full HD | ECO | USB HUB | VESA

24" Full HD monitor met VA-paneel en USB-Hub

De ProLite X2483HSU-B5 is een 23,8-inch scherm met een VA-paneel dat een nauwkeurige en consistente kleurweergave met brede kijkhoeken garandeert. Deze monitor is uitgerust met speakers, 2-poorts USB-hub, hoofdtelefoonaansluiting, HDMI- en DisplayPort-aansluitingen en een blue light reducer functie om oogvermoeidheid te verminderen. Het display is TCO-gecertificeerd. Een perfecte oplossing voor onderwijs, lokale overheid, zakelijke en financiële markten.

VA

VA-paneeltechnologie biedt een hoger contrast, donkerdere zwarttinten en veel betere kijkhoeken dan standaard TN-technologie. Het beeld ziet er goed uit, vanuit welke hoek je ook kijkt.

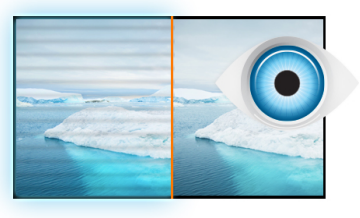

Flicker free + Blue light

De ultieme oplossing voor het comfort en de gezonheid van uw ogen. Door middel van elektrische stroom wordt flikkeren van het scherm geëlimineerd. Met de Blue Light Reduction vermindert u eenvoudig de helderheid en de kleurtemperatuur waardoor de hoeveelheid blauwe licht gereduceerd wordt en uw ogen minder vermoeid voelen na het werken achter het scherm.

01 PANEEL EIGENSCHAPPEN

Beelddiagonaal	23.8", 60.5cm
Paneel	VA LED, matte finish
Resolutie	1920 x 1080 @75Hz (2.1 megapixel Full HD)
Beeldverhouding	16:9
Paneel helderheid	250 cd/m²
Statisch contrast	3 000:1
Advanced contrast	80M:1
Reactietijd (GTG)	4ms
Inkijkhoek	horizontaal/verticaal: 178°/178°, rechts/links: 89°/89°, naar boven/onderen: 89°/89°
Kleurondersteuning	16.7mln (sRGB: 99%; NTSC: 72%)
Horizontale frequentie	30 - 80kHz
Zichtbaar formaat	527 x 296.5mm, 20.7 x 11.7"
Pixel pitch	0.275mm
Kleur	mat, zwart

02 SIGNAALINGANGEN & CONNECTIVITEIT

Video ingang	HDMI x1 DisplayPort x1
USB HUB	x2 (v.2.0 (DC5V, 500mA))
HDCP	ja
Hoofdtelefoon aansluiting	ja

03 KENMERKEN

Blue light reducer	ja
Flicker Free LED	ja
Extra	i-Style colour
OSD-talen	EN, DE, FR, ES, IT, RU, JP, CZ, NL, PL
Bedieningsknoppen	Power, Menu/Selectie, Omhoog/ Volume, Omlaag/ ECO, Sluiten, Signaalkeuze
Gebruikersinstellingen	beeldinstellingen (helderheid, contrast, Eco, blue light reducer, verh. contrast, OverDrive), kleurinstellingen (kleurtemp., gebruikersinstelling, i-Style colour), OSD (OSD H. positie, OSD V. positie, OSD roteren, OSD tijd), taal, oproepen, diversen (scherp en zacht, videomodus aanpassen, openingslogo, RGB-bereik, informatie), invoerbron
Luidspreker	2 x 2W
Diefstalbeveiliging	Kensington-lock™ voorbereid, DDC2B, Mac OSX

04 MECHANISME

Positieaanpassingen	kantelen
Kantelhoek	23° omhoog; 5° omlaag
VESA montage	100 x 100mm

05 INBEGREPEN ACCESSOIRES

Kabels	Stroom, USB, HDMI
Overige	Quick guide handleiding, veiligheidsinstructies

06 POWER-MANAGEMENT

Voeding	intern
Stroomvoorziening	AC 100 - 240V, 50/60Hz
Energieverbruik	18W typisch, 0.5W stand by, 0.3W uit modus

07 DUURZAAMHEID

Richtlijnen	TCO Certified, CE, TÜV-GS, EAC, VCCI-B, RoHS support, ErP, WEEE, REACH, UKCA
TCO Certified	X2483HSU-B5 H
Energie efficiëntie klasse (Regulation (EU) 2017/1369)	E
REACH SVHC	meer dan 0.1%: Lood

08 AFMETINGEN / GEWICHT

Product afmetingen B x H x D	552.5 x 406.5 x 232mm
Doos afmetingen B x H x D	622 x 120 x 410mm
Gewicht (zonder doos)	3.9kg
Gewicht (inclusief doos)	5.0kg
EAN code	4948570121557

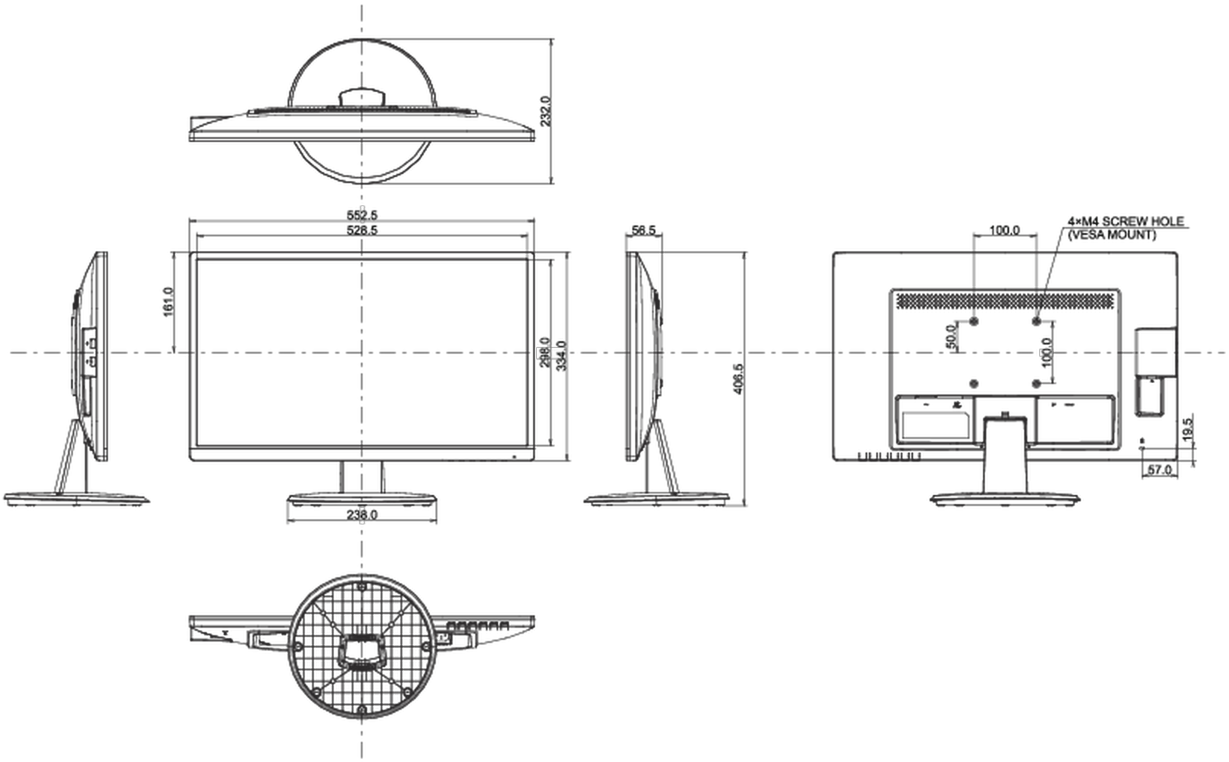

Alle handelsmerken zijn geregisteerd. Gegevens onder voorbehoud van zetfouten. Specificaties kunnen vooraf en zonder opgaaf van reden gewijzigd worden. Alle LCD-panels vallen onder ISO-9241-307:2008 inzake pixelfouten.

© IIYAMA CORPORATION. ALL RIGHTS RESERVED