iiyama

GEBRUIKERSHANDLEIDING

G-MASTER

LCD Monitor

NEDERLANDS

G-MASTER GCB3482WQSU
G-MASTER GCB3484WQSU

Dank u dat u voor deze iiyama LCD monitor heeft gekozen.
Wij raden u aan een paar minuten de tijd te nemen om deze korte maar complete handleiding zorgvuldig door te lezen, voordat u de monitor instaleert en inschakelt. Bewaar deze handleiding goed om later als referentie te gebruiken.

CONFORMITEITSVERKLARING CE-MARKERING

Deze LCD monitor voldoet aan de eisen van EG/EU-richtlijn 2014/30/EU “EMC-richtlijn”, 2014/35/EU “Richtlijn ten aanzien van laagspanning”, 2009/125/EG “ErP-richtlijn” en 2011/65/EU “RoHS-richtlijn”.
Het niveau van de elektromagnetische gevoeligheid is zo gekozen dat bij aansluiting op het openbare laagspanningsnet zowel binnen als buiten een goede werking wordt verkregen in woongebieden, op bedrijfsterreinen, gebieden met lichte industrie en bij kleinschalige ondernemingen.

IIYAMA CORPORATION: Wijkermeerstraat 8, 2131 HA Hoofddorp, The Netherlands

Modelnr. : PL3482WQ, PL3484WQ

NEDERLANDS

Wij bevelen recycling van gebruikte produkten aan. Neemt u hiervoor contact op met uw dealer of het iiyama service center. Informatie over recycling kunt u verkrijgen via het internet op het volgende adres: https://iiyama.com
U kunt vanuit hier toegang verkrijgen tot de web pagina’s van verschillende landen.

- Wij behouden ons het recht voor om specificaties zonder voorafgaand bericht te wijzigen.
- Alle handelsmerken die in deze gebruikershandleiding worden gebruikt zijn het eigendom van de respectieve eigenaars daarvan.
- Eprel registratienummer GCB3482WQSU-B1 : 2234233, GCB3484WQSU-B1 : 2232424

INHOUDSOPGAVE

VEILIGHEIDSVOORSCHRIFTEN....1
VOORZORGSMAATREGELEN....1
SPECIALE OPMERKINGEN OVER LCD MONITOREN....3
KLANTENSERVICE....3
REINIGING....4
VOORDAT U DE MONITOR GEBRUIKT....5
EIGENSCHAPPEN....5
DE INHOUD VAN HET PAKKET CONTROLEREN....5
GEBRUIK VAN ARM OF STANDAARD....6
DE STANDAARD INSTALLEREN EN VERWIJDEREN....7
BEDIENINGSELEMENTEN EN AANSLUITINGEN....10
DE MONITOR AANSLUITEN....11
INSTELLING VAN DE COMPUTER....12
INSTELLING VAN DE HOOGTE EN DE KIJKHOEK....12
DE MONITOR GEBRUIKEN....13
INHOUD VAN HET AANPASSINGSMENU....14
STANDBY FUNCTIE....27
PROBLEMEN OPLOSSEN....28
RECYCLE-INFORMATIE....29
BIJLAGE....30
SPECIFICATIES : G-MASTER GCB3482WQSU-B1....30
SPECIFICATIES : G-MASTER GCB3484WQSU-B1....31
AFMETINGEN....32
ONDERSTEUNENDE TIMING....32

VEILIGHEIDSVOORSCHRIFTEN

VOORZORGSMAATREGELEN

WAARSCHUWING

GEBRUIK DE MONITOR NIET ALS U PROBLEMEN VERMOEDT
Als u abnormale verschijnselen opmerkt, zoals rook, vreemde geluiden of dampen, moet u onmiddellijk de stekker van de monitor uit het stopcontact halen en contact opnemen met uw dealer of met iiyama. Het is erg gevaarlijk de monitor nog langer te gebruiken, dit kan brand of elektrische schokken veroorzaken.

VERWIJDER NOOIT DE BEHUIZING
Binnen in de monitor bevinden zich hoogspanningscircuits. Als u de behuizing verwijdert, loopt u het risico op brand of elektrische schokken.

PLAATS GEEN VOORWERPEN IN DE MONITOR
Plaats geen voorwerpen in de monitor en mors geen vloeibare stoffen zoals water in de monitor. Als dit per ongeluk toch gebeurt, moet u onmiddellijk de stekker van uw monitor uit het stopcontact halen en contact opnemen met uw dealer of met iiyama. Als u de monitor gebruikt terwijl er zich een voorwerp in bevindt, kan dit brand, elektrische schokken of schade veroorzaken.

PLAATS DE MONITOR OP EEN VLAK, STABIEL OPPERVLAK
De monitor kan, als hij valt of gevallen is, letsel veroorzaken.

GEBRUIK DE MONITOR NIET IN DE BUURT VAN WATER
Gebruik de monitor niet op een plaats waar er water op de monitor terecht kan komen. Dit kan brand of elektrische schokken veroorzaken.

GEBRUIK DE OPGEGEVEN VOEDING
Zorg ervoor dat u de monitor alleen gebruikt met de opgegeven voeding. Gebruik van de onjuiste voeding zal defecten veroorzaken en kan brand of elektrische schokken tot gevolg hebben.

BESCHERM DE KABELS
Trek niet aan het stroomkabel of de signaalkabel. Zorg ervoor dat deze kabels niet worden geknikt en dat de monitor of andere zware voorwerpen niet op de kabels worden geplaatst. Als een kabel beschadigd is, kan dat brand of elektrische schokken tot gevolg hebben.

ONGUNSTIGE WEERSOMSTANDIGHEDEN
Het is raadzaam om de monitor niet te gebruiken tijdens zware storm. De herhaalde stroomonderbrekingen kunnen defecten veroorzaken. Het is ook raadzaam om tijdens deze omstandigheden de stekker niet aan te raken omdat dit elektrische schokken kan veroorzaken.

PAS OP

PLAATSING
Zet de monitor niet op een plaats waar plotselinge temperatuurschommelingen kunnen optreden, of in vochtige, stoffige of rokerige ruimten. Dit kan brand, elektrische shokken of schade veroorzaken. Vermijd ook ruimten waar de zon of ander licht rechtstreeks op de monitor kan schijnen.

PLAATS DE MONITOR NIET OP EEN GEVAARLIJKE PLEK
Als de monitor niet op een geschikte positie geplaatst is kan de monitor omvallen en letsel tot gevolg hebben. Zorg er ook voor dat er geen zware voorwerpen op de monitor geplaatst worden en zorg ervoor dat kinderen niet aan de kabels kunnen trekken en daardoor letsel oplopen.

PAS OP

ZORG VOOR EEN GOEDE VENTILATIE

Er zijn ventilatie-openingen aangebracht om te voorkomen dat de monitor oververhit raakt. Als de openingen worden afgedekt of als er een voorwerp in de buurt van de openingen wordt geplaatst kan brand ontstaan. Plaats de monitor in verband met de luchtcirculatie ten minste 10cm (4 inches) van de muur af. Bij het verwijderen van de monitorvoet kunnen de ventilatiesleuven aan de achterkant van de monitor worden geblokkeerd. Dit kan de monitor overhitten en brand of schade veroorzaken. Zorg voor voldoende ventilatie bij het verwijderen van de monitorvoet. Als u de monitor gebruikt terwijl deze achterover is gekanteld, op zijn zij ligt of ondersteboven staat, of als de monitor op vloerbedekking of een zachte ondergrond geplaatst wordt, kan ook schade ontstaan.

HAAL DE STEKKERS LOS ALS U DE MONITOR VERPLAATST

Zet de monitor uit en haal de stekker uit het stopcontact en zorg ervoor dat de signaal kabel niet aangesloten zijn als u de monitor verplaatst. Anders kan dit brand of elektrische schokken tot gevolg hebben.

HAAL DE STEKKER UIT HET STOPCONTACT

Om ongelukken te voorkomen is het raadzaam om de stekker van de monitor uit het stopcontact te halen als u de monitor lange tijd niet gebruikt.

TREK AAN DE STEKKER, NIET AAN HET SNOER

Om de stroom-adapter, stroomkabel of signaalkabel te verwijderen dient u altijd aan de stekker zèlf te trekken en nóóit aan het snoer zelf. Dit zou brand en/of een elektrische schok kunnen veroorzaken.

RAAK DE STEKKER NIET MET NATTE HANDEN AAN

Het in of uit het stopcontact halen van de stekker met natte handen kan elektrische schokken veroorzaken.

ALS U DE MONITOR OP UW COMPUTER PLAATST

Zorg ervoor dat de computer sterk genoeg is om het gewicht van de monitor te dragen, dit kan schade aan uw computer veroorzaken.

KIJK UIT VOOR UW HANDEN EN VINGERS!

- Let erop dat uw vinger of hand niet bekneld raakt als u de hoogte of de hoek aanpast.
- Voorkom onherstelbare schade aan uw LCD-panel door te voorkomen dat u met uw vingers op het LCD-panel zelf drukt terwijl u de scherm-hoogte aanpast. Gebruik hiervoor de kunstof randen. (Geldt alleen voor in hoogte verstelbare monitor)

OPMERKING AANGAANDE 24/7-GEBRUIK

Dit product is niet specifiek ontworpen voor 24/7-gebruik onder alle denkbare omstandigheden.

OPMERKING SPECIFIEK VOOR GEBRUIK OP HET BUREAU

Dit product is ontworpen voor gebruik op een bureau, niet voor toepassingen met digitale signage (elektronisch uithangbord), zoals plafondmontage of wandmontage.

KANTEL DE MONITOR NIET TE VER NAAR BENEDEN

Om schade aan het scherm, zoals het loslaten van het LCD-paneel van de rand, te voorkomen, zorg ervoor dat de monitor niet verder naar beneden kantelt dan het verstelbare bereik.

GEBRUIK GEEN ALCOHOL OF DESINFECTIEMIDDELEN OP DE MONITOR

Spuit geen alcohol of desinfecteermiddelen direct op de monitor en gebruik deze ook niet in de buurt van de monitor. Veeg de monitor ook niet af met een doek of doekje dat alcohol of desinfecteermiddelen bevat. Deze kunnen verkleuring, verslechtering of barsten van de behuizing veroorzaken, de oppervlaktebehandeling van het LCD-paneel beschadigen en componenten aantasten.

OVERIGE

ERGONOMISCHE AANBEVELINGEN

Om vermoeide ogen te voorkomen, moet u de monitor niet gebruiken tegen een lichte achtergrond of in een donkere ruimte. Voor optimaal comfort moet u de monitor net onder het oogniveau plaatsen en moet de afstand tussen uw ogen en de m onitor 40-60cm zijn. Als u langere tijd achter de monitor zit is het raadzaam om 10 minuten per uur rust te nemen. Continue kijken naar het beeldscherm kan vermoeidheid van de ogen veroorzaken.

SPECIALE OPMERKINGEN OVER LCD MONITOREN

De volgende verschijnselen zijn normaal en geven geen probleem aan:

OPMERKING

- Als u de LCD-monitor voor de eerste keer aanzet, kan het voorkomen dat het beeld niet in het weergavegebied past van het type computer dat u gebruikt. In dat geval moet u de beeldpositie instellen.
- Het kan zijn dat de helderheid niet over het hele scherm gelijk is. Dit is afhankelijk van het patroon dat u voor het bureaublad gebruikt.
- Als gevolg van de aard van het LCD scherm is het mogelijk dat er een nabeeld van het vorige scherm blijft staan na verandering van het beeld, wanneer hetzelfde beeld enkele uren zichtbaar is. In dit geval wordt het scherm langzaam hersteld door het beeld te veranderen of de LCD voor enkele uren uit te zetten.

KLANTENSERVICE

OPMERKING

- Als u het apparaat voor onderhoud moet retourneren en u de originele verpakking niet meer hebt, moet u het apparaat niet in een andere verpakking versturen. Neem contact op met de dichtstbijzijnde iiyama vestiging of dealer voor advies of vervangende verpakking.

REINIGING

WAARSCHUWING

- Als er tijdens het schoonmaken voorwerpen of vloeistoffen in de monitor terecht komen, moet u onmiddellijk de stekker uit het stopcontact halen en contact opnemen met uw dealer of met iiyama.
- Zet om veiligheidsredenen de monitor uit en haal de stekker uit het stopcontact, voordat u de monitor gaat reinigen.

PAS OP

- Spuit geen alcohol of desinfecteermiddelen direct op de monitor en gebruik deze ook niet in de buurt van de monitor. Veeg de monitor ook niet af met een doek of doekje dat alcohol of desinfecteermiddelen bevat. Deze kunnen verkleuring, verslechtering of barsten van de behuizing veroorzaken, de oppervlaktebehandeling van het LCD-paneel beschadigen en componenten aantasten.
- Om mogelijke schade aan de monitor (LCD-paneel / behuizing / connectoren) of accessoires te voorkomen, mag u nooit de volgende sterke oplosmiddelen of reinigingsdoekjes gebruiken. Deze kunnen verkleuring, verslechtering of barsten van de behuizing veroorzaken, de oppervlaktebehandeling van het LCD-paneel beschadigen en componenten aantasten.

Benzine	Hypochloorzuurwater
Verdunner	Zure of alkalische oplosmiddelen
Alcohol	Was
Bleekmiddel	Schuurmiddelen
Peroxide	Reinigingsmiddelen voor kantoorapparatuur
Aceton	Glasreiniger
Methylene chloride	Zakdoekpapier
Tolueen	Vochtige doekjes
Ammoniak	Chemische doekjes
Natriumhypochlorietoplossing (Chloorbleekmiddel)	Reinigingspapier
	enz.

OPMERKING

- Zorg ervoor dat u de beschermlaag van het LCD scherm niet beschadigt door met een hard voorwerp te krabben of te wrijven.
- Laat het LCD-paneel niet nat achter. Als er waterdruppels of iets dergelijks op komt, veeg deze dan onmiddellijk af met een droge, zachte doek. Als het blijft zitten, kan dit verkleuring of vlekken op het LCD-paneel veroorzaken. Bovendien kan het binnendringen van vocht in de monitor schade veroorzaken.
- Als de behuizing gedurende een lange periode contact maakt met een product van rubber of plastic, kan dit de verf van de behuizing aantasten.

Regelmatig onderhoud

Veeg de behuizing voorzichtig af met een zachte, droge en schone doek. Als uw monitor bijzonder vuil is, doop de doek dan in een mild reinigingsmiddel dat grondig verdund is met water, wring hem goed uit en veeg dan het vuil af. Veeg vervolgens direct af met een zachte, droge doek.

Alcohol desinfectie

Alcohol desinfectie kan verkleuring, verslechtering of barsten van de behuizing veroorzaken, de oppervlaktebehandeling van het LCD-paneel beschadigen en componenten aantasten. We raden daarom aan om uw handen te desinfecteren, weg van de monitor, voor en na gebruik.

Als u de monitor toch absoluut met alcohol moet desinfecteren, dient u voorafgaand kennis te nemen van bovenstaande waarschuwingen en voorzorgsmaatregelen. Vermijd ook frequente alcohol desinfectie.

VOORDAT U DE MONITOR GEBRUIKT

EIGENSCHAPPEN

- **Ondersteunt resoluties tot 3440 × 1440**
- **Hoog contrast 3000:1 (Typisch), Verhoogde Contrast verrichting voorhanden, Helderheid 500cd/m^2 (Typisch) : G-MASTER GCB3482WQSU**
- **Hoog contrast 4000:1 (Typisch), Verhoogde Contrast verrichting voorhanden, Helderheid 500cd/m^2 (Typisch) : G-MASTER GCB3484WQSU**
- **Reactietijd van bewegende beelden 0,6ms : G-MASTER GCB3482WQSU**
- **Reactietijd van bewegende beelden 0,4ms : G-MASTER GCB3484WQSU**
- **Ondersteund FreeSync™ Premium technologie**
- **Ondersteund HDR400**
- **Flicker Free**
- **Blue Light Reducer**
- **Digital Character Smoothing**
- **2 × 5W stereo luidsprekers**
- **Standby Functie**
- **Voldoet aan de VESA montagestandaard (100mm×100mm)**
- **Opening voor beveiliging**

DE INHOUD VAN HET PAKKET CONTROLEREN

De volgende accessoires bevinden zich in de verpakking. Controleer of deze allemaal aanwezig zijn. Als er iets ontbreekt of beschadigd is, gelieve u contact op te nemen met uw plaatselijke iiyama-dealer of de regionale iiyama-vestiging.

- Stroomkabel*
- HDMI-kabel
- DisplayPort-kabel
- USB-kabel (Type-A-B)
- VESA-plaat
- Monitorhals
- Monitorvoet met een schroef
- Schroevendraaier
- Veiligheidsinstructies
- Snel-start-handleiding

PAS OP * De garantie gaat echter verloren in geval van problemen of schade die veroorzaakt is door een stroomkabel die niet is geleverd door iiyama.
Gebruik een goedgekeurd netsnoer groter of gelijk aan H05VVF, 3G, 0,75mm².

GEBRUIK VAN ARM OF STANDAARD

PAS OP

- Dit product is ontworpen voor gebruik op een bureau, niet voor toepassingen met digitale signage (elektronisch uithangbord), zoals plafondmontage of wandmontage.
- Zorg dat vóór de installatie de beeldschermarm of bureauarmsteun sterk genoeg is om het benodigde gewicht van het beeldscherm en de steun te dragen.
- De monitorhoek moet binnen 23° omhoog en 5° omlaag liggen. Dit product kan niet buiten dit bereik omhoog of omlaag worden gebruikt.
- Als de monitor onder een hoek van meer dan 5° naar beneden wordt gebruikt (geïnstalleerd), kan het LCD-paneel van de rand loskomen en vallen, wat schade kan veroorzaken. Bovendien vallen dergelijke gevallen niet onder ondersteuning of garantie.
- Controleer regelmatig of de schroeven goed vastzitten. Als de schroeven niet voldoende zijn vastgedraaid, kan de monitor loskomen en vallen, wat letsel of schade kan veroorzaken.

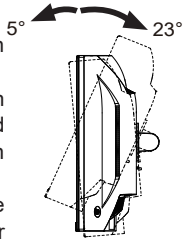

[DISPLAYARM OF BUREAUARMSTANDAARD]

PAS OP

- Als u een displayarm of bureauarmstandaard gebruikt, houd dan rekening met de dikte van de VESA-montagebeugel en gebruik vier M4×10 mm schroeven om deze aan de monitor te bevestigen. Zorg ervoor dat alle schroeven goed zijn aangedraaid en vastgezet. Als u schroeven gebruikt die langer zijn, kan dit elektrische schokken of schade veroorzaken doordat ze in contact komen met de elektrische onderdelen in de monitor.
  Voor dit product wordt aangenomen dat de dikte van de VESA-montagebeugel ongeveer 2,5mm is.

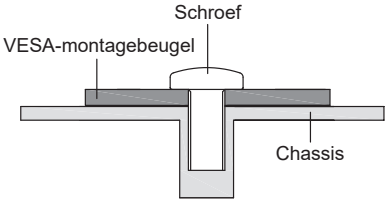

[LANDSCHAPSMODUS]

Deze monitor kan uitsluitend worden gebruikt in landschapsmodus. Deze monitor mag niet worden gedraaid of gebruikt worden in een andere orientatie dan landschap.

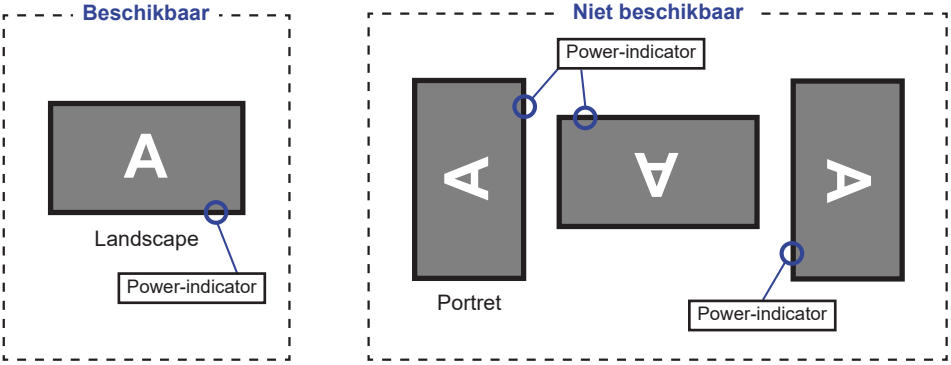

DE STANDAARD INSTALLEREN EN VERWIJDEREN

PAS OP

- Plaats de monitor op een stabiele ondergrond. De monitor kan letsel of schade veroorzaken als deze omvalt.
- Stoot niet tegen de monitor. Dit kan schade veroorzaken.
- Alvorens de voet te verwijderen, of te monteren, eerst de aansluitkabels verwijderen om elektrische schokken en/of schade te voorkomen.
- Controleer regelmatig of de schroeven goed vastzitten. Als de schroeven niet voldoende zijn vastgedraaid, kan de monitor loskomen en vallen, wat letsel of schade kan veroorzaken.

<Installatie>

① Zoals hieronder getoond, plaatst u alle inhoud uit de kartonnen doos op een plat oppervlak met de voorkant van de monitor naar beneden.

② Verwijder het achterste kussen, de VESA-plaat, de nek en de voet.

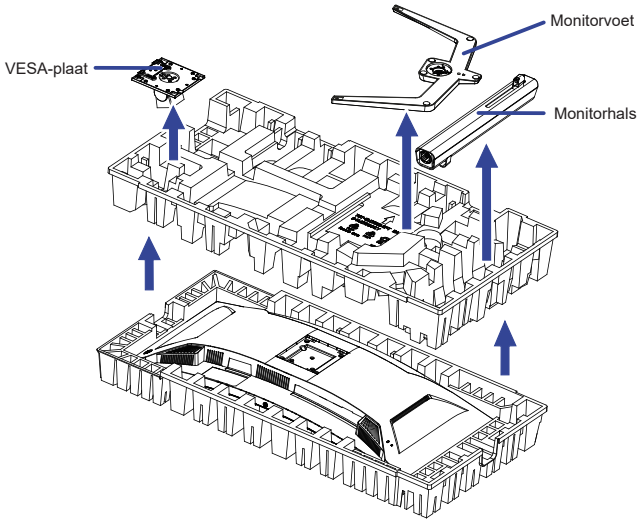

③ Bevestig de Monitorhals aan de VESA-plaat en draai de 'Vleugel-schroef' vast met de meegeleverde schroevendraaier om ze vast te zetten.

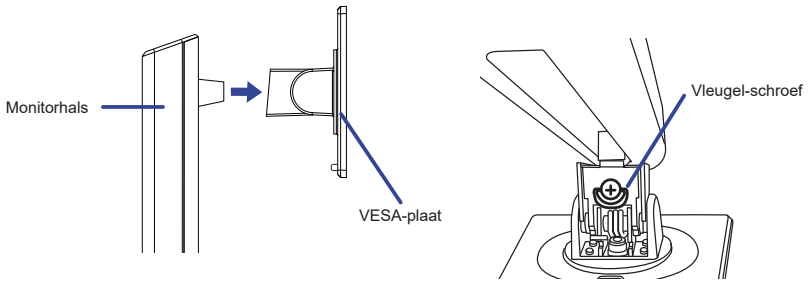

NEDERLANDS

④ Installeer de Monitorhals op de Monitorvoet en draai vervolgens de ‘vleugel-schroef’ vast om ze vast te zetten.

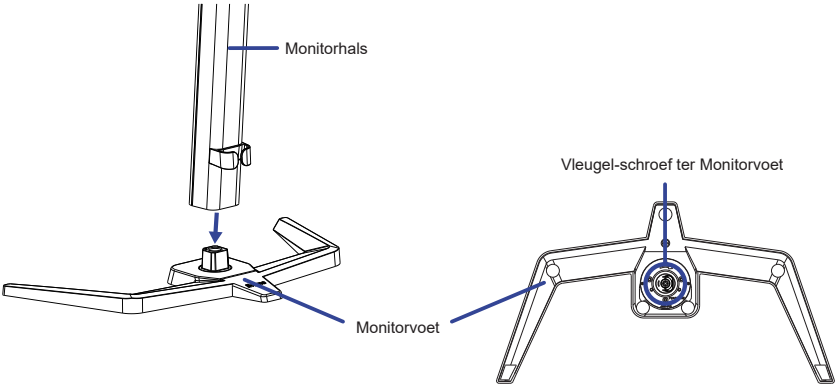

⑤ Houd de monitor vast en duw tegen de gemonteerde standaard totdat deze op zijn plaats klikt.

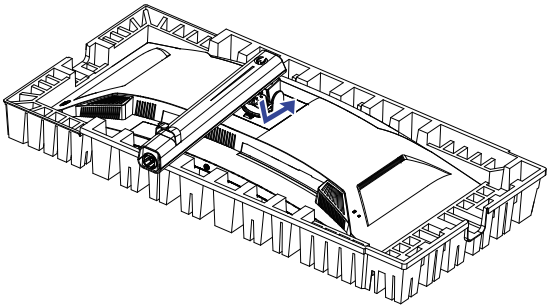

⑥ Zet de monitor rechtop en verwijder de bescherming aan de voorkant.

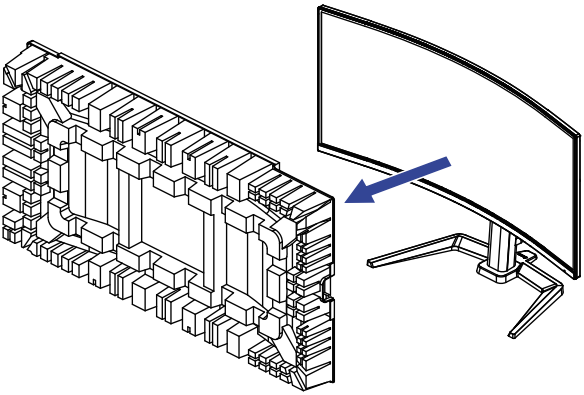

<Verwijderen>

① Plaats de voorste zijkussen op een vlakke ondergrond en plaats daarop de monitor, met de voorkant omlaag.

② Druk de ontgrendelingsknop om de standaard te verwijderen.

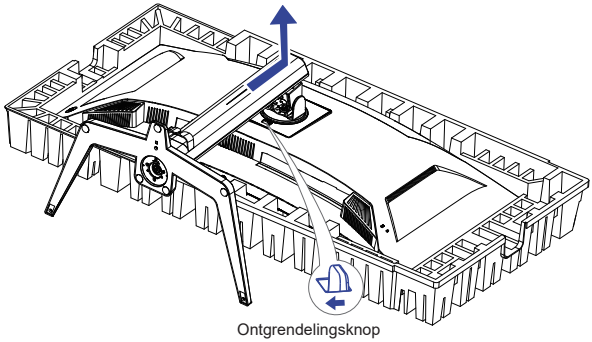

③ Draai de ’vleugel-schroef’ met de meegeleverde schroevendraaier los om de Monitorhals van de VESA-plaat te verwijderen.

④ Draai de ’vleugel-schroef’ los om de Monitorvoet van de Monitorhals te verwijderen.

BEDIENINGSELEMENTEN EN AANSLUITINGEN

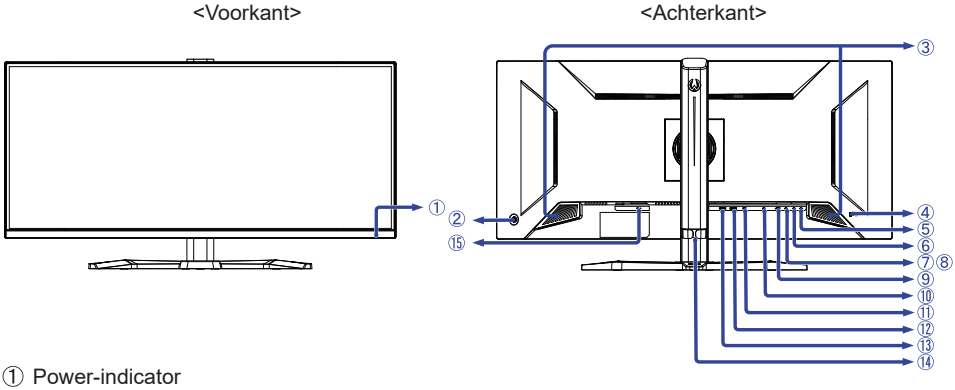

① Power-indicator

OPMERKING Blauw: Normaal gebruik
Oranje: Standby modus

② Joystick (⏻)

Aan/uit-Knop / Menu [Centrum]

OPMERKING Kort indrukken zet de monitor AAN.
6 seconden lang ingedrukt houden schakelt de monitor uit.

Omhoog / Signal Select [⇧]
Omlaag [⇩]
Links / i-Style Color / Nachtmodus / Blue Light Reducer [⇦] *1,2
Rechts / Volume [⇨] *1,2

③ Luidsprekers

④ Bevestiging voor veiligheidsslot

OPMERKING U kunt een veiligheidsslot en -kabel bevestigen zodat de monitor niet zonder uw toestemming kan worden verwijderd.

⑤ USB Type-C DOWN-aansluiting ( ) (USB3.2 Gen 1: 5Gbps, 5V, 1.5A)

⑥ USB Type-C DOWN-aansluiting ( )(USB3.2 Gen 1: 5Gbps, 5V, 1.5A)

⑦ USB Type-A DOWN-aansluiting ( ) (USB3.2 Gen 1: 5Gbps, 5V, 900mA)

⑧ USB Type-A DOWN-aansluiting ( ) (USB3.2 Gen 1: 5Gbps, 5V, 900mA)

⑨ USB Type-B UP aansluiting ( ) (USB3.2 Gen 1: 5Gbps)

⑩ Koptelefoon-aansluiting ( )

OPMERKING De juiste werking van aangesloten externe apparaten, behalve hoofdtelefoons, kan niet worden gegarandeerd.

⑪ DisplayPort-aansluiting (DP)

⑫ HDMI-aansluiting (HDMI 2)

⑬ HDMI-aansluiting (HDMI 1)

⑭ Kabelhouder

⑮ AC-aansluiting (～ : wisselstroom)

*1 U kunt de menu-items overslaan en direct een instelling bekijken en wijzigen.
*2 Richting bij het bekijken van het scherm vanaf de voorkant

DE MONITOR AANSLUITEN

① Controleer of zowel computer als monitor zijn uitgeschakeld.
② Sluit de computer aan op de monitor met de signaalkabel.
③ Sluit de computer op de monitor aan met de USB-kabel.
④ Sluit de stroomkabel eerst op de monitor aan en vervolgens op de stroombron.
⑤ De monitor en computer kunnen nu aangezet worden.

OPMERKING

- Zorg ervoor dat de gebouwinstallatie een installatieautomaat van 120/240V, 20A (maximum) heeft.
- De signaalkabel voor het aansluiten van computer en monitor kan verschillen, afhankelijk van het type computer. Een onjuiste verbinding kan zowel monitor als computer ernstig beschadigen. De bij de monitor geleverde kabel is voor een standaard aansluiting. Als een speciale kabel nodig is neemt u contact op met uw iiyama-dealer of plaatselijk iiyama-kantoor.
- Apparatuur van het type klasse I moet worden aangesloten op een geaard contact.
- Het stopcontact moet zich in de buurt van het apparaat bevinden en gemakkelijke toegankelijk zijn.
- Overmatige geluidsdruk van hoofdtelefoons kan gehoorbeschadiging veroorzaken.

[Voorbeeld van aansluiting]

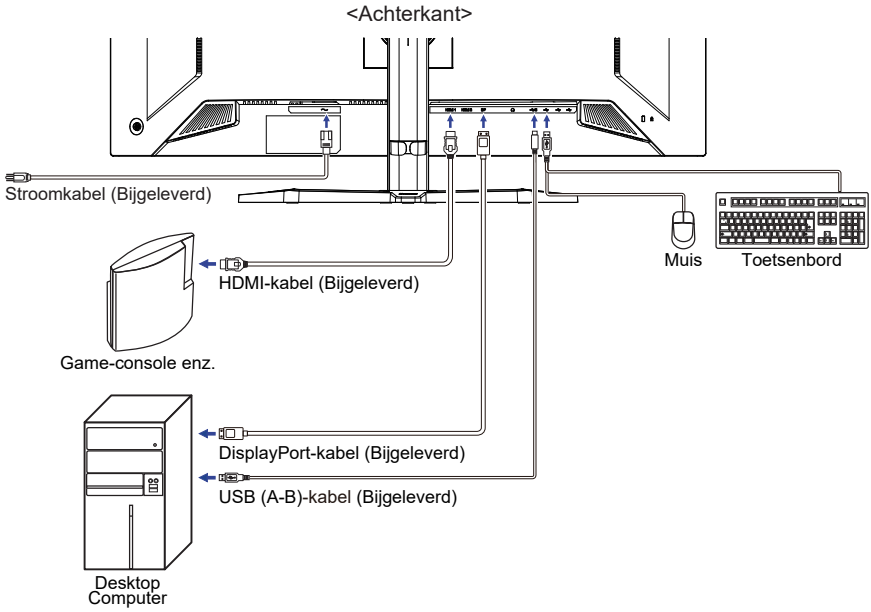

[Verzamel kabels]

Steek de kabels door het Kabel Houder om ze te bundelen.

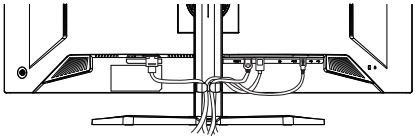

INSTELLING VAN DE COMPUTER

■ Signaaltiming

Verander de waarde in de gewenste signaaltiming zoals aangegeven op pagina 32: ONDERSTEUNENDE TIMING.

INSTELLING VAN DE HOOGTE EN DE KIJKHOEK

■ Voor optimale kijk omstandigheden is het belangrijk om recht tegenover het scherm plaats te nemen en vervolgens de hoogte en hoek van het scherm naar persoonlijke voorkeur aft e stellen.

■ Houd het paneel zo dat de monitor niet kantelt als u de hoogte of de hoek van de monitor aanpast.

■ De monitor kan maximaal 150mm de hoogte, 45° naar links en rechts, 23° naar boven en 5° naar beneden worden gedraaid.

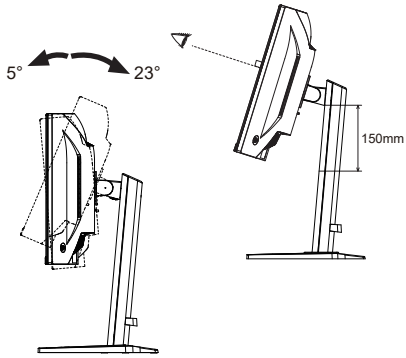

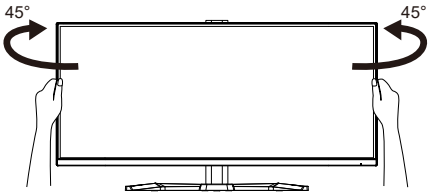

OPMERKING

■ Raak het LCD-scherm niet aan terwijl u de hoogte of de hoek aanpast. Hierdoor kan schade ontstaan of kan het LCD-scherm breken.

■ Let erop dat uw vinger of hand niet bekneld raakt als u de hoogte of de hoek aanpast.

■ Voorkom onherstelbare schade aan uw LCD-panel door te voorkomen dat u met uw vingers op het LCD-panel zelf drukt terwijl u de scherm-hoogte aanpast.

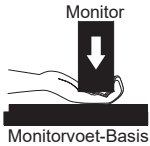

NEDERLANDS

DE MONITOR GEBRUIKEN

De iiyama LCD-monitor is voor het beste beeld ingesteld op de ONDERSTEUNENDE TIMING die op pagina 32 te zien is. U kunt het beeld zelf aanpassen door de onderstaande bewerking te volgen.

① **Druk op de Joystick [Centrum] op de monitor om de On Screen Display-functie te starten. Er zijn extra menu-items die kunnen worden omgeschakeld door de Joystick te kantelen [⇦/⇨].**

② **Selecteer het menu-item met het pictogram van de gewenste aanpassing. Druk op de Joystick. Gebruik vervolgens de Joystick [⇧/⇩] om het pictogram van de gewenste aanpassing te markeren.**

③ **Druk nogmaals op de Joystick. Gebruik de Joystick [⇦/⇨] om de gewenste aanpassing of instelling te maken.**

④ **Druk op de Joystick en kantel deze [⇦] of druk op de INPUT Knop om het menu te verlaten, en de gemaakte instellingen worden automatisch opgeslagen.**

Wilt u bijvoorbeeld de OSD verticale positie aanpassen, selecteer dan het menu-item **Menu Setup** en druk vervolgens op de Joystick. Selecteer vervolgens **V. Positie** door de Joystick [⇧/⇩] te kantelen.
Een aanpassingsschaal wordt actief nadat u op de Joystick drukt. Gebruik vervolgens de Joystick [⇦/⇨] om de instelling van de OSD verticale positie te veranderen. De OSD verticale positie van het algehele beeldscherm verandert dan terwijl u dit doet.

Druk op de Joystick en kantel deze ten slotte [⇦] om de On Screen Display functie te sluiten. Alle wijzigingen worden opgeslagen in het geheugen.

OPMERKING

- Wanneer de bediening van de Joystick wordt afgebroken tijdens het aanpassen, verdwijnt de On Screen Display wanneer de tijd die is ingesteld voor de **Time-out OSD** is verstreken. Door de Joystick [⇦] te kantelen, kunt u terugkeren naar het vorige menu en de On Screen Display uitschakelen.
- Alle wijzigingen worden automatisch opgeslagen in het geheugen wanneer de On Screen Display verdwijnt. Schakel de stroom niet uit wanneer u het menu gebruikt.

INHOUD VAN HET AANPASSINGSMENU

Beeldinstellingen *1
Picture Adjust

Aanpassingsitem	Probleem / Optie		Joystick
Contrast Contrast	Te saai Te intens		
Helderheid *2 Brightness	Te donker Te fel		
Over Drive *3 Overdrive	Off / 1 / 2 / 3 / 4 / 5 Dit verbetert de responstijd van het LCD-grijsniveau paneel. Een hoger niveau resulteert in een snellere reactietijd.		
HDR HDR	Aan	Voor HDR-signaal (hoog dynamisch bereik)	
	Uit	Voor normaal signaal	
FreeSync Premium FreeSync Premium	Aan	De FreeSync Premium-functie inschakelen.	
	Uit	De FreeSync Premium-functie is uitgeschakeld.	
Verh. Contrast Adv. Contrast	Aan	Verhoogde contrastverhouding	
	Uit	Typische contrastverhouding	
Nachtmodus Night Mode **Direct**	Uit	Normaal	
	Mode 1	Helderheid van back-light wordt verminderd.	
	Mode 2	Helderheid van back-light wordt meer verminderd dan Mode 1.	
	Mode 3	Helderheid van back-light wordt meer verminderd dan Mode 2.	
Blue Light Reducer Blue Light Reducer **Direct**	Uit	Typisch	
	Mode 1	Blauw licht wordt verminderd.	
	Mode 2	Blauw licht wordt meer verminderd dan bij Mode1.	
	Mode 3	Blauw licht wordt meer verminderd dan bij Mode2.	
Bewegingsonscherpte-reductie Motion Blur Reduction	Uit / 1 / 2 / 3 / 4 / 5 / 6 / 7 Vermindert bewegingsonscherpte op het LCD-scherm. Alleen beschikbaar als de vernieuwingsfrequentie 100Hz of meer is.		
Gamma Gamma	1.8	Hoog contrast	
	2.2	Normaal	
	2.6	Donker	

*1 Geselecteerde aanpassingen en instellingen zijn mogelijk niet mogelijk vanwege andere items die zijn ingeschakeld. Zie pagina 26 **Functie Correlatie Matrix** voor meer details.
*2 Pas de Helderheid als u het beeldscherm in een donkere kamer gebruikt en het scherm te licht is.
*3 Uitgeschakeld wanneer Directe Aansturing niet actief is.

Direct

U kunt de menu-items overslaan en een optieschema rechtstreeks direct weergeven door de volgende bewerkingen.

- Nachtmodus: Kantel de Joystick links [⇦] wanneer het menu niet wordt weergegeven.
- Blue Light Reducer: Kantel de Joystick links [⇦] wanneer het Menu niet wordt weergegeven.

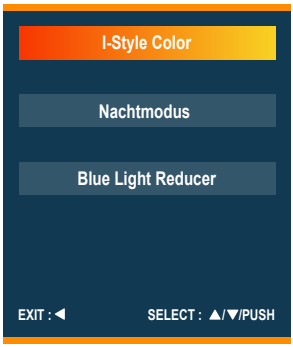

Ingangsselectie
Input Select

Direct

Aanpassingsitem	Optie		
Ingangsselectie Input Source	Auto	Selecteer de signaalingang automatisch.	
	Handmatig	HDMI 1	Selecteer de digitale (HDMI 1) ingang.
		HDMI 2	Selecteer de digitale (HDMI 2) ingang.
		DP	Selecteer de digitale (DisplayPort) ingang.
	OPMERKING Als u handmatig een van de ingangsbronnen selecteert, worden de andere bronnen niet automatisch geselecteerd.		

NEDERLANDS

Direct

U kunt de menu-items overslaan en een optieschema rechtstreeks direct weergeven door de volgende bewerkingen.

- Ingangsselectie: Kantel de Joystick omhoog [⇧] wanneer het menu niet wordt weergegeven.

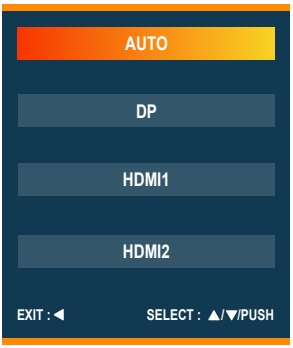

Audio Aanpassen
Audio Adjust

Aanpassingsitem	Probleem / Optie		Joystick
Volume Volume **Direct**	Te zacht Te luid		
Geluid Uit Mute	Aan	Schakel het geluid tijdelijk uit.	
	Uit	Zet het geluidsvolume terug naar het vorige niveau.	

Direct

U kunt de menu-items overslaan en een optieschema rechtstreeks direct weergeven door de volgende bewerkingen.

- Volume: Kantel de Joystick Rechts [⇨] wanneer het Menu niet wordt weergegeven.

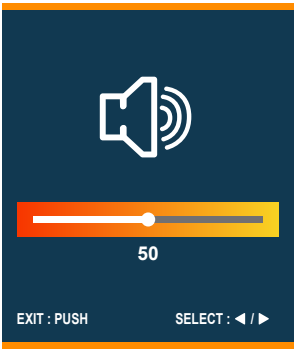

NEDERLANDS

Instellingen Opslaan
Store User Setting

Aanpassingsitem	Optie	
Gebruikersinstellingen User Modes	Gebruiker-modus 1	Sla de instellingen van schermaanpassing op.
	Gebruiker-modus 2	Sla de instellingen van schermaanpassing op.
	Gebruiker-modus 3	Sla de instellingen van schermaanpassing op.
	OPMERKING De monitor onthoudt de aangepaste instellingen hieronder. Deze instellingen kunnen later worden opgeroepen via het menu "I-Style Color" van "Afbeelding aanpassen". Contrast, Helderheid, Over Drive, Verh. Contrast, Nachtmodus, Bewegingsonscherpte-reductie, Gamma, Volume, Geluid Uit, Kleurinstellingen, Scherpte, Aanpassen Video Modus	

Kleur Temp. *
Color Settings

Aanpassingsitem	Probleem / Optie		Joystick
6-as 6-Axis	Tint	Rood	Te weinig Te veel
		Geel	
		Groen	
		Cyaan	
		Blauw	
		Magenta	
	Verzadiging	Rood	Te weinig Te veel
		Geel	
		Groen	
		Cyaan	
		Blauw	
		Magenta	
Kleurtemperatuur Color Temperature	Koel	Koele kleur	
	Normaal	Normale kleur	
	Warm	Warme kleur	
Gebruikers instellingen User Preset	User-R	Te weinig Te veel	
	User-G		
	User-B		
Black Tuner Black Tuner	Van -5 tot +5 Je kunt Donkere tinten aanpassen.		

* Uitgeschakeld wanneer Blue Light Reducer of HDR actief is.

NEDERLANDS

Afbeelding aanpassen
Image Adjust

Aanpassingsitem	Optie	Joystick
I-Style Color i-Style Color **Direct**	Uit	Terugkeren naar een status die is ingesteld door kleuraanpassing behalve i-Style Color.
	Standaard *1	Voor de algemene Windows-omgeving en de standaardinstelling van de monitor.
	Sport Spel *1	Voor een sportieve spelomgeving.
	FPS Spel *1	Voor FPS-spelomgevingen.
	Strategisch Spel *1	Voor strategische spelomgeving.
	Tekst *1	Voor tekstbewerking en weergave in een tekstverwerkingsomgeving.
	Gebruiker-modus 1	Aangepaste monitorinstellingen toepassen.
	Gebruiker-modus 2	Aangepaste monitorinstellingen toepassen.
	Gebruiker-modus 3	Aangepaste monitorinstellingen toepassen.
X-Res Technologie *1 X-Res Technology	Uit	Normaal
	Zacht	Verbeter de beeldrand.
	Gemiddeld	Versterkt de beeldrand meer dan de optie Zacht.
	Scherp	Verbeter de beeldrand meer dan de optie Midden.
Scherpte Sharpness	1 2 3 4 5 6 U kunt de beeldkwaliteit veranderen van 1 tot 6 (scherp tot zacht). Kantel [⇨] om de beeldkwaliteit oplopend te veranderen. Kantel [⇦] om de beeldkwaliteit aflopend te veranderen.	
HDMI Bereik *2 HDMI Range	Volledig	Voor full-range kleurenschaalsignaal.
	Limited	Voor signaal met beperkte kleurenschaal.
Directe Aansturing *3 Direct Drive Mode	Aan	Verminder de invoervertraging.
	Uit	Typisch
	OPMERKING	Het veranderen van de resolutie, refresh rate of het AAN/UIT zetten van de monitor, kan de Directe Aansturing functie deactiveren.

NEDERLANDS

Afbeelding aanpassen
Image Adjust

Aanpassingsitem	Optie	
Aanpassen Video Modus Video Mode Adjust	Volledig	Extension de l'affichage.
	Aspect	Expansie van beeld met behoud van aspect ratio.
	Pixel bij Pixel *3	Toont de afbeelding 1:1 formaat.
	17inch *3	Toon de afbeelding als 17" scherm (5:4).
	19inch *3	Toon de afbeelding als 19" scherm (5:4).
	19.5inch *3	Toon de afbeelding als 19,5" scherm (16:9).
	21.5inch *3	Toon de afbeelding als 21,5" scherm (16:9).
	23inch *3	Toon de afbeelding als 23" scherm (16:9).
	23.6inch *3	Toon de afbeelding als 23,6" scherm (16:9).
	23.8inch *3	Toon de afbeelding als 23,8" scherm (16:9).
	24inch *3	Toon de afbeelding als 24" scherm (16:9).
	24.5inch *3	Toon de afbeelding als 24,5" scherm (16:9).
	27inch *3	Toon de afbeelding als 27" scherm (16:9).

*1 Uitgeschakeld wanneer HDR actief is.
*2 Alleen beschikbaar voor HDMI-ingang.
*3 Geselecteerde aanpassingen en instellingen zijn mogelijk niet mogelijk door andere items die ingeschakeld zijn. Zie pagina 26 **Functie Correlatie Matrix** voor meer informatie.

Direct

U kunt de menu-items overslaan en een optieschema rechtstreeks direct weergeven door de volgende bewerkingen.

- i-Style Color: Kantel de joystick links [⇦] als het menu niet wordt weergegeven.

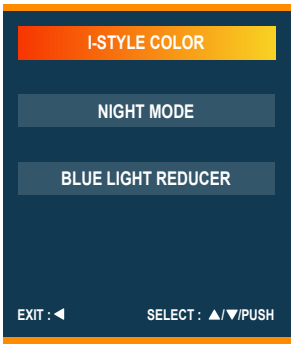

Taal
Language

Aanpassingsitem	Optie			
Taal Language	English	Engels	Deutsch	Duits
	Español	Spaans	Français	Frans
	Italiano	Italiaans	日本語	Japans
	Nederlands	Nederlands	Polski	Pools
	Русский	Russisch	Česky	Tsjechisch

NEDERLANDS

Menu Setup
Setup Menu

Aanpassingsitem	Probleem / Optie		Joystick
H. Positie OSD Horizontal Position	OSD is te links OSD is te rechts		
V. Positie OSD Vertical Position	OSD is te laag OSD is te hoog		
Time-out OSD OSD Time	U kunt de duur van de OSD-weergave instellen tussen 5 en 30 seconden.		
Openingslogo Opening Logo	Aan	Het G-MASTER-logo wordt weergegeven wanneer de monitor wordt ingeschakeld.	
	Uit	Het G-MASTER-logo wordt niet weergegeven wanneer de monitor wordt ingeschakeld.	
Stroom-LED Power LED	Aan	Het voedingslampje is ingeschakeld.	
	Uit	Het voedingslampje is uitgeschakeld.	
	Schakel de voedingsindicator uit als je last hebt van het licht.		
DDC/CI Control DDC/CI Control	Aan	DDC/CI is ingeschakeld.	
	Uit	DDC/CI is uitgeschakeld.	
USB-opladen USB Charge	Aan	USB-apparaten kunnen zelfs worden opgeladen wanneer de monitor in de stand-bystand staat.	
	Uit	USB-apparaten kunnen niet worden opgeladen wanneer de monitor in de stand-bystand staat.	
	OPMERKING Wanneer de monitor is uitgeschakeld, kunnen USB-apparaten niet worden opgeladen, zelfs wanneer de USB-oplaadfunctie is ingeschakeld. Wanneer deze functie is uitgeschakeld, werken USB-apparaten niet, zelfs niet wanneer de monitor in stand-by staat om stand-by elektriciteit te besparen. Schakel deze functie in wanneer u USB-apparaten gebruikt.		

NEDERLANDS

Menu Setup
Setup Menu

Aanpassingsitem	Optie		
PIP/PBP *1 PIP/PBP	Uit	PiP/PbP-modus is uitgeschakeld.	
	PiP	Het subscherm in het hoofdscherm weergeven.	
	PbPLR	Weergavebeelden verdelen in Rechts/Links.	
	Sub Ingang *2	HDMI 1	Selecteer de HDMI ingang voor het subscherm.
		HDMI 2	
		DP	Selecteer de DisplayPort-ingang voor het subscherm.
		USB C	Selecteer de USB C-ingang voor het subscherm.
	PiP Positie *3	Rechts Boven	Verplaats het subscherm naar de rechterbovenhoek.
		Links Boven	Verplaats het subscherm naar de rechterbenedenhoek.
		Rechts Onder	Verplaats het subscherm naar de linkerbenedenhoek.
		Links Onder	Verplaats het subscherm naar de linkerbovenhoek.
	PiP Formaat *3	Klein	Het Sub-scherm verkleinen.
		Midden	Normale grootte van het subscherm
		Groot	Het Sub-scherm vergroten.
	Verwissel *2	Nee	Terug naar normaal.
		Ja	De hoofd-/subschermen verwisselen.

*1 PiP = Picture In Picture, Met deze functie kun je twee verschillende beelden weergeven.
PbP = Picture By Picture, Met deze functie kun je maximaal twee verschillende afbeeldingen weergeven.
Alleen voor G-MASTER GCB3484WQSU

*2 Beschikbaar in de modus "PiP" of "PbP LR".

*3 Alleen beschikbaar in de modus "PiP".

Display info
Display Information

Geeft informatie weer over het huidige ingangssignaal dat afkomstig is van de grafische kaart in je computer.

OPMERKING Raadpleeg de gebruikershandleiding van je grafische kaart voor meer informatie over het wijzigen van de resolutie en refresh.

Opn.instellen
Reset

Aanpassingsitem	Optie	
Alles resetten? Reset All?	Ja	De in de fabriek ingestelde gegevens worden hersteld.

● **Vergrendelings modus:**

<OSD-menu>

Als u de monitor inschakelt door op de Joystick [Centrum] te drukken terwijl de monitor uit staat, worden de OSD-menubedieningen vergrendeld / ontgrendeld.

<Aan/uit-knop / OSD-menu>

Als u de Joystick [Centrum] 10 seconden lang ingedrukt houdt wanneer het menu niet wordt weergegeven, worden de aan/uit-knop/het OSD-menu vergrendeld/ontgrendeld.

■ *Functie Correlatie Matrix*

Actief item \ Geselecteerd item			Beeldinstellingen										Kleur Temp.	Afbeelding aanpassen	
			Contrast	Helderheid	Over Drive	Verh. Contrast	Nachtmodus	Blue Light Reducer	Bewegingsonscherpte-reductie	Gamma	HDR	FreeSync Premium	Black Tuner	Direct Aandrijving Modus	Aanpassen Video Modus Pixel bij Pixel / Scherm grootte
Beeldinstellingen	Verh. Contrast		✓	✓	✓		✓	✓	✓	✓	✓	✓	✓	✓	✓
	Nachtmodus		✓	-	✓	✓		-	-	✓	-	✓	✓	✓	✓
	Blue Light Reducer		✓	✓	✓	✓	-		-	✓	-	✓	✓	✓	✓
	Bewegingsonscherpte-reductie		✓	-	-	-	-	-		✓	-	✓	-	✓	✓
	HDR		-	-	✓	-	✓	-	-	-		✓	-	✓	✓
	FreeSync Premium		✓	✓	✓	-	✓	✓	✓	✓	✓		✓	✓	✓
Kleur Temp.	Black Tuner		✓	✓	✓	✓	✓	✓	✓	✓	✓	✓		✓	✓
Afbeelding aanpassen	i-Style Kleur (Alle voorinstellingen)		-	-	-	-	-	-	-	✓	✓	✓	-	-	✓
	Modus directe aandrijving		✓	✓	✓	✓	✓	✓	-	✓	✓	✓	✓		✓
	Aanpassen Video Modus	Volledig / Aspect	✓	✓	✓	✓	✓	✓	✓	✓	✓	✓	✓	✓	✓
		Pixel bij Pixel / Scherm grootte	✓	✓	-	✓	✓	✓	-	✓	✓	-	✓	-	

✓: Beschikbaar

- : Niet beschikbaar

STANDBY FUNCTIE

Dit product beschikt over de standby functie. Indien geactiveerd, vermindert het automatisch onnodige stroomconsumptie van de monitor als de computer niet gebruikt wordt.
De wijze waarop standby van de monitor functioneert wordt hieronder beschreven. De standby functie, waaronder tijdinstellingen, wordt ingesteld door het besturingssysteem. Kijk in de handleiding van het besturingssysteem over de instellingen hiervan.

■ Standby modus

Als het videosignaal van de computer zijn uitgeschakeld, schakelt de monitor de Standby modus in waardoor het stroomverbruik wordt beperkt tot 0,5W of minder. Het scherm springt op zwart, en de power-indicator wordt oranje. Als het toetsenbord of muis worden gebruikt verschijnt het beeld na enkele seconden weer uit de Standby modus.

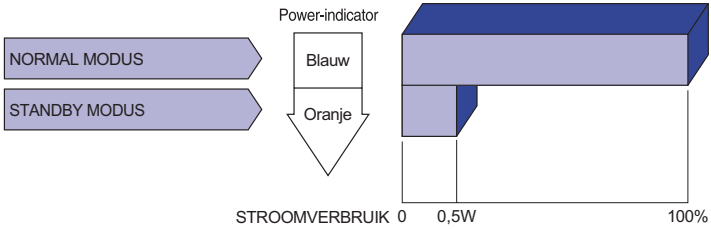

NEDERLANDS

PROBLEMEN OPLOSSEN

Als de monitor niet juist functioneert, moet u de onderstaande punten in de genoemde volgorde doornemen om te zien of een mogelijke oplossing wordt genoemd.

1. Verricht de afstellingen die staan beschreven in DE MONITOR GEBRUIKEN, afhankelijk van het probleem dat u ondervindt. Als de monitor geen beeld geeft, zie punt 2.
2. Raadpleeg de volgende overzichten als u geen passend afstellingsonderdeel vindt in DE MONITOR GEBRUIKEN of als het probleem aanhoudt.
3. Als u een probleem ondervindt dat niet in de overzichten wordt beschreven of als u het probleem niet aan de hand van de overzichten kunt oplossen, moet u de monitor niet langer gebruiken en moet u contact opnemen met uw dealer of met iiyama voor verdere assistentie.

Probleem	Controlepunt
① Geen beeld. (Power-indicator licht niet op.)	☐ Is het netsnoer goed aangesloten? ☐ Staat de Aan/uit-Knop op AAN? ☐ Staat er spanning op het stopcontact? Controleer dit met een ander apparaat.
(Power-indicator is blauw.)	☐ Als de blanco schermbeveiliging actief is, moet u het toetsenbord of de muis aanraken. ☐ Verhoog het Contrast en/of de Helderheid. ☐ Is de computer ingeschakeld? ☐ Is de signaalkabel goed aangesloten? ☐ Valt de signaaltiming van de computer binnen de specificatie van de monitor?
(Power-indicator is oranje.)	☐ Als de monitor in de standby modus staat, moet u het toetsenbord of de muis aanraken. ☐ Is de computer ingeschakeld? ☐ Is de signaalkabel goed aangesloten? ☐ Valt de signaaltiming van de computer binnen de specificatie van de monitor?
② Het scherm is niet gesynchroniseerd.	☐ Is de signaalkabel goed aangesloten? ☐ Valt de signaaltiming van de computer binnen de specificatie van de monitor?
③ De schermpositie bevindt zich niet in het midden.	☐ Valt de signaaltiming van de computer binnen de specificatie van de monitor?
④ Het scherm is te helder of te donker.	☐ Valt het video-uitgangsniveau van de computer binnen de specificatie van de monitor?
⑤ Het scherm trilt.	☐ Valt het voltage binnen de specificatie van de monitor? ☐ Valt de signaaltiming van de computer binnen de specificatie van de monitor?
⑥ Geen geluid.	☐ De audio-apparatuur (computer enz.) staat AAN. ☐ Het Volume hoger zetten. ☐ De Geluid Uit-functie is UIT. ☐ Het audio-uitvoerniveau van de audioapparatuur komt overeen met despecificaties van de monitor.
⑦ Het geluid staat tehard of te zacht.	☐ Het audio-uitvoerniveau van de audioapparatuur komt overeen met despecificaties van de monitor.

RECYCLE-INFORMATIE

Voor betere milieubescherming te schikken gelieve uw monitor niet.
Gelieve te bezoeken onze website: https://iiyama.com voor monitor recycling.

BIJLAGE

Design en specificaties kunnen vooraf en zonder opgaaf van reden gewijzigd worden.

SPECIFICATIES : G-MASTER GCB3482WQSU-B1

Afmeting Categorie		34"
Lcd-scherm	Panel-technologie	VA
	Afmeting	Diagonaal: 34" (86,4cm)
	Kromming	1500R
	Pixelafstand	0,23175mm H × 0,23175mm V
	Helderheid	500cd/m^2 (Typisch), 170cd/m^2 (Standaard / Energiebesparend)
	Contrastverhouding	3000 : 1 (Typisch), Verhoogde Contrast verrichting voorhanden
	Inkijkhoek	Rechts / Links: 89° elk, Omhoog / Omlaag: 89° elk (Typisch)
	MPRT	0,6ms
Aantal kleuren		Ong. 16,7 miljoen
Synchronisatiefrequentie		HDMI: Horizontaal: 30,0-180,0kHz Verticaal: 50-120Hz (2560 × 1440 of minder) 50-100 Hz (3440 × 1440) DisplayPort: Horizontaal: 30,0-180,0kHz Verticaal: 48-120Hz
Optimaal resolutie		3440 × 1440, 4,9 MegaPixels
Max. ondersteunende resolutie		HDMI: 2560 × 1440 120Hz 3440 × 1440 100 Hz DisplayPort: 3440 × 1440 120Hz
Ingangsaansluiting		HDMI × 2, DisplayPort × 1
Ingang videosignaal		HDMI, DisplayPort
USB-versie		USB3,2 Gen 1 (5Gbps, DC5V, 900mA), USB Power Delivery (7,5W)
Aantal USB-poorten Type connector		1 Upstream: Type-B × 1 4 Downstream: Type-A × 2, Type-C × 2
Koptelefoon-aansluiting *		ø 3,5mm mini jack (Stereo)
Luidsprekers		5W × 2 (Stereo speakers)
Maximum schermformaat		797,22mm B × 333,72mm H / 31,4" B × 13,1" H
Stroombron		100-240VAC, 50/60Hz, 1,5A
Energieverbruik		50W (Typisch), 26W (Standaard / Energiebesparend) Standby modus: 0,5W maximum, Uit modus: 0,3W maximum
Afmetingen Gewicht		808,0 × 433,0 - 578,0 × 290,0mm / 31,8 × 17,0 - 22,7 × 11,4" (B×H×D) 8,5kg / 18,7lbs
Bereik hoogteverstelling		150mm
Hoek		Kantelen: Omhoog: 23°, Omlaag: 5° Draaien: Links / Rechts: 45° elk
Omgevingsvariabelen		Gebruik: Temperatuur 5 tot 35°C / 41 tot 95°F Vochtigheidsgraad 20 tot 90% (geen condensatie) Storage: Temperatuur -20 tot 60°C / -4 tot 140°F Vochtigheidsgraad 10 tot 90% (geen condensatie)
EPEAT Brons		Ga naar www.epeat.net voor de registratiestatus in uw land
Goedkeuringen		CE, UKCA, TÜV-GS, EAC, VCCI, PSE

OPMERKING * De juiste werking van aangesloten externe apparaten, behalve hoofdtelefoons, kan niet worden gegarandeerd.

SPECIFICATIES : G-MASTER GCB3484WQSU-B1

Afmeting Categorie		34"
Lcd-scherm	Panel-technologie	VA
	Afmeting	Diagonaal: 34" (86,4cm)
	Kromming	1500R
	Pixelafstand	0,23175mm H × 0,23175mm V
	Helderheid	500cd/m^2 (Typisch), 170cd/m^2 (Standaard / Energiebesparend)
	Contrastverhouding	4000 : 1 (Typisch), Verhoogde Contrast verrichting voorhanden
	Inkijkhoek	Rechts / Links: 89° elk, Omhoog / Omlaag: 89° elk (Typisch)
	MPRT	0,4ms
Aantal kleuren		Ong. 16,7 miljoen
Synchronisatiefrequentie		HDMI: Horizontaal: 30,0-185,0kHz Verticaal: 48-120Hz (2560 × 1440 of minder) 50-100 Hz (3440 × 1440) DisplayPort: Horizontaal: 30,0-283,0kHz Verticaal: 48-180Hz
Optimaal resolutie		3440 × 1440, 4,9 MegaPixels
Max. ondersteunende resolutie		HDMI: 2560 × 1440 120Hz 3440 × 1440 100 Hz DisplayPort: 3440 × 1440 180Hz
Ingangsaansluiting		HDMI × 2, DisplayPort × 1
Ingang videosignaal		HDMI, DisplayPort
USB-versie		USB3,2 Gen 1 (5Gbps, DC5V, 900mA), USB Power Delivery (7,5W)
Aantal USB-poorten Type connector		1 Upstream: Type-B × 1 4 Downstream: Type-A × 2, Type-C × 2
Koptelefoon-aansluiting *		ø 3,5mm mini jack (Stereo)
Luidsprekers		5W × 2 (Stereo speakers)
Maximum schermformaat		797,22mm B × 333,72mm H / 31,4" B × 13,1" H
Stroombron		100-240VAC, 50/60Hz, 1,5A
Energieverbruik		60W (Typisch), 32W (Standaard / Energiebesparend) Standby modus: 0,5W maximum, Uit modus: 0,3W maximum
Afmetingen Gewicht		808,0 × 433,0 - 578,0 × 290,0mm / 31,8 × 17,0 - 22,7 × 11,4" (B×H×D) 8,5kg / 18,7lbs
Bereik hoogteverstelling		150mm
Hoek		Kantelen: Omhoog: 23°, Omlaag: 5° Draaien: Links / Rechts: 45° elk
Omgevingsvariabelen		Gebruik: Temperatuur 5 tot 35°C / 41 tot 95°F Vochtigheidsgraad 20 tot 90% (geen condensatie) Storage: Temperatuur -20 tot 60°C / -4 tot 140°F Vochtigheidsgraad 10 tot 90% (geen condensatie)
EPEAT Brons		Ga naar www.epeat.net voor de registratiestatus in uw land
Goedkeuringen		CE, UKCA, TÜV-GS, EAC, VCCI, PSE

OPMERKING * De juiste werking van aangesloten externe apparaten, behalve hoofdtelefoons, kan niet worden gegarandeerd.

AFMETINGEN

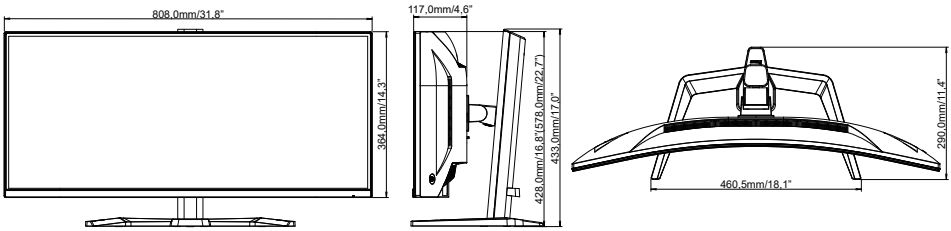

( ) : Maximum instellingsbereik

ONDERSTEUNENDE TIMING

Video-Modus	Horizontal-Frequenz	Vertikal-Frequenz	Dot Clock	
800 × 600	37,879kHz	60,317Hz	40,000MHz	
	46,875kHz	75,000Hz	49,500MHz	
1024 × 768	48,363kHz	60,004Hz	65,000MHz	
	60,023kHz	75,029Hz	78,750MHz	
1280 × 1024	63,981kHz	60,020Hz	108,000MHz	
	79,976kHz	75,025Hz	135,000MHz	
1920 × 1080	67,500kHz	60,000Hz	148,500MHz	
	135,000kHz	120,000Hz	297,000MHz	
2560 × 1440	88,787kHz	59,951Hz	241,500MHz	
	183,000kHz	120,000Hz	497,750MHz	*2
3440 × 1440	88,860kHz	60,000Hz	319,896MHz	
	151,000kHz	100,000Hz	567,760MHz	*2
	180,000kHz	120,000Hz	676,800MHz	*1
	247,500kHz	165,000Hz	910,800MHz	*3
	265,680kHz	180,000Hz	943,260MHz	*3

OPMERKING

*1 Alleen beschikbaar voor DisplayPort-ingang.
*2 Alleen beschikbaar voor HDMI-ingang.
*3 Alleen beschikbaar voor G-MASTER GCB3484WQSU-B1 DisplayPort-ingang.

Console	1080p (1920×1080)	1440p (2560×1440)	2160p (3840×2160)
PS5	60 / 120Hz	60 / 120Hz	60Hz
Xbox-serie X/S	60 / 120Hz	60 / 120Hz	60Hz *

* Alleen beschikbaar voor Xbox-serie X.