iiyama

MANUALE UTENTE

ProLite

LCD Monitor

ProLite XB3294UHSCP

Grazie per aver scelto un prodotto iiyama. Vi raccomandiamo di dedicare alcuni minuti alla lettura di questo manuale prima di installare ed accendere questo prodotto. Mantenete questo manuale in un posto sicuro per futuri utilizzi.

ITALIANO

MARCHIO CE DICHIARAZIONE DI CONFORMITÀ

Questo monitor LCD è conforme ai requisiti della CE/UE Direttiva 2014/30 "Direttiva EMC", 2014/35 "Direttiva Bassa Tensione", 2009/125, "Direttiva ErP" e 2011/65/UE "Direttiva RoHS". Il elettro-sensibilità magnetica è stato scelto ad un livello che consente il funzionamento in aree residenziali, commerciali e industriali locali e piccole imprese, sia all'interno che all'esterno degli edifici. Ogni luogo di funzionamento è caratterizzato dal locale sistema di alimentazione pubblico a bassa tenzione.

IIYAMA CORPORATION: Wijkermeerstraat 8, 2131 HA Hoofddorp, The Netherlands

Modello Numero. : PL3294UH

ITALIANO

Raccomandiamo di riciclare i prodotti usati. Contattate il vostro rivenditore o un centro assistenza iiyama. Le informazioni relative sono disponibili via internet all'indirizzo: https://iiyama.com
Potete accedere direttamente alla web page di diverse nazioni.

- Ci riserviamo il diritto di modificare le specifiche senza preavviso.
- Tutti i marchi registrati presenti in questo manuale sono di proprietà dei loro rispettivi titolari.
- Numero di registrazione Eprel XB3294UHSCP-B1: 2393200

INDICE

PER LA VOSTRA SICUREZZA 1
PRECAUZIONI DI SICUREZZA 1
NOTA SPECIALI SUL MONITOR LCD 3
SERVIZIO CLIENTI 3
PULIZIA 4
PRIMA DI UTILIZZARE IL MONITOR 5
CARATTERISTICHE 5
CONTROLLARE IL CONTENUTO DELL'IMBALLO 5
USARE BRACCIO O STAND 6
MONTAGGIO E SMONTAGGIO SUPPORTO 7
CONTROLLO E CONNESSIONI 10
COLLEGARE IL VOSTRO MONITOR 11
SETTAGGI COMPUTER 13
REGOLAZIONE DELL'ALTEZZA E DELL'ANGOLO DI VISUALIZZAZIONE 13
UTILIZZO DEL MONITOR 14
REGOLAZIONE CONTENUTI MENU 15
FUNZIONE STANDBY 27
RISOLUZIONE DEI PROBLEMI 28
INFORMAZIONI SUL RICICLAGGIO 29
APPENDICE 30
SPECIFICHE : ProLite XB3294UHSCP-B1 30
DIMENSIONI 31
FREQUENZE CONFORMI 31

PER LA VOSTRA SICUREZZA

PRECAUZIONI DI SICUREZZA

ATTENZIONE

INTERROMPETE L'UTILIZZO DEL MONITOR AL VERIFICARSI DI PROBLEMATICHE
Se notate qualcosa di anormale come ad esempio fumo o rumori anomali, staccate il monitor e contattate immediatamente un rivenditore iiyama o un centro assistenza. Ulteriori utilizzi potrebbero essere pericolosi e causa di incendio o scosse elettriche.

NON RIMUOVERE MAI L'INVOLUCRO
Circuiti ad alto voltaggio sono all'interno del monitor. Rimuovere l'involucro potrebbe esporvi a pericoli.

NON INSERITE ALCUN OGGETTO ALL'INTERNO DEL MONITOR
Non inserite alcun oggetto e nessun liquido all'interno del monitor. staccate il monitor e contattate immediatamente un rivenditore iiyama o un centro assistenza. Ulteriori utilizzi potrebbero essere pericolosi e causa di incendio o scosse elettriche.

INSTALLATE IL MONITOR SU UNA SUPERFICIE PIATTA E STABILE
In caso di caduta accidentale il monitor potrebbe causare dei danni.

NON UTILIZZATE IL MONITOR IN PRESENZA DI LIQUIDI
Non utilizzare il monitor in presenza di liquidi che potrebbero causare incendi o scosse elettriche.

UTILIZZATE IL MONITOR CON LA SUA SPECIFICA FONTE DI ALIMENTAZIONE
Assicuratevi di utilizzare il monitor con il suo specifico alimentatore. L'uso di un voltaggio incorretto causerà malfunzionamenti e potrebbe causare incendi o scosse elettriche.

PROTEGGETE I CAVI
Non tirate o storcete alcun cavo collegato al monitor. Non posizionate il monitor e alcun peso sui cavi. I cavi se danneggiati potrebbero causare incendi o scosse elettriche.

CONDIZIONI METEREOLOGICHE AVVERSE
E' consigliabile non utilizzare il monitor durante forti temporali. Continui sbalzi di alimentazione potrebbero causare malfunzionamenti. E' inoltre consigliato di non toccare la presa elettrica durante tali circostanze.

PRECAUZIONI

INSTALLAZIONE
Non installare il monitor in ambienti con forti sbalzi di temperatura oppure in presenza di forte umidità, polvere o fumo. Questo potrebbe causare danni. Evitate di esporre il monitor ai raggi diretti del sole.

NON POSIZIONARE IL MONITOR IN POSIZIONI AZZARDATE
Il monitor potrebbe cadere se non correttamente posizionato. Assicuratevi di non posizionare alcun oggetto pesante sul monitor e che tutti i cavi siano correttamente posizionati.

PRECAUZIONI

MANTENETE UNA BUONA VENTILAZIONE

Prese d'aria sono predisposte per prevenire il surriscaldamento. Coprire tali prese potrebbe causare un danno. Per consentire una adeguata circolazione d'aria posizionate il monitor ad almeno 10cm dal muro. Quando si rimuove il supporto di inclinazione, le fessure di ventilazione sul lato posteriore del monitor possono essere ostruite. Questo può surriscaldare il monitor e può causare incendi o danni. Assicurarsi di consentire una ventilazione sufficiente quando si rimuove il supporto di inclinazione.

SCONNETTERE I CAVI QUANDO MUOVETE IL MONITOR

Quando muovete il monitor spegnete il tasto di avvio, sconnetete l'alimentazione ed i cavi di segnale. Il non rispetto di tali precauzioni potrebbe causare danni.

STACCARE IL MONITOR

Se il monitor viene lasciato inutilizzato per un lungo periodo è consigliabile staccare i cavi per evitare possibili danni.

IMPUGNATE LA PRESA QUANDO STACCATE I CAVI

I cavi di alimentazione e di segnale devono sempre essere staccati dalla propria presa e non dal cavo stesso.

NON TOCCATE LE PRESE CON LE MANI BAGNATE

Staccare o inserire un cavo con le mani bagnate può causare una scossa elettrica.

QUANDO INSTALLATE IL MONITOR SUL PC

Assicuratevi che il PC sia robusto abbastanza per sostenere il peso del monitor.

ATTENZIONE ALLE MANI E ALLE DITA !

- Una particolare attenzione è richiesta per non schiacciare le dita o le mani quando si modifica l'altezza o l'angolo di inclinazione del monitor.
- Pericolo di ferirsi se non viene prestata attenzione durante la regolazione in altezza del monitor.

OSSERVAZIONE 24/7

Questo prodotto non è specificamente progettato per un utilizzo 24 su 7 in tutti gli ambienti.

OSSERVAZIONE SPECIFICA PER L'USO DA TAVOLO

Questo prodotto è progettato per l'uso da tavolo, non per applicazioni di segnaletica digitale (cartellonistica elettronica) come il montaggio a soffitto o a parete.

NON INCLINARE TROPPO IL MONITOR VERSO IL BASSO

Per evitare di danneggiare lo schermo, ad esempio causando il distacco del pannello LCD dalla cornice, non inclinare il monitor verso il basso oltre l'intervallo di regolazione.

NON USARE ALCOOL O DISINFETTANTI SUL MONITOR

Non spruzzare alcol o disinfettanti direttamente sul monitor o utilizzarli in prossimità del monitor.
Inoltre, non pulire il monitor con un panno o un telo contenente alcol o disinfettanti. Questi potrebbero causare un scolorimento, deterioramento o screpolatura del involucro, danni al trattamento superficiale del pannello LCD e deterioramento dei componenti.

ALTRO

RACCOMANDAZIONI ERGONOMICHE

Per evitare affaticamento alla vista non utilizzare il monitor in presenza di uno sfondo luninoso oppure in un ambiente buio. Per un ottimo confort il monitor dovrebbe rimanere appena sotto il vostro centro occhi e circa 40-60 lontano dagli occhi. Sono raccomandati 10 minuti di pausa ogni ora per evitare problemi alla vista.

NOTA SPECIALI SUL MONITOR LCD

I seguenti casi sono da ritenersi normali e non indicano una problematica al monitor LCD.

NOTA

- Quando accendete il monitor l'immagine potrebbe non corrispondere all'area visiva a causa del computer in uso. In questo caso regolate la corretta posizione d'immagine.
- Si può riscontrare una luminosità irregolare as econda del motivo dlel'immagine in uso.
- Grazie alla natura dell'LCD una retroimmagine delle schermata precedente può rimanere impressa quando l'immagine è visualizzata per molto tempo. In questo caso un ripristino avviene modificando l'immagine o scollegando l'alimentazione per alcune ore.

SERVIZIO CLIENTI

NOTA

- Se dovete restituire l'unità per assistenza e l'imballo originale risulta essere manomesso o mancante, contattate il Vs. Rivenditore o il centro assistenza iiyama.

PULIZIA

ATTENZIONE

- Se rovesciate del liquido sul monitor durante la pulizia staccate immediatamente l'alimentazione e contattate il Vs. Rivenditore o il centro assistenza iiyama.
- Per ragioni di sicurezza spegnete il monitor e staccate l'alimentazione prima di pulire.

PRECAUZIONI

- Non spruzzare alcol o disinfettanti direttamente sul monitor o utilizzarli in prossimità del monitor. Inoltre, non pulire il monitor con un panno o un telo contenente alcol o disinfettanti. Questi potrebbero causare un scolorimento, deterioramento o screpolatura del involucro, danni al trattamento superficiale del pannello LCD e deterioramento dei componenti.
- Per evitare potenziali danni al monitor (pannello LCD / involucro / terminali del connettore) o agli accessori, non utilizzare mai i seguenti solventi forti o materiali di pulizia. Questi potrebbero causare un scolorimento, deterioramento o screpolatura del involucro, danni al trattamento superficiale del pannello LCD e deterioramento dei componenti.

Benzina	Acqua con acido ipocloroso
Diluente	Solventi acidi o alcalini
Alcool	Cera
Candeggina	Abrasivi
Perossido	Detergente per apparecchiature da ufficio
Acetone	Detergente per vetri
Cloruro di metilene	Carta velina
Toluene	Fazzoletto umido
Ammoniaca	Panno chimico
Soluzione di ipoclorito di sodio (Candeggina al cloro)	Carta per la pulizia

ecc.

NOTA

- Non graffiare lo schermo con oggetti rigidi ed abrasivi.
- Non lasciare il pannello LCD bagnato. Se le gocce d'acqua o altri liquidi cadono sopra, pulirlo immediatamente con un panno asciutto e morbido. Lasciarle i liquidi sulla superfice può causare un scolorimento o macchie sul pannello LCD. Inoltre, se l'umidità penetra all'interno del monitor, potrebbe causare un danneggiamento.
- L'involucro a contatto per lungo tempo con elementi di plastica o gomma potrebbe degenerarsi o perdere la sua colorazione.

Manutenzione regolare

Pulire delicatamente l'involucro con un panno morbido, asciutto e pulito. Se il monitor è particolarmente sporco, immergere il panno in un detergente delicato diluito con acqua, strizzalo bene e poi pulire la parte sporca. Dopo di che, asciugare la parte puliti immediatamente con un panno morbido e asciutto.

Disinfezione con alcol

La disinfezione con alcol può causare un scolorimento, deterioramento o screpolatura del involucro, danni al trattamento superficiale del pannello LCD e deterioramento dei componenti. Si consiglia di disinfettare le mani lontano dal monitor prima e dopo l'uso.

Se è assolutamente necessario di disinfettare il monitor con alcol, si prega di comprendere in anticipo le attenzioni e le precauzioni di cui sopra. Inoltre, evitare la disinfezione frequente con alcol.

PRIMA DI UTILIZZARE IL MONITOR

CARATTERISTICHE

- **Supporta risoluzioni fino a 3840 × 2160**
- **Alto Contrasto 3000:1 (Tipico), Luminosità 400cd/m² (Tipico), Disponibile funzione contrasto avanzata**
- **Tempo Risposta 2ms (da grigio a grigio) con OverDrive**
- **Riduttore luce Blu**
- **Smussamento dei caratteri digitali**
- **Connettori USB Tipo-C (Modalità alt.) L'alimentatore USB Supporta fino a 95W**
- **2 × 5W Altoparlanti Stereo**
- **Design Ergonomico Certificato TCO**
- **Funzione standby**
- **Conforme allo VESA Mounting Standard (100mm×100mm)**
- **Foro per blocco di sicurezza**

CONTROLLARE IL CONTENUTO DELL'IMBALLO

I seguenti accessori sono inclusi nell'imballo. Controllate che siano tutti presenti. Se qualcosa risulta mancante o danneggiato contattate per favore il Vs. Rivenditore o il centro assistenza iiyama.

- Cavo di alimentazione*
- Cavo HDMI
- Cavo DisplayPort
- Cavo USB (Type-C-C)
- Cavo USB (Type-A-B)
- Piastra VESA
- Collo di supporto
- Base del supporto con una vite
- Cacciavite
- Guida alla sicurezza
- Guida rapida

PRECAUZIONI

* La garanzia non risponde per problemi causati dall'utilizzo di un cavo non fornito dal produttore.
Deve essere usato un cavo di alimentazione maggiore p uguale a H05VVF, 3G, 0,75mm^2.

ITALIANO

USARE BRACCIO O STAND

PRECAUZIONI

- Questo prodotto è progettato per l'uso da tavolo, non per applicazioni di segnaletica digitale (cartellonistica elettronica) come il montaggio a soffitto o a parete.
- Prima dell'installazione, assicurarsi che il braccio del monitor o il supporto del braccio siano sufficientemente forti da sostenere il peso del monitor e del supporto.
- L'angolazione del monitor deve essere compresa tra 23° verso l'alto e 5° verso il basso. Questo prodotto non può essere utilizzato rivolto verso l'alto o verso il basso oltre questa angolazione.
- Se il monitor viene utilizzato (installato) con un'angolazione superiore a 5° verso il basso, l'LCD potrebbe staccarsi dalla cornice e cadere, con conseguenti danni. Inoltre, tali casi non saranno coperti da supporto o garanzia.
- Controlla regolarmente la tenuta delle viti. Se le viti non sono abbastanza strette, il monitor potrebbe staccarsi e causare lesioni o danni.

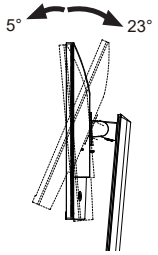

[BRACCIO PER DISPLAY O SUPPORTO PER BRACCIO DA SCRIVANIA]

PRECAUZIONI

- Se si utilizza un braccio per display o un supporto per braccio da scrivania, considerare lo spessore della staffa di montaggio VESA e utilizzare quattro viti M4×10mm per fissarla al monitor. Assicurarsi che tutte le viti siano serrate e fissate correttamente. L'uso di viti più lunghe può causare scosse elettriche o danni a causa del contatto con le parti elettriche all'interno del monitor.
  Per questo prodotto, si presume che lo spessore della staffa di montaggio VESA sia di circa 2,5mm.

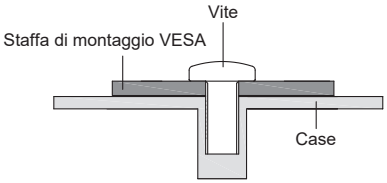

[MODALITÀ ORIZZONTALE]

Questo monitor può essere usato solo in orizzontale. Non ruotare ed utilizzare il monitor in altre posizioni se non in orizzontale.

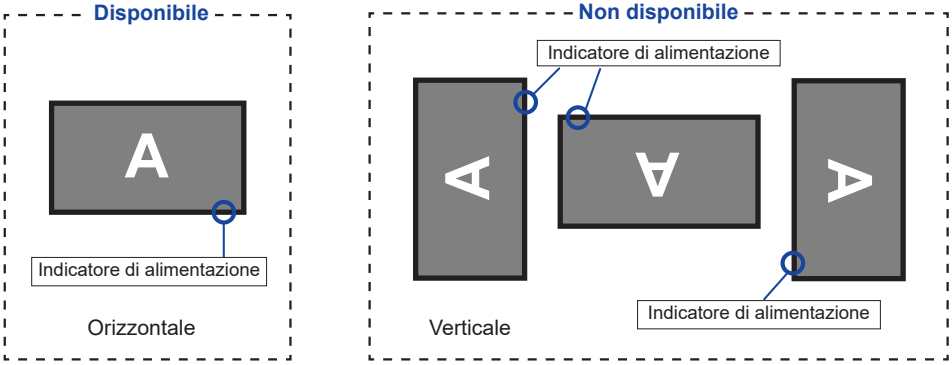

ITALIANO

MONTAGGIO E SMONTAGGIO SUPPORTO

PRECAUZIONI

- Mettere il monitor su una superficie stabile. Il monitor può causare lesioni o danni se cade.
- Non far subire forti impatti al monitor.Può causare danni.
- Scollegare il monitor prima della rimozione o installazione per evitare scosse elettriche o danni.
- Controlla regolarmente la tenuta delle viti. Se le viti non sono abbastanza strette, il monitor potrebbe staccarsi e causare lesioni o danni.

<Installazione>

① Come mostrato di seguito, posizionare tutto il contenuto estratto dalla scatola di cartone su una superficie piana con la parte anteriore del monitor rivolta verso il basso.

② Rimuovere la copertura posteriore, Piastra VESA e Collo di supporto e Base del supporto.

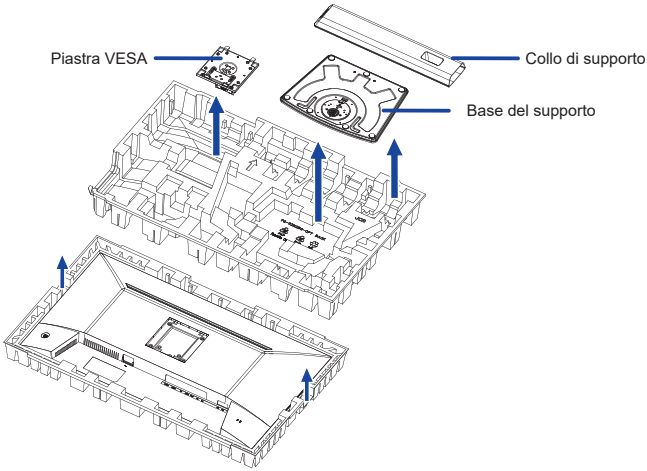

③ Fissare il Collo di supporto alla Piastra VESA e quindi serrare la "Vite a serraggio manuale" con il cacciavite in dotazione per fissarli.

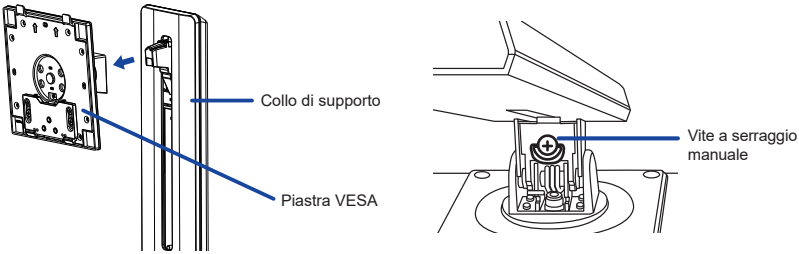

ITALIANO

④ Installare la Base sul Collo di supporto e quindi serrare la "Vite a serraggio manuale" con il cacciavite in dotazione per fissarli.

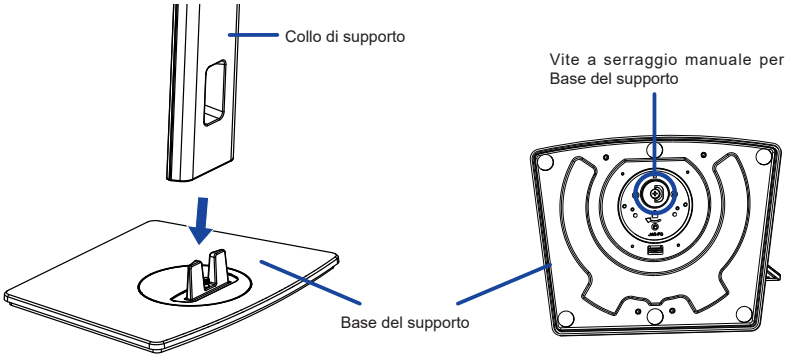

⑤ Tenere il monitor e spingere il supporto assemblato finché non scatta.

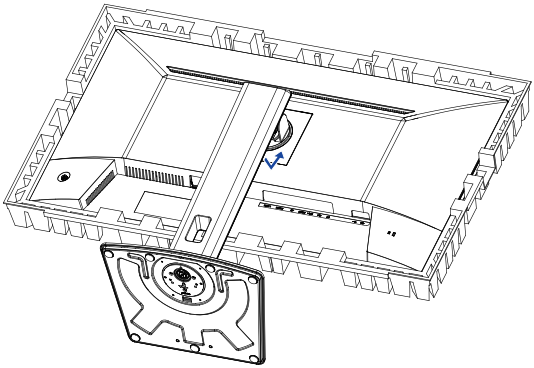

⑥ Posizionare il monitor in posizione verticale, successivamente rimuovere la protezione dalla parte anteriore del monitor.

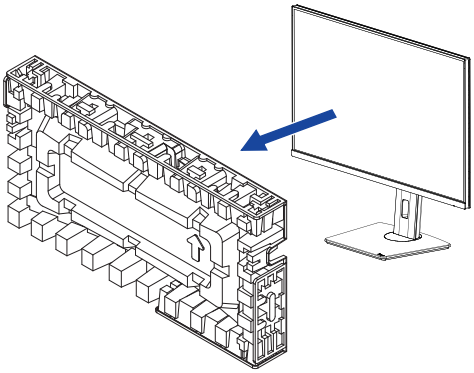

ITALIANO

<Rimozione>

① Posizionare la protezione anteriore su una superficie piana e piazzarvi il monitor con la parte anteriore rivolta verso il basso.

② Premere il pulsante di rilascio per rimuovere il supporto.

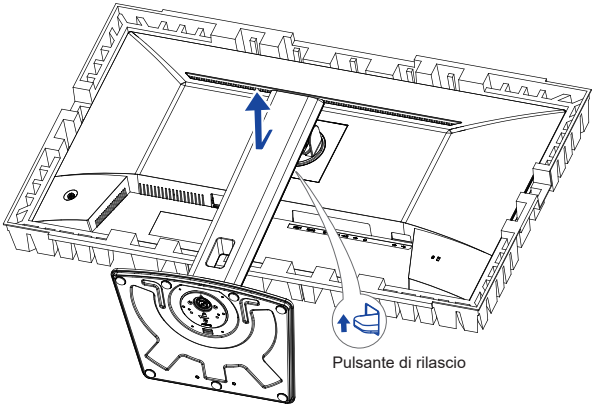

③ Allentare la "Vite a serraggio manuale" con il cacciavite in dotazione per rimuovere il Collo di supporto dalla Piastra VESA.

④ Allentare la "Vite a serraggio manuale" per rimuovere la Base del supporto dal Collo di supporto.

CONTROLLO E CONNESSIONI

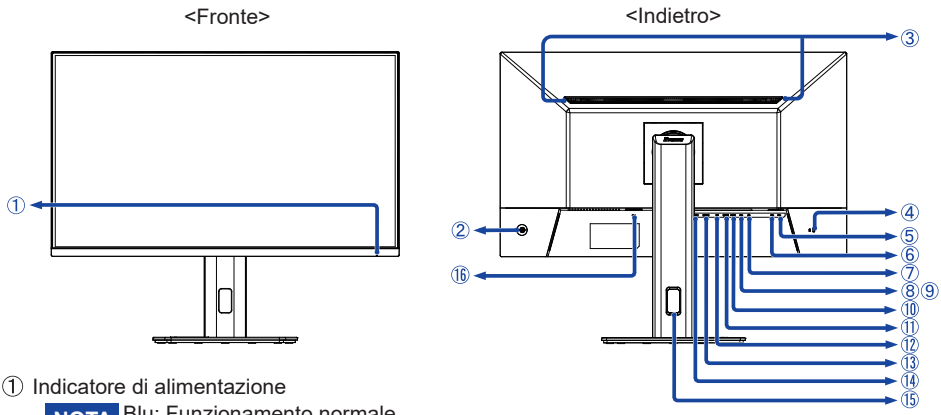

① Indicatore di alimentazione

NOTA Blu: Funzionamento normale
Arancio: Modalità standby

② Joystick (⏻)

Interruttore di alimentazione / Menu [Centro]

NOTA Una breve pressione accende il monitor
Una pressione prolungata per 6 secondi spegne il monitor.

Su / Selezione del segnale [⇧] **Diretto**
Giù [⇩]
Sinistro / i-Style Color / ECO / Blue Light Reducer [⇦] * **Scorciatoia**
Destro / Volume [⇨] * **Diretto**

③ Altoparlanti

④ Foro per blocco di sicurezza

NOTA È possibile fissare una serratura di sicurezza e per evitare che il monitor venga rimosso senza la vostra autorizzazione.

⑤ Connettore USB Type-C Downstream ( ) (USB3,2 Gen 1: 5Gbps, 5V, 1,5A)

⑥ Connettore USB Type-C Downstream ( ) (USB3,2 Gen 1: 5Gbps, 5V, 1,5A)

⑦ Connettore cuffie ( )

NOTA Il corretto funzionamento dei dispositivi esterni collegati, diversi dalle cuffie, non è garantito.

⑧ Connettore USB Type-A Downstream ( ) (USB3,2 Gen 1: 5Gbps, 5V, 900mA)

⑨ Connettore USB Type-A Downstream ( ) (USB3,2 Gen 1: 5Gbps, 5V, 900mA)

⑩ Connettore USB Type-B Upstream ( ) (USB3,2 Gen 1: 5Gbps)

⑪ USB Type-C Upstream Connector (USB C)(USB3,2 Gen 1: 5Gbps, 5V/3A, 9V/3A, 12V/3A,15V/3A, 20V/4,75A)

⑫ Connettore DisplayPort (DP)

⑬ Connettore HDMI (HDMI 2)

⑭ Connettore HDMI (HDMI 1)

⑮ Foro cavi

⑯ Connettore CA (∼: Corrente alternata)

* Direzione quando si guarda lo schermo dalla parte anteriore

COLLEGARE IL VOSTRO MONITOR

① Assicuratevi che sia il computer che il monitor siano spenti.
② Connettere il computer al monitor con apposito cavo di segnale video.
③ Connettre il computer al monitor con un cavo USB (Tipo-A-B).
④ Collegare il computer al monitor con il Cavo USB (Tipo-C-C) quando si visualizzano le immagini sul monitor tramite il Connettore USB Tipo-C o quando si utilizza la funzione hub USB del monitor.*
⑤ Connettere prima il cavo di alimentazione al monitor e poi all'alimentatore.
⑥ Accendere il monitor ed il computer.

* ● Quando si carica un dispositivo collegato tramite Connettore USB Tipo-C, controllare se il dispositivo è dotato di un Connettore USB Tipo-C che supporta la funzione di ricarica tramite USB PD (=Power Delivery).

- Attivare la funzione "Carica USB" per consentire la ricarica del dispositivo collegato anche quando il monitor è in modalità standby. Per ulteriori informazioni, consultare il Manuale dell'utente scaricabile dal sito web iiyama.
- L'alimentazione USB è fino a 95W. Se il dispositivo connesso richiede più di 95W per il funzionamento o per l'avvio (quando la batteria è scaricata), utilizzare l'adattatore di alimentazione originale fornito con il dispositivo.
- Se si utilizza un Cavo USB Tipo-C acquistato separatamente, assicurarsi che il cavo sia certificato da USB-IF e che sia dotato di tutte le funzioni di alimentazione e permette il trasferimento di dati video / audio / dati.
- Se il monitor è in modalità standby, non visualizza automaticamente un'immagine nelle seguenti situazioni:
  1. Primo avvio del computer 2. Quando il computer riprende dalla modalità standby
  Per visualizzare un'immagine, premere il Joystick / Interruttore di alimentazione
  Questo comportamento è normale. Per evitare questo comportamento, accedere al menu OSD e impostare "Carica USB" su "Acceso".
- Il cavo USB (Tipo-A-C) non viene fornito con il monitor. Se si utilizza un cavo USB (Tipo-A-C), si prega di notare che è possibile trasferire solo dati.
- La compatibilità con tutti i dispositivi collegati non è garantita a causa di ambienti utente diversi.

NOTA

- Si prega di confermare che il sistema di distribuzione nell'installazione dell'edificio deve fornire l'interruttore automatico da 120/240V, 20A (massimo).
- Il cavo segnale video uasto per connettere il monitor al computer può variare a seconda del computer usato. Una connessione errata può causare seri problemi ad entrambi gli apparecchi. Il cavo fornito con il monitor si riferisce ad una connessione standard. Se è richiesta una connessione speciale contattate il Vs. rivenditore o iiyama.
- Apparecchiature di classe I Tipo A devono essere alla terra.
- La presa deve essere posizionata vicino all'apparecchio e deve essere facilmente accessibile.
- Un'eccessiva pressione sonora nelle cuffie può causare danni all'udito.

[Esempio di connessione]

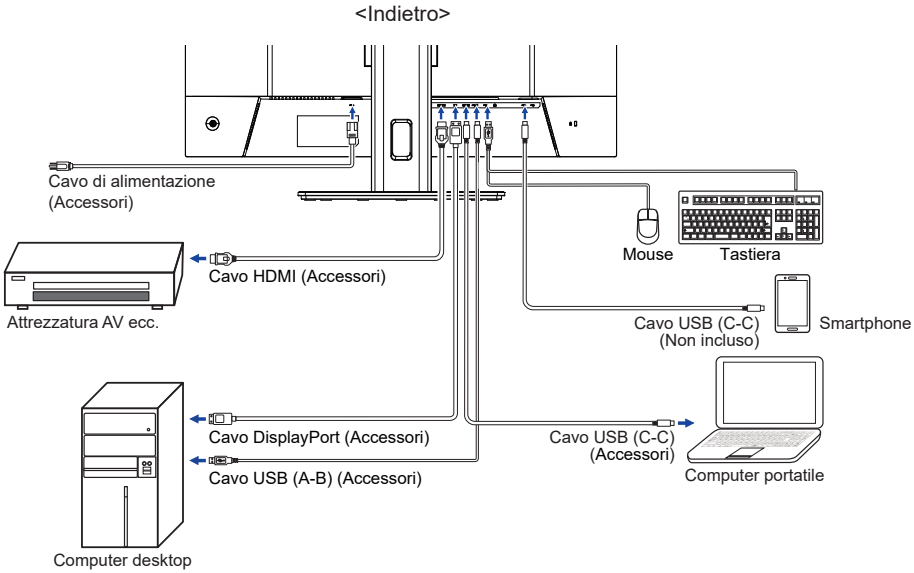

[Raccogliere cavi]

Inserire i cavi attraverso il Foro Cavi per raggrupparli.

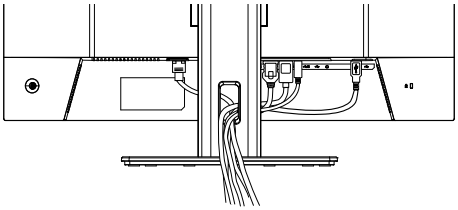

ITALIANO

SETTAGGI COMPUTER

■ Segnali di frequenza
Cambiare le frequenze desiderate come da pagina 31: FREQUENZE CONFORMI.

REGOLAZIONE DELL'ALTEZZA E DELL'ANGOLO DI VISUALIZZAZIONE

■ Per una visualizzazione ottimale si consiglia di posizionarsi direttamente di fronte all'intera superficie del monitor, quindi regolare il monitor, altezza e inclinazione alle proprie preferenze.

■ Mantenere il supporto in modo che il monitor non cada quando si modifica l'altezza o l'angolo del monitor.

■ È possibile regolare l'altezza fino a 150mm, angolo di 45° a destra e a sinistra, 23° verso l'alto e di 5° verso il basso.

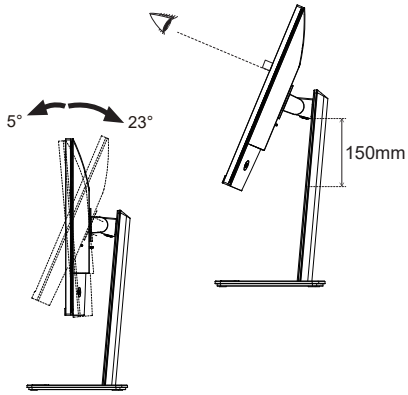

NOTA

■ Non toccare lo schermo LCD quando si modifica l'altezza o l'angolo. Si possono causare danni o rompere il display a cristalli liquidi.

■ Particolare attenzione è richiesta per non schiacciare le dita o le mani quando si modifica l'angolo di inclinazione.

■ Agire con cautela per evitare di schacciarsi le dita tra il monitor e la scrivania durante la regolazione in altezza.

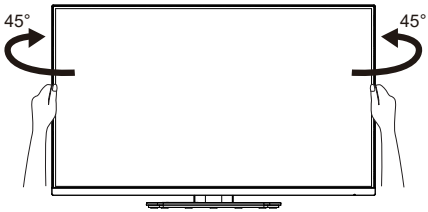

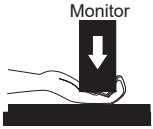

ITALIANO

UTILIZZO DEL MONITOR

Per un'immagine ottimale il tuo monitor iiyama è stato presettato dal fabbricante con le opzioni mostrate a pag. 31. Potete regolare l'immagine seguendo le operazioni mostrate di seguito.

① **Premete il Pulsante di Joystick [Centro] sul monitor per avviare la funzione OSD. Ci sono ulteriori sotto Menu attivato inclinando il Pulsante di Joystick [⇦/⇨].**

② **Selezionare il sotto Menu che volete operare. Premere il Pulsante di Joystick [Centro]. Quindi, inclinare il Pulsante di Joystick [⇧/⇩] per evidenziare l'icona di regolazione desiderata.**

③ **Premere nuovamente il Pulsante di Joystick [Centro]. Inclinare il Pulsante di Joystick [⇧/⇩] per le appropriate regolazioni e settaggi.**

④ **Premere il Pulsante di Joystick [Centro] e premere il Pulsante Joystick [⇦] per abbandonare il menù. I settaggi effettuati verranno automaticamente salvati.**

Per esempio, per settare il posizionamento in verticale dell'OSD, selezionare Menù dallo Setup Menù e premere il Pulsante di Joystick [Centro]. Quindi, seleziona Posizione verticale OSD inclinando il Pulsante di Joystick [⇧/⇩].
Una scala di regolazione diventa attiva dopo aver premuto il Pulsante di Joystick [Centro]. Quindi, inclina il Pulsante di Joystick [⇦/⇨] per modificare la posizione verticale dell'OSD. Il posizionamento in verticale dell'OSD si modificherà durante l'operazione.

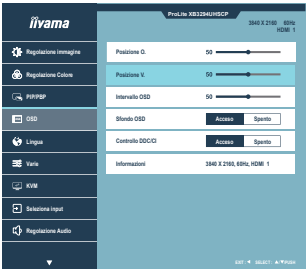

Premere il Pulsante di Joystick [Centro] e infine il Pulsante Joystick [⇦] per chiudere la funzione On Screen Display. Tutte le modifiche vengono salvate in memoria.

NOTA

- Quando le operazioni vengono interrotte durante la regolazione, il On Screen Display scompare quando il periodo di tempo impostato per il Orologio OSD viene superato. Inoltre, il Pulsante Joystick [⇦] può essere usato per il ritorno al menu precedente e disattivare la modalità On Screen Display.
- Tutte le modifiche vengono salvate automaticamente quando si abbandona il menù OSD. Evitare di sconnettere l'alimentazione durante l'uso del Menù.

REGOLAZIONE CONTENUTI MENU

Regolazione immagine
Picture Adjust

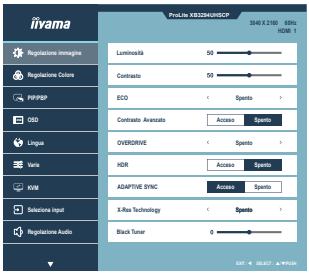

Regolazioni	Problemi / Opzioni	Pulsante di Joystick
Luminosità *1,2 Brightness	Troppo scuro Troppo chiaro	
Contrasto *1 Contrast	Troppo debole Troppo intenso	
ECO *1 ECO **Scorciatoia**	Spento	Normale
	Modalità 1	Luminosità di retroilluminazione ridotta.
	Modalità 2	Luminosità di retroilluminazione ridotta più di 1.
	Modalità 3	Luminosità di retroilluminazione ridotta più di 2.
Contrasto Avanzato *1 Adv. Contrast	Acceso	Maggiore rapporto di contrasto
	Spento	Rapporto di contrasto
	NOTA Adv. Contrast regola la luminosità contrasto secondo l'immagine e migliorare il rapporto di contrasto durante la riproduzione.	
Overdrive *1,3 Overdrive	Spento / 1 / 2 / 3 / 4 / 5 Migliorerà il tempo di risposta del livello di grigio del pannello LCD. Un livello superiore si traduce in un tempo di risposta più veloce.	
HDR *1 HDR	Acceso	Per il segnale HDR (High Dynamic Range)
	Spento	Per il segnale normale
Adaptive Sync *1 Adaptive Sync	Acceso	Attivare bordo Adaptive Sync.
	Spento	Adaptive Sync è spento.
X-Res Technology X-Res Technology	Spento	Normale
	Leggero	Migliorare i bordi dell'immagine.
	Medio	Migliorare i bordi dell'immagine più che l'opzione leggero.
	Forte	Migliorare i bordi dell'immagine più che l'opzione medio.
Black Tuner *1 Black Tuner	Da -5 a + 5 È possibile regolare i toni scuri.	

ITALIANO

*1 La disponibilità di ciascun elemento dipende dall'elemento attivato. Vedere la pagina 26 "Matrice di correlazione funzioni" per ulteriori dettagli.

*2 Regolare la Luminosità quando state usando il monitor in una stanza scura e ritenete lo schermo troppo luminoso.

*3 Quando Overdrive è attivato, possono essere causati alcuni accenni di ritenzione di immagine.

Scorciatoia

È possibile saltare le voci di menu e visualizzare direttamente una schermata di impostazione delle opzioni utilizzando la seguente operazione di pulsante.

- ECO: Inclina il Pulsante di Joystick a Sinistra [⇦] quando il Menu non è visualizzato e selezionare ECO.

ITALIANO

Regolazione colori *
Color Settings

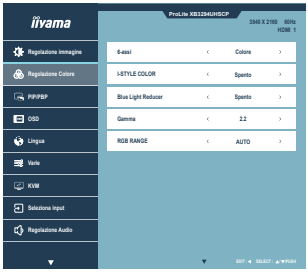

Regolazioni	Problemi / Opzioni		Pulsante di Joystick
6-assi 6-Axis	Saturazione	Rosso	Troppo debole Troppo forte
		Giallo	
		Verde	
		Ciano	
		Blu	
		Magenta	
	Colore	Rosso	Troppo debole Troppo forte
		Giallo	
		Verde	
		Ciano	
		Blu	
		Magenta	
i-Style Color i-Style Color **Scorciatoia**	Spento	i-Style Color è spento.	
	Standard	Per configurazione generale e settaggi monitor di base.	
	Giochi	Per ambiente di gioco PC.	
	Cinema	Per ambiente Cinema.	
	Scenario	Per ambiente Scenario.	
	Testo	Per la modifica del testo e la visualizzazione in un ambiente di elaborazione testi.	
Blue Light Reducer Blue Light Reducer **Scorciatoia**	Spento	Normale	
	Modalità 1	La luce blu è ridotta.	
	Modalità 2	La luce blu è ridotta di oltre 1.	
	Modalità 3	La luce blu è ridotta di oltre 2 volte.	
Gamma Gamma	1.8	Contrasto elevato	
	2.2	Normale	
	2.6	Scuro	
RGB Range RGB Range	Auto	Seleziona automaticamente Limitato o Completo.	
	Completo	Per il segnale di scala di colori a gamma completa	
	Limitato	Per un segnale di scala di colore limitato	
Temperatura Colore Color Temp.	9300K	Colore freddo	
	7500K	Colore normale	
	6500K	Colore caldo	
	Utente	Rosso	Troppo debole Troppo forte
		Verde	
		Blu	

ITALIANO

* La disponibilità di ciascun elemento dipende dall'elemento attivato. Vedere la pagina 26 "Matrice di correlazione funzioni" per ulteriori dettagli.

Scorciatoia

È possibile saltare le voci di menu e visualizzare direttamente una schermata di impostazione delle opzioni utilizzando la seguente operazione di pulsante.

- i-Style Color: Premete il Joystick sinistro [⇦] quando il menu non è visualizzato e selezionare i-Style Color.
- Blue Light Reducer: Premete il Joystick sinistro [⇦] quando non è visualizzato e selezionare Blue Light Reducer.

ITALIANO

PIP/PBP
PIP/PBP

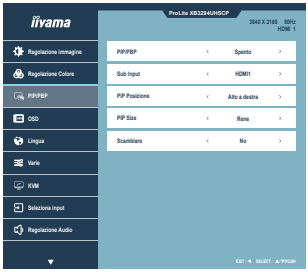

Adjustment Item	Option	
PIP/PBP*1 PIP/PBP	Spento	La modalità PiP/PbP è disattivata.
	PiP	Visualizza la schermata secondaria nella schermata principale.
	PbPLR	Dividere le immagini visualizzate in destra/sinistra.
Sub Source *2 Sub Input	HDMI 1	Selezionare l'ingresso HDMI per lo schermo secondario.
	HDMI 2	
	DP	Selezionare l'ingresso DisplayPort per la schermata secondaria.
	USB C	Selezionare l'ingresso USB C per la schermata secondaria.
PiP Position *3 PIP Posizione	Alto a destra	Spostare la schermata secondaria nell'angolo in alto a destra.
	Basso a destra	Spostare la schermata secondaria nell'angolo in basso a destra.
	Basso a sinistra	Spostare la schermata secondaria nell'angolo in basso a sinistra.
	Alto a sinistra	Spostare la schermata secondaria nell'angolo in alto a sinistra.
PiP Size *3 PIP Size	Rene	Ridurre le dimensioni della schermata secondaria.
	Mezzo	Dimensione normale dello schermo secondario
	Grande	Aumenta le dimensioni della schermata secondaria.
Swap *2 Scambiare	No	Ritorno alla normalità.
	Sì	Scambiare le schermate principale/sub.

*1 PiP = Picture In Picture, Con questa funzione è possibile visualizzare due immagini diverse.
PbP = Picture By Picture, Con questa funzione è possibile visualizzare al massimo due immagini diverse.
*2 Disponibile in modalità "PiP" o "PbP LR".
*3 Disponibile solo in modalità "PiP".

OSD
OSD

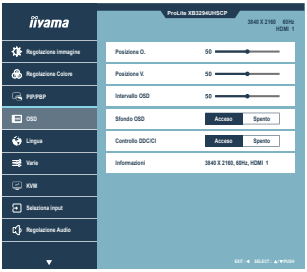

Regolazioni	Problemi / Opzioni		Pulsante di Joystick
Posizione O. OSD Horizontal Position	OSD troppo a sinistra OSD troppo a destra		
Posizione V. OSD Vertical Position	OSD troppo basso OSD troppo alto		
Intervallo OSD OSD Time	Puoi settare il display OSD per una durata compresa tra i 5 e i 60 secondi.		
Sfondo OSD OSD Background	Acceso	Lo sfondo dell'OSD viene reso trasparente.	
	Spento	Restituisce lo sfondo dell'OSD.	
Controllo DDC/CI DDC/CI Control	Acceso	DDC/CI è acceso.	
	Spento	DDC/CI è spento.	
Informazioni Display Information	Visualizza le informazioni riguardanti il segnale di ingresso proveniente dalla scheda grafica del computer. **NOTA** Vedere la scheda grafica guida utente per ulteriori informazioni sulla modifica della risoluzione e refresh.		

Lingua
Language

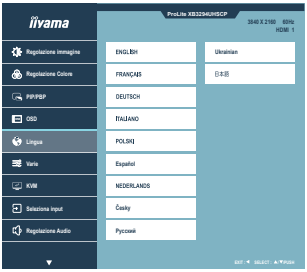

Regolazioni	Problemi / Opzioni			
Lingua Language	English	Inglese	Nederlands	Olandese
	Français	Francese	Česky	Ceco
	Deutsch	Tedesco	Русский	Russo
	Italiano	Italiano	Ukrainian	Ucraino
	Polski	Polacco	日本語	Giappoonese
	Español	Spagnolo		

ITALIANO

Varie
Miscellaneous

Regolazioni	Problemi / Opzioni	Pulsante di Joystick
Nitidezza Sharpness	1 2 3 4 5 6 È possibile modificare la qualità dell'immagine da 1 a 6 (nitido a tenue). Inclina il Pulsante a Destra [⇨] per modificare la qualità dell'immagine in ordine numerico. Inclina il Pulsante a Sinistra [⇦] per modificare la qualità dell'immagine in senso inverso ordine numerico.	
Aspect *1 Video Mode Adjust	Schermo intero	Espansione display
	Aspect	Espansione aspetto display
	punto per punto *2	Visualizzare l'immagine punto per punto
Logo iniziale Opening Logo	Acceso	Il logo di apertura è attivo.
	Spento	Il logo di apertura è disattivato.
LED accensione Power LED	Acceso	L'indicatore di alimentazione è acceso.
	Spento	L'indicatore di alimentazione è spento.
	NOTA Disattivare l'indicatore di alimentazione quando si è infastiditi dalla luce.	
Carica USB USB Charge	Acceso	L'hub USB entra in modalità standby in sincronizzazione con il monitor.
	Spento	L'hub USB rimane attivato se il monitor entra in modalità standby.
Velocità USB C USB C Speed	USB 2.0	Selezionare la velocità di trasferimento dei dati durante la connessione tramite USB Tipo-C.
	USB 3.0	

*1 È in grado di visualizzare al centro dello schermo il formato 4:3, 5:4 o 16:10 quando l'ingresso risoluzione video è 4:3, 5:4 o 16:10.

*2 La disponibilità di ciascun elemento dipende dall'elemento attivato. Vedere la pagina 26 "Matrice di correlazione funzioni" per ulteriori dettagli.

KVM
KVM

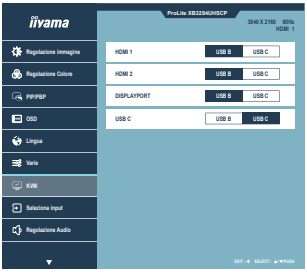

Regolazioni	Problemi / Opzioni	
HDMI 1 HDMI 1	USB-B	Quando due o tre computer sono collegati al monitor, è possibile collegare la sorgente di ingresso al connettore USB Upstream.
	USB-C	
HDMI 2 HDMI 2	USB-B	
	USB-C	
DisplayPort DisplayPort	USB-B	
	USB-C	
USB C USB C	USB-B	
	USB-C	

ITALIANO

Seleziona input
Input Select

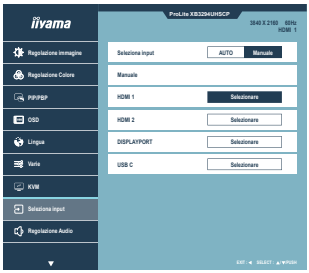

Regolazioni	Problemi / Opzioni		
Seleziona input Input Select **Diretto**	AUTO	Selezionare il segnale in ingresso automaticamente.	
	Manuale	HDMI 1	Seleziona ingresso HDMI.
		HDMI 2	Seleziona ingresso HDMI.
		DisplayPort	Seleziona ingresso DisplayPort.
		USB-C	Seleziona ingresso USB Tipo-C.
	NOTE Auto sarà automaticamente selezionata quando appena una sorgente di ingresso è disponibile. Se ci sono più sorgenti di ingresso disponibili e selezionate una di queste, la modalità Auto non sarà disponibile. Se sono connesse sorgenti di ingresso multiple, il monitor potrebbe non riconoscere l'ultima in uso al momento dello spegnimento. E' possibile solo quando selezionate una sorgente specifica.		

Diretto

È possibile saltare le voci di menu e visualizzare direttamente una schermata di impostazione delle opzioni utilizzando la seguente operazione di pulsante.

- Selezione del segnale: Premere il Joystick [⇧] quando il Menu non viene visualizzato, esso mostra Menu.

ITALIANO

Regolazione Audio
Audio Settings

Regolazioni	Problemi / Opzioni	Pulsante di Joystick
Volume Volume **Diretto**	Troppo tenue Troppo forte	⇨ ⇦
Disattiva audio Mute Audio	Acceso	Spegnere l'audio temporaneamente.
	Spento	Ritornare al volume al livello precedente.
Ingresso Audio Audio Input	HDMI 1	Seleziona l'ingresso audio, disponibile solo quando è attivata la modalità PiP/PbP.
	HDMI 2	
	DP	
	USB-C	

Diretto

È possibile saltare le voci di menu e visualizzare direttamente una scala di regolazione utilizzando la seguente operazione di pulsante.

- Volume: Premere il Joystick destro [⇨] quando il menu non è visualizzato.

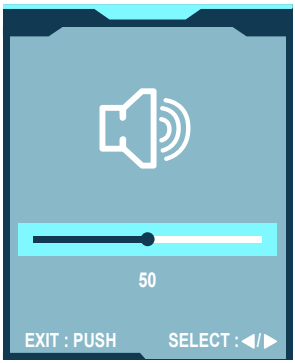

ITALIANO

Azzera
Recall

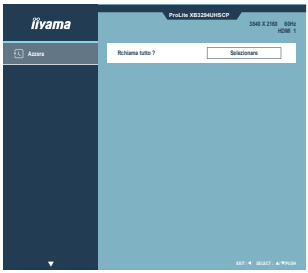

Regolazioni	Problemi / Opzioni
Rchiama tutto ? Recall All?	Preimpostato in fabbrica ripristino dei dati.

● **Lock Mode:**

<Menù OSD>

Se si accende il monitor tenendo premuto il Pulsante di Joystick [Centro] mentre il monitor è spento, le operazioni dei Menù OSD verranno bloccate / sbloccate.

<Pulsante di accensione / Menù OSD>

Se si tiene premuto il Pulsante di Joystick [Centro] per 10 secondi quando il Menu non viene visualizzato, il Pulsante di accensione / le operazioni dei Menù OSD verranno bloccate / sbloccate.

■ Matrice di correlazione funzioni

Elemento selezionato / Elemento attivato			Regolazione immagine								Varie	Regolazione Colore					
			Luminosità	Contrasto	Eco	HDR	Contrasto Avanzato	Overdrive	Black Tuner	Adaptive Sync	Aspect punto per punto	Gamma	6-assi	Temperatura Colore Utente	Temperatura Colore RGB	Temperatura Colore Caldo Normale Freddo	i-Style Color
Regolazione immagine	Eco		–	✓		✓	–	✓	✓	✓	✓	✓	✓	✓	✓	✓	–
Regolazione immagine	HDR		✓	✓	–		–	–	–	–	✓	✓	–	✓	✓	✓	✓
Regolazione immagine	Contrasto Avanzato		–	–	–	–		✓	✓	–	✓	✓	✓	–	–	–	–
Regolazione immagine	Adaptive Sync		✓	✓	✓	✓	–	✓	✓		–	✓	✓	✓	✓	✓	✓
Varie	Aspect	punto per punto	✓	✓	✓	–	✓	✓	✓	–		✓	✓	✓	✓	✓	✓
Regolazione Colore	Temperatura Colore		✓	✓	✓	–	✓	✓	✓	✓	✓	✓	✓				✓
Regolazione Colore	i-Style Color		–	–	–	✓	–	✓	–	✓	✓	–	–	✓	✓	✓	
Regolazione Colore	Blue Light Reducer		✓	✓	–	–	–	✓	✓	✓	✓	–	–	–	–	–	–

✓ : Disponibile
– : Non disponibile

FUNZIONE STANDBY

Questo prodotto è dotato della funzione di standby. Quando è attivato, automaticamente riduce il consumo di potenza non necessario del monitor quando il computer non è in uso.
La funzione standby, comprese tutte le impostazioni del timer è configurato dal sistema operativo. Controllare il manuale del sistema operativo per informazioni su come questo può essere configurato.

■ Modalità Standby

Quando il segnale video dal computer è spento, il monitor entra in modalità standby che riduce il consumo di potenza a 0,5W o meno. Lo schermo diventa scuro e l'indicatore di alimentazione diventa arancione. Dalla modalità standby, l'immagine riappare in alcuni secondi quando si toccano la tastiera o il mouse.

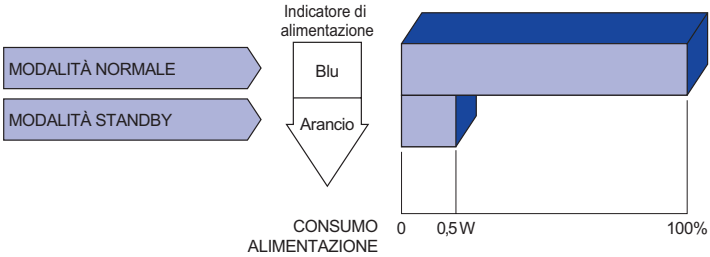

ITALIANO

RISOLUZIONE DEI PROBLEMI

Se il monitor smette di funzionare correttamente, verificate i seguenti punti per una possibile soluzione.

1. Eseguite i settaggi descritti nella sezione UTILIZZO DEL MONITOR a seconda del problema riscontrato. Se il monitor non mostra alcuna immagine saltate al punto 2.
2. Verificate i seguenti punti se non trovate opportuna soluzione nella sezione UTILZZO DEL MONITOR o se il problema persiste.
3. Se incontrate un problema non descritto a seguire o che non potete risolvere, contattate il VS. Rivenditore o un centro assistenza iiyama.

Problemi	Controllare
① L'immagine non appare.	
(Indicatore di alimentazione non si accende.)	☐ Il cavo di alimentazione è nella presa. ☐ L'alimentazione è accesa. ☐ La presa di corrente funziona. Per favore verificate con un altro equipaggiamento.
(Indicatore di alimentazione è blu.)	☐ Se il salva schermo bianco è attivo, toccare la tastiera o il mouse. ☐ Aumentare il contrasto e/o la luminosità. ☐ Il computer è acceso. ☐ Il cavo di segnale è correttamente connesso. ☐ Il segnale di sincronizzazione del computer è compreso nelle specifiche del monitor.
(Indicatore di alimentazione è arancione.)	☐ Se il monitor è nella modalità standby, toccare la tastiera o il mouse. ☐ Il computer è acceso. ☐ Il cavo di segnale è correttamente connesso. ☐ Il segnale di sincronizzazione del computer è compreso nelle specifiche del monitor.
② lo schermo non è sincronizzato.	☐ Il cavo di segnale è correttamente connesso. ☐ Il segnale di sincronizzazione del computer è compreso nelle specifiche del monitor.
③ lo schermo non è centrato.	☐ Il segnale di sincronizzazione del computer è compreso nelle specifiche del monitor.
④ lo schermo è troppo chiaro o troppo scuro.	☐ Il livello di uscita video del computer è compreso nelle specifiche del monitor.
⑤ lo schermo trema.	☐ Il voltaggio di alimentazione è compreso nelle specifiche del monitor. ☐ Il segnale di sincronizzazione del computer è compreso nelle specifiche del monitor.

Problemi	Check
⑥ nessun audio.	☐ Gli strumenti audio (computer etc) sono ON. ☐ Il volume è acceso. ☐ La funzione muto è spenta. ☐ Il livello di uscita audio è compreso nelle specifiche del monitor.
⑦ L'audio è troppo forte o troppo debole.	☐ Il livello di uscita audio è compreso nelle specifiche del monitor.

INFORMAZIONI SUL RICICLAGGIO

Per il rispetto dell'ambiente per favore non disperdete il monitor.
Visitate il nostro sito: https://iiyama.com.

APPENDICE Design e specifiche sono soggette a cambiamenti senza comunicazione anticipata.

SPECIFICHE : ProLite XB3294UHSCP-B1

Dimensione categoria		32"
Pannello LCD	Tecnologia Pannello	VA
	Dimensione	Diagonale: 31,5" (80cm)
	Pixel pitch	0,18159mm H x 0,18159mm V
	Luminosità	400cd/m^2 (Tipico), 175cd/m^2 (Predefinito / Risparmio energetico)
	Ratio di Contrasto	3000 : 1 (Tipico), Disponibile funzione contrasto avanzata
	Angolo visibile	Destro / Sinistro: 89° ciascuna, Su / Giù: 89° ciascuna (Tipico)
	Tempo Risposta	1ms (con Over Drive)
Colori Display		Circa. 1,07B (8bit 2FRC)
Frequenza Sync		HDMI (Adaptive-Sync: Disattiva): Orizzontale: 30,0-160,0kHz, Verticale: 48-75Hz HDMI (Adaptive-Sync: Attivo): Orizzontale: 30,0-160,0kHz, Verticale: 48-75Hz DisplayPort (Adaptive-Sync: Disattiva): Orizzontale: 30,0-160,0kHz, Verticale: 48-75Hz DisplayPort (Adaptive-Sync: Attivo): Orizzontale: 130,0-60,0kHz, Verticale: 48-75Hz USB Tipo-C (Adaptive-Sync: Disattiva): Orizzontale: 30,0-160,0kHz, Verticale: 48-75Hz USB Tipo-C (Adaptive-Sync: Attivo): Orizzontale: 130,0-60,0kHz, Verticale: 48-75Hz
Risoluzione Nativa		3840 × 2160, 8,3 MegaPixels
Massima risoluzione supportata		HDMI / DisplayPort / USB Tipo-C : 3840 × 2160 60Hz 2560 × 1440 75Hz 1920 × 1080 75Hz
Connettori Ingresso		HDMI, DisplayPort, USB Tipo-B, USB Tipo-C (Alt Mode)
Segnali Ingresso Video		HDMI, DisplayPort, USB Tipo-C (Alt Mode)
USB Standard		USB3,2 Gen 1 (5Gbps), Alimentazione USB (95 W)
Numero di porte USB Connettori		2 Upstream: Tipo-B, Tipo-C × 1 4 Downstream: Tipo-C (DC5V, 1,5A) × 2, Tipo-A (DC5V, 900mA) × 2
Connettore per cuffie*[1]		ø 3,5mm mini jack (Stereo)
Altoparlanti		5W × 2 (Stereo)
Dimensione massima dello schermo		708,94mm L × 405,73mm A / 27,9" W × 15,9" A
Sorgente Alimentazione		100-240VAC, 50/60Hz, 2A
Consumo di alimentazione		55W (Tipico), 33W (Predefinito / Risparmio energetico) Modalità standby: 0,5W massimo, Modalità spenta: 0,3W massimo
Dimensioni		714,0 × 448,5 - 598,5 × 245,5mm / 28,1 × 17,6 - 23,5 × 9,7"(L×A×P)
Peso netto		8,5kg / 18,7lbs
Intervallo di regolazione dell'altezza		150mm
Angolo		Inclinazione: Verso l'alto: 23°, Verso il basso: 5° Perno: Destro / Sinistro: 45° ciascuna
Considerazioni ambientali		Esercizio: Temperatura 5 a 35°C / 41 a 95°F Umidità 10 a 90% (No condensa) Deposito: Temperatura -20 a 60°C / -4 a 140°F Umidità 10 a 90% (No condensa)
Approvals		TCO Certified, CE, UKCA, TÜV-GS, EAC, VCCI, PSE

NOTA * Il corretto funzionamento dei dispositivi esterni collegati, diversi dalle cuffie, non è garantito.

DIMENSIONI

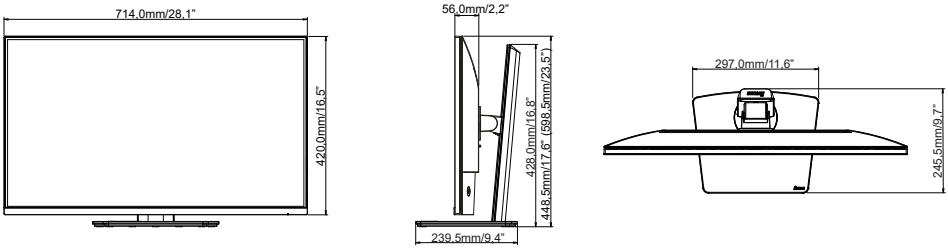

( ) : Valore massimo di regolazione

FREQUENZE CONFORMI

Modalità video	Frequenza orizzontale	Frequenza verticale	Dot Clock	
640 x 480	31,469kHz	59,940Hz	25,175MHz	
	37,500kHz	75,000Hz	31,500MHz	
800 × 600	35,156kHz	56,250Hz	36,000MHz	
	46,875kHz	75,000Hz	49,500MHz	
1024 × 768	48,363kHz	60,004Hz	65,000MHz	
	60,023kHz	75,029Hz	78,750MHz	
1280 × 1024	63,981kHz	60,020Hz	108,000MHz	
	79,976kHz	75,025Hz	135,000MHz	
1920 × 1080	67,500kHz	60,000Hz	148,500MHz	
	83,925kHz	75,000Hz	174,560MHz	
2560 × 1440	88,860kHz	60,000Hz	241,700MHz	
	111,900kHz	75,000Hz	304,370MHz	
3840 × 2160	135,000kHz	60,000Hz	540,000MHz	*

NOTA * La scheda video deve poter supportare la risoluzione 3840 × 2160 a 60Hz.

Console	1080p (1920×1080)	1440p (2560×1440)	2160p (3840×2160)
PS5	60Hz	60Hz	60Hz
Xbox Series X/S	60Hz	60Hz	60Hz