iiyama

MANUAL DEL USUARIO

ProLite

LCD Monitor

ESPAÑOL

ProLite XUB3493WQSU

Muchas gracias por elegir el monitor LCD iiyama.
Le recomendamos que dedique unos minutos a leer detenidamente este breve pero completo manual antes de instalar y encender el monitor. Conserve este manual en un lugar seguro para futuras consultas.

ESPAÑOL

MARCADO CE DECLARACIÓN DE CONFORMIDAD

Este monitor LCD cumple los requisitos de las Directivas CE/UE 2014/30/UE "Directiva CEM", 2014/35/UE "Directiva de baja tensión", 2009/125/CE "Directiva ErP" y 2011/65/UE "Directiva RoHS".

La susceptibilidad electromagnética se ha elegido a un nivel que permite un funcionamiento correcto en zonas residenciales, locales comerciales y de industria ligera y pequeñas empresas, tanto en el interior como en el exterior de los edificios. Todos los lugares de funcionamiento se caracterizan por su conexión a la red pública de suministro eléctrico de baja tensión.

IIYAMA CORPORATION: Wijkermeerstraat 8, 2131 HA Hoofddorp, The Netherlands

Model No. : PL3493WQ

Recomendamos reciclar el producto usado. Póngase en contacto con su distribuidor o con el centro de servicio de iiyama. La información sobre reciclaje se obtiene a través de Internet, utilizando la dirección: https://iiyama.com
Desde allí puede acceder a la página web de los distintos países.

- Nos reservamos el derecho a modificar las especificaciones sin previo aviso.
- Todas las marcas utilizadas en este manual de usuario son propiedad de sus respectivos dueños.
- Número de registro de Eprel XUB3493WQSU-B6 : 2301332

ÍNDICE

PARA SU SEGURIDAD....1
PRECAUCIONES DE SEGURIDAD....1
NOTAS ESPECIALES SOBRE MONITORES LCD....3
ATENCIÓN AL CLIENTE....3
LIMPIEZA....4
ANTES DE UTILIZAR EL MONITOR....5
CARACTERÍSTICAS....5
COMPROBACIÓN DEL CONTENIDO DEL PAQUETE....5
UTILIZANDO EL BRAZO O EL SOPORTE....6
MONTAJE Y DESMONTAJE DEL SOPORTE....7
MANDOS Y CONECTORES....8
CONEXIÓN DEL MONITOR....9
CONFIGURACIÓN DEL ORDENADOR....10
AJUSTE DE LA ALTURA Y DEL ÁNGULO DE VISIÓN....10
MONITOREAR EL FUNCIONAMIENTO....11
CONTENIDO DEL MENÚ DE AJUSTE....12
FUNCIÓN DE ESPERA....22
RESOLUCIÓN DE PROBLEMAS....23
INFORMACIÓN SOBRE RECICLAJE....24
APÉNDICE....25
ESPECIFICACIONES : ProLite XUB3493WQSU-B6....25
DIMENSIONES....26
TEMPORIZACIÓN CONFORME....26

PARA SU SEGURIDAD

PRECAUCIONES DE SEGURIDAD

ADVERTENCIA

DEJE DE UTILIZAR EL MONITOR CUANDO DETECTE PROBLEMAS

Si observa algún fenómeno anormal como humo, sonidos extraños o emanaciones, desenchufe el monitor y póngase en contacto con su distribuidor o con el centro de servicio técnico de iiyama inmediatamente. El uso posterior puede ser peligroso y provocar un incendio o una descarga eléctrica.

NO DESMONTE NUNCA EL ARMARIO

Dentro del monitor hay circuitos de alta tensión. Si retira la carcasa puede exponerse al peligro de incendio o descarga eléctrica.

NO INTRODUZCA NINGÚN OBJETO EN EL MONITOR

No introduzca objetos sólidos ni líquidos, como agua, en el monitor. En caso de accidente, desenchufe el monitor inmediatamente y póngase en contacto con su distribuidor o con el centro de servicio técnico de iiyama. El uso del monitor con cualquier objeto en su interior puede provocar incendios, descargas eléctricas o daños.

INSTALE EL MONITOR EN UNA SUPERFICIE PLANA Y ESTABLE

El monitor puede causar lesiones si se cae.

NO UTILICE EL MONITOR CERCA DEL AGUA

No lo utilice en lugares donde pueda salpicar o derramarse agua sobre el monitor, ya que podría provocar un incendio o una descarga eléctrica.

FUNCIONAR CON LA FUENTE DE ALIMENTACIÓN ESPECIFICADA

Asegúrese de utilizar el monitor sólo con la fuente de alimentación especificada. El uso de un voltaje incorrecto provocará un mal funcionamiento y puede causar incendios o descargas eléctricas.

PROTEGER LOS CABLES

No tire ni doble el cable de alimentación ni el cable de señal. No coloque el monitor ni ningún otro objeto pesado sobre los cables. Si se dañan, los cables pueden provocar un incendio o una descarga eléctrica.

CONDICIONES METEOROLÓGICAS ADVERSAS

Se aconseja no utilizar el monitor durante una fuerte tormenta eléctrica, ya que las continuas interrupciones del suministro eléctrico pueden provocar averías. También se aconseja no tocar el enchufe en estas circunstancias, ya que podría provocar una descarga eléctrica.

PRECAUCIÓN

LUGAR DE INSTALACIÓN

No instale el monitor en lugares donde puedan producirse cambios bruscos de temperatura, ni en zonas húmedas, polvorientas o con humo, ya que podría provocar incendios, descargas eléctricas o daños. También debe evitar las zonas en las que el sol incida directamente sobre el monitor.

NO COLOQUE EL MONITOR EN UNA POSICIÓN PELIGROSA

El monitor puede caerse y causar lesiones si no está bien colocado. Asegúrese también de no colocar objetos pesados sobre el monitor y de que todos los cables estén colocados de forma que los niños no puedan tirar de ellos y provocar lesiones.

PRECAUCIÓN

MANTENER UNA BUENA VENTILACIÓN

Las ranuras de ventilación se proporcionan para evitar que el monitor se sobrecaliente. Cubrir las ranuras puede provocar un incendio. Para permitir una circulación de aire adecuada, coloque el monitor a una distancia mínima de 10 cm (o 4 pulgadas) de cualquier pared.
Al retirar el soporte inclinable, las ranuras de ventilación de la parte posterior del monitor pueden quedar bloqueadas. Esto podría sobrecalentar el monitor y provocar un incendio o daños. Asegúrese de que haya suficiente ventilación cuando retire el soporte inclinable. Utilizar el monitor boca arriba, de lado, boca abajo o sobre una alfombra o cualquier otro material blando también puede causar daños.

DESCONECTE LOS CABLES CUANDO MUEVA EL MONITOR

Cuando traslade el monitor, apague el interruptor de alimentación, desenchúfelo y asegúrese de que el cable de señal está desconectado. Si no los desconecta, puede provocar un incendio o una descarga eléctrica.

DESENCHUFE EL MONITOR

Si el monitor no se utiliza durante un largo periodo de tiempo, se recomienda dejarlo desenchufado para evitar accidentes.

SUJETE EL ENCHUFE AL DESCONECTARLO

Para desconectar el cable de alimentación o el cable de señal, tire siempre del enchufe. Nunca tire del propio cable, ya que podría provocar un incendio o una descarga eléctrica.

NO TOQUE EL ENCHUFE CON LAS MANOS MOJADAS

Si tira del enchufe o lo introduce con las manos mojadas, puede sufrir una descarga eléctrica.

CUANDO INSTALE EL MONITOR EN SU ORDENADOR

Asegúrese de que el ordenador es lo suficientemente resistente como para soportar el peso del monitor; de lo contrario, podría dañarlo.

¡CUIDADO! PROTEGE TUS MANOS Y DEDOS

- Es necesario prestar atención para no pillarse los dedos o las manos con la parte móvil del soporte al cambiar el ángulo.
- Cuando ajuste la altura, no baje el monitor enérgicamente mientras mantiene la mano entre la parte inferior del monitor y la base.

OBSERVACIÓN PARA USO 24/7

Este producto no está diseñado específicamente para su uso ininterrumpido en todos los entornos.

OBSERVACIÓN ESPECÍFICA PARA USO EN ORDENADORES DE SOBREMESA

Este producto está diseñado para uso de sobremesa, no para aplicaciones de señalización digital (cartel electrónico) como colgado del techo o montaje en pared.

NO INCLINE DEMASIADO EL MONITOR HACIA ABAJO

Para evitar posibles daños en la pantalla, como que el panel LCD se despegue del bisel, asegúrese de que el monitor no se inclina hacia abajo más allá de su rango ajustable.

NO UTILICE ALCOHOL NI DESINFECTANTES EN EL MONITOR

No rocíe alcohol ni desinfectantes directamente sobre el monitor ni los utilice cerca de él. Tampoco limpie el monitor con un paño o una sábana que contenga alcohol o desinfectantes. Estos pueden causar decoloración, deterioro o agrietamiento de la carcasa, daños en el tratamiento de la superficie del panel LCD y deterioro de los componentes.

OTROS

RECOMENDACIONES ERGONÓMICAS

Para evitar la fatiga ocular, no utilice el monitor sobre un fondo brillante o en una habitación oscura. Para una visualización óptima, el monitor debe estar justo por debajo del nivel de los ojos y a una distancia de 40-60 cm (16-24 pulgadas) de los mismos. Si se utiliza el monitor durante un tiempo prolongado, se recomienda hacer una pausa de diez minutos cada hora, ya que mirar continuamente a la pantalla puede provocar fatiga ocular.

NOTAS ESPECIALES SOBRE MONITORES LCD

Los siguientes síntomas son normales en los monitores LCD y no indican ningún problema.

NOTA

- Cuando encienda el monitor LCD por primera vez, es posible que la imagen no quepa en el área de visualización debido al tipo de ordenador que se utilice. En este caso, ajuste la posición de la imagen a la posición correcta.
- Puede encontrar un brillo ligeramente desigual en la pantalla dependiendo del patrón de escritorio que utilice.
- Debido a la naturaleza de la pantalla LCD, puede quedar una imagen posterior de la pantalla anterior después de cambiar la imagen, cuando se visualiza la misma imagen durante horas. En este caso, la pantalla puede recuperarse lentamente cambiando la imagen o apagando el interruptor de alimentación durante algunas horas.

ATENCIÓN AL CLIENTE

NOTA Si tiene que devolver la unidad para su reparación y se ha desechado el embalaje original, póngase en contacto con su distribuidor o con el centro de servicio iiyama para obtener asesoramiento o un embalaje de sustitución.

LIMPIEZA

ADVERTENCIA

- Si al limpiar el monitor se le cae algún material o líquido, como agua, desenchufe inmediatamente el cable de alimentación y póngase en contacto con su distribuidor o con el servicio técnico de iiyama.
- Por razones de seguridad, apague el interruptor de alimentación y desenchufe el monitor antes de limpiarlo.

PRECAUCIÓN

- No rocíe alcohol ni desinfectantes directamente sobre el monitor ni los utilice cerca de él. Tampoco limpie el monitor con un paño o una sábana que contenga alcohol o desinfectantes. Estos pueden causar decoloración, deterioro o agrietamiento de la carcasa, daños en el tratamiento de la superficie del panel LCD y deterioro de los componentes.
- Para evitar posibles daños en el monitor (panel LCD / carcasa / terminales de conexión) o en los accesorios, no utilice nunca los siguientes disolventes fuertes ni hojas de limpieza. Podrían decolorar, deteriorar o agrietar la carcasa, dañar el tratamiento de la superficie del panel LCD y deteriorar los componentes.

Gasolina	Agua con ácido hipocloroso
Más fino	Disolventes ácidos o alcalinos
Alcohol	Cera
Lejía	Abrasivos
Peróxidos	Limpiador de equipos de oficina
Acetona	Limpiacristales
Cloruro de metileno	Papel de seda
Tolueno	Tejido húmedo
Amoníaco	Paño químico
Solución de hipoclorito sódico (Blanqueador de cloro)	Papel de limpieza
	etc.

NOTA

- Para proteger el panel LCD, no raye ni frote la pantalla con un objeto duro.
- No deje mojado el panel LCD. Si le caen gotas de agua o similares, límpielas inmediatamente con un paño seco y suave. Si no lo hace, el panel LCD podría decolorarse o mancharse. Además, si entra humedad en el interior del monitor, puede causar daños.
- Tocar el mueble con cualquier producto hecho de goma o plástico durante mucho tiempo puede provocar la degeneración o pérdida de pintura del mueble.

Cuidados regulares

Limpie suavemente la carcasa con un paño suave, seco y limpio. Si el monitor está especialmente sucio, empapa el paño en un detergente suave bien diluido en agua, escúrrelo bien y, a continuación, limpia la suciedad. A continuación, límpielo inmediatamente con un paño suave y seco.

Desinfección con alcohol

La desinfección con alcohol puede causar decoloración, deterioro o agrietamiento de la carcasa, daños en el tratamiento de la superficie del panel LCD y deterioro de los componentes. En su lugar, recomendamos desinfectarse las manos lejos del monitor antes y después de su uso.

Si es absolutamente necesario desinfectar el monitor con alcohol, comprenda de antemano las advertencias y precauciones anteriores. Asimismo, evite la desinfección frecuente con alcohol.

ANTES DE UTILIZAR EL MONITOR

CARACTERÍSTICAS

- **Admite resoluciones de hasta 3440 × 1440**
- **Alto contraste 1000:1 (Típico), Función de contraste avanzado disponible, Brillo 400 cd/m² (Típico)**
- **Tiempo de respuesta de la imagen en movimiento 1 ms**
- **Flicker - Gratis**
- **Reductor de luz azul**
- **Suavizado digital de caracteres**
- **2 × 5 W Altavoces estéreo**
- **Función de espera**
- **Cumple con el estándar de montaje VESA (100 mm×100 mm)**
- **Bocallave para cerradura de seguridad**

COMPROBACIÓN DEL CONTENIDO DEL PAQUETE

El paquete incluye los siguientes accesorios. Compruebe si se incluyen con el monitor. Si falta algo o está dañado, póngase en contacto con su distribuidor local de iiyama o con la oficina regional de iiyama.

- Cable de alimentación *
- Cable HDMI
- Cable DisplayPort
- Cable USB
- Mástil
- Base con tornillo
- Destornillador
- Guía de seguridad
- Guía de inicio rápido

PRECAUCIÓN * Todas las garantías quedan anuladas en caso de problemas o daños causados por un cable de alimentación no suministrado por iiyama.
Debe utilizarse un cable de alimentación homologado igual o superior a H05VVF, 3G, 0,75 mm².

UTILIZANDO EL BRAZO O EL SOPORTE

PRECAUCIÓN

- Este producto está diseñado para uso de sobremesa, no para aplicaciones de señalización digital (cartel electrónico) como colgado del techo o montaje en pared.
- Antes de la instalación, asegúrese de que el brazo de la pantalla o el soporte del brazo de escritorio es lo suficientemente fuerte como para soportar el peso necesario del monitor y del soporte.
- El ángulo del monitor debe estar comprendido entre 23° hacia arriba y 5° hacia abajo. Este producto no puede utilizarse orientado hacia arriba o hacia abajo más allá de este rango.
- Si el monitor se utiliza (instala) en un ángulo de más de 5° hacia abajo, la pantalla LCD podría despegarse del bisel y caerse, lo que provocaría daños. Además, estos casos no estarán cubiertos por la asistencia ni la garantía.
- Compruebe regularmente el apriete de los tornillos.
  Si los tornillos no están suficientemente apretados,
  el monitor puede desprenderse y causar lesiones o daños.

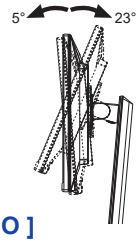

[BRAZO DE EXPOSICIÓN O SOPORTE DE BRAZO DE ESCRITORIO]

PRECAUCIÓN Cuando utilice un brazo de pantalla o un soporte de brazo de escritorio, tenga en cuenta el grosor del soporte de montaje VESA y utilice cuatro tornillos M4×14 mm para fijarlo al monitor. Asegúrese de que todos los tornillos estén bien apretados y fijados. El uso de tornillos más largos puede provocar descargas eléctricas o daños al entrar en contacto con las piezas eléctricas del interior del monitor.
Para este producto, se supone que el soporte de montaje VESA tiene un grosor máximo de 2,5 mm.

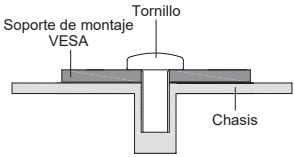

[MODO HORIZONTAL]

Este monitor sólo puede utilizarse en orientación horizontal. No gire ni utilice el monitor en ninguna otra orientación que no sea la horizontal.

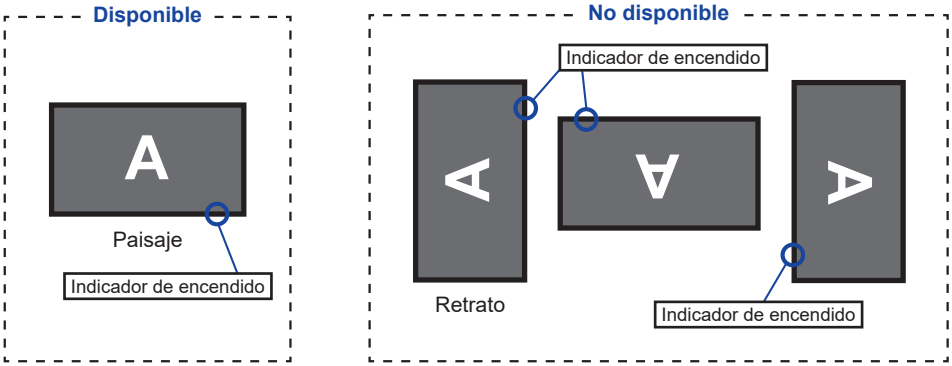

MONTAJE Y DESMONTAJE DEL SOPORTE

PRECAUCIÓN

- Coloque el monitor sobre una superficie estable. El monitor puede causar lesiones o daños si se cae o se deja caer.
- No golpee fuertemente el monitor. Podría dañarlo.
- Desenchufe el monitor antes de desmontarlo o instalarlo para evitar una descarga eléctrica o un daño.
- Compruebe regularmente el apriete de los tornillos. Si los tornillos no están suficientemente apretados, el monitor puede desprenderse y causar lesiones o daños.

<Instalación>

① Coloque previamente un paño suave sobre la mesa para evitar que el monitor se raye. Coloque el monitor en posición horizontal sobre una mesa con la parte frontal hacia abajo.

② Instale el Mástil en el monitor y luego apriete el tornillo de mariposa con el destornillador suministrado para fijarlos.

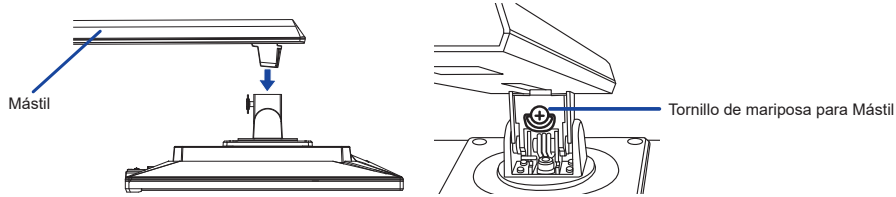

③ Instale la Base en el Mástil y apriete el tornillo de mariposa para fijarlos.

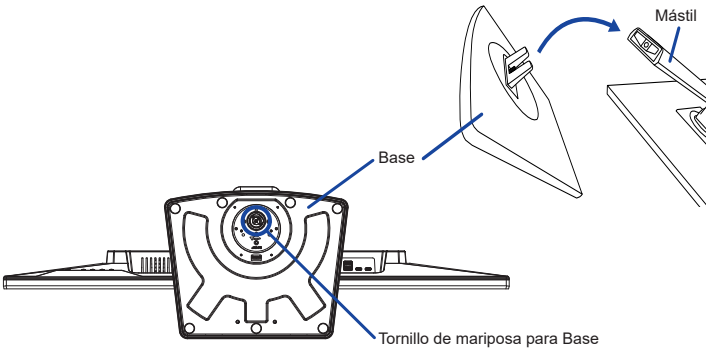

<Supresión>

① Coloque previamente un paño suave sobre la mesa para evitar que el monitor se raye. Coloque el monitor en posición horizontal sobre una mesa con la parte frontal hacia abajo.

② Afloje el tornillo de mariposa para retirar la Base del Mástil.

③ Afloje el tornillo de mariposa con el destornillador suministrado para retirar el Mástil del monitor.

MANDOS Y CONECTORES

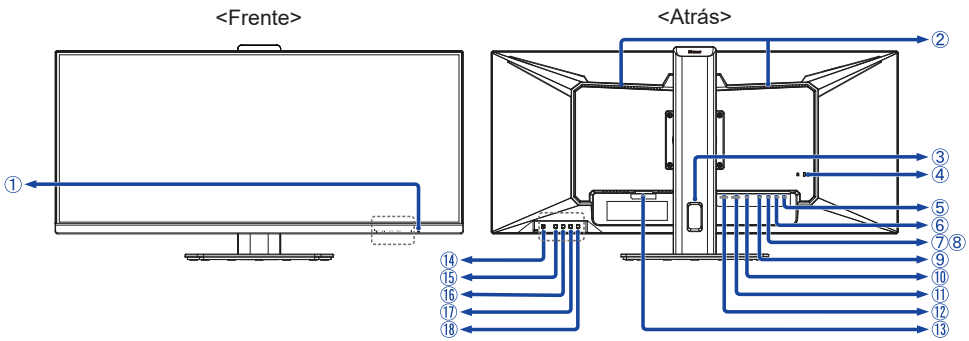

ESPAÑOL

① Indicador de encendido

NOTA Azul: Funcionamiento normal
Naranja: Modo de espera

② Altavoces

③ Agujero del cable

④ Bocallave para cerradura de seguridad ( )

NOTA Puedes colocar un candado de seguridad y un cable para evitar que se lleven el monitor sin tu permiso.

⑤⑥ Conector USB Type-C Downstream (USB3,2 Gen 1: 5 Gbps, 5 V, 2 A)

⑦⑧ Conector de bajadaUSB tipo A (USB3,2 Gen 1: 5 Gbps, 5 V, 900 mA)

⑨ Conector USB tipo B ascendente ( )

⑩ Conector DisplayPort (DP)

⑪ Conector HDMI (HDMI-2)

⑫ Conector HDMI (HDMI-1)

⑬ Conector CA (～ :Corriente alterna)

⑭ Botón de encendido ( )

⑮ Botón Menú (MENU)

⑯ Botón de ajuste / Volumen / Silencio Botón (▶ /) **Directo**

⑰ Botón de ajuste / Acceso directo (◀ / i) **Atajo**

⑱ Botón de selección de entrada / salida (INPUT/EXIT) **Directo**

Directo Puede omitir los menús y visualizar directamente una pantalla de configuración de opciones o una escala de ajuste.

Atajo Menú contextual: Brillo / Sobrecarga / ECO / i-Style Color

CONEXIÓN DEL MONITOR

① Asegúrese de que tanto el ordenador como el monitor están apagados.
② Conecte el ordenador al monitor con el cable de señal.
③ Conecte el ordenador al monitor con el Cable USB.
④ Conecte primero el Cable de alimentación al monitor y después a la fuente de alimentación.
⑤ Enciende el monitor y el ordenador.

NOTA

- Asegúrese de que la instalación del edificio dispone de un disyuntor de 120/240V, 20A (máximo).
- Los cables de señal utilizados para conectar el ordenador y el monitor pueden variar según el tipo de ordenador utilizado. Una conexión incorrecta puede causar graves daños tanto al monitor como al ordenador. El cable suministrado con el monitor es para un conector estándar. Si necesita un cable especial, póngase en contacto con su distribuidor local de iiyama o con la oficina regional de iiyama.
- El equipo enchufable de Clase I Tipo A debe conectarse a tierra de protección.
- La toma de corriente se instalará cerca del equipo y será fácilmente accesible.

[Ejemplo de conexión]

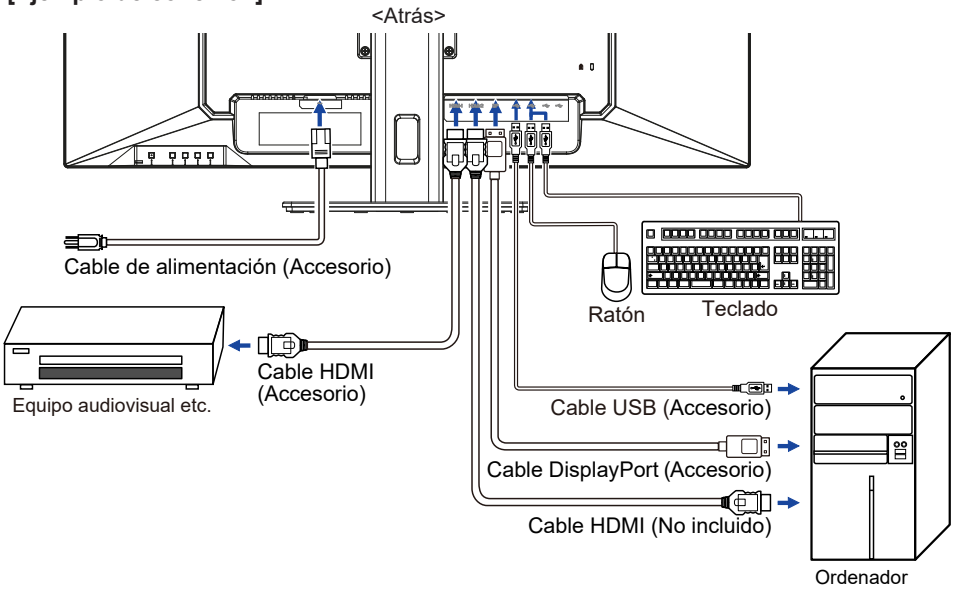

[Recoger Cables]

Introduce los cables por el orificio para cables para agruparlos.

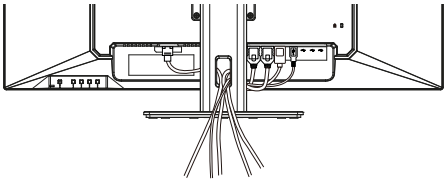

CONFIGURACIÓN DEL ORDENADOR

■ Temporización de la señal

Cambie a la temporización de señal deseada que aparece en la página 26: TEMPORIZACIÓN CONFORME.

AJUSTE DE LA ALTURA Y DEL ÁNGULO DE VISIÓN

ESPAÑOL

■ Para una visualización óptima, se recomienda colocarse justo enfrente de la cara completa del monitor y, a continuación, ajustar la altura y el ángulo del monitor según sus preferencias.

■ Sujete el panel para que el monitor no se caiga cuando cambie la altura o el ángulo del monitor.

■ Puede ajustar la altura del monitor hasta 150 mm, el ángulo hasta 45° a izquierda y derecha, 23° hacia arriba y 5° hacia abajo.

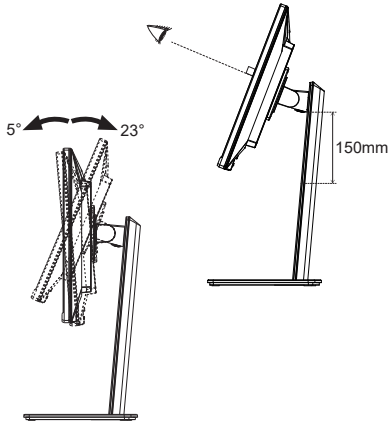

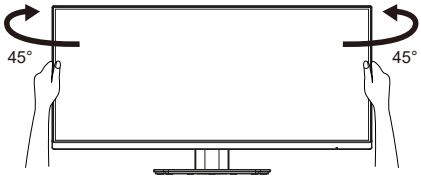

NOTA

■ No toque la pantalla LCD cuando cambie la altura o el ángulo. Podría dañar o romper la pantalla LCD.

■ Es necesario prestar atención para no pillarse los dedos o las manos con la parte móvil del soporte al cambiar el ángulo.

■ Cuando ajuste la altura, no baje el monitor enérgicamente mientras mantiene la mano entre la parte inferior del monitor y la base.

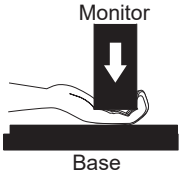

MONITOREAR EL FUNCIONAMIENTO

Para crear la mejor imagen, su monitor LCD iiyama ha sido preajustado en fábrica con el TEMPORIZACIÓN CONFORME que se muestra en la página 26. También puede ajustar la imagen siguiendo el funcionamiento de los botones que se muestra a continuación.

① **Pulse el Botón MENU para iniciar la visualización en pantalla (OSD). Se muestran los iconos del menú principal y puede cambiar entre ellos utilizando los Botones ◀ / ▶.**

② **Seleccione el icono del menú principal relacionado con el ajuste o la configuración deseada. Pulse el Botón MENU. A continuación, utilice los Botones ◀ / ▶ para resaltar el submenú deseado.**

③ **Pulse de nuevo el Botón MENU .Utilice los Botones ◀ / ▶ para realizar el ajuste o la configuración adecuados .**

④ **Pulse el Botón EXIT para salir del menú y los ajustes que acaba de realizar se guardarán automáticamente.**

Por ejemplo, para corregir la posición vertical de la OSD, seleccione **OSD** en el menú principal y pulse el Botón MENU. A continuación, seleccione **Posición vertical OSD** con los Botones ◀ / ▶ y pulse el Botón MENU. Utilice los Botones ◀ / ▶ para cambiar la configuración de la posición vertical de la OSD. La posición vertical de la OSD cambiará según corresponda.

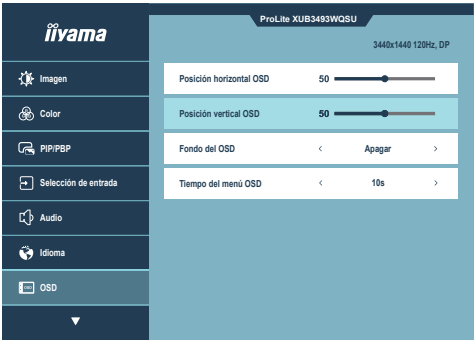

Al pulsar el Botón EXIT para finalizar el ajuste, todos los cambios se guardan en la memoria.

NOTA

- Cuando se cancelan las operaciones de los botones durante el ajuste, la visualización en pantalla desaparece cuando ha transcurrido el tiempo establecido para el **Tiempo del menú OSD**. Además, el Botón EXIT puede utilizarse para volver al menú anterior y apagar la visualización en pantalla.
- Cualquier cambio se guarda automáticamente en la memoria cuando desaparece la visualización en pantalla. Debe evitarse apagar el aparato mientras se utiliza el Menú.

CONTENIDO DEL MENÚ DE AJUSTE

Imagen
Picture

Submenú	Problema / Opción		Botón a pulsar
Video mode adjust *1,2 Video Mode Adjust	Full	Pantalla completa	
	Aspect *3	Ampliación de la pantalla de Aspect	
	Dot by dot *3	Visualiza la imagen punto por punto.	
Brillo *4,5 Brightness **Atajo**	Demasiado oscuro Demasiado brillante		▶ ◀
Contraste *5 Contrast	Demasiado aburrido Demasiado intenso		▶ ◀
Black tuner *5 Black Tuner	De -5 a +5 Puedes ajustar los tonos oscuros.		▶ ◀
Nitidez *5 Sharpness	Puedes cambiar la calidad de la imagen de 0 a 100 (de nítida a suave). Pulse el Botón ▶ para cambiar la calidad de la imagen en orden numérico. Pulse el Botón ◀ para cambiar la calidad de la imagen en orden numérico inverso. Ajuste la calidad de la imagen con resoluciones inferiores a 3440 × 1440.		▶ ◀
Sobrecarga *2,5 Overdrive **Atajo**	Apagar / 1 / 2 / 3 / 4 / 5 / 6 Mejora el tiempo de respuesta del nivel de grises del panel LCD. Un nivel más alto se traduce en un tiempo de respuesta más rápido.		▶ ◀
NOTA El nivel 6 sólo está disponible cuando Reducción del desenfoque (MBR) está activado.			
Adv.Contrast *2,5 Adv. Contrast	Encender	Mayor relación de contraste	
	Apagar	Relación de contraste típica	
ECO *5 ECO **Atajo**	Apagar	Normal	
	1	Se reduce el brillo de la retroiluminación.	
	2	El brillo de la retroiluminación se reduce más de 1.	
	3	El brillo de la retroiluminación se reduce más de 2.	
X-Res Technologie *5 X-Res Technology	Apagar	Normal	
	Suave	Mejora el borde de la imagen.	
	Medio	Realza el borde de la imagen más que la opción Suave.	
	Difícil	Realza el borde de la imagen más que la opción Media.	

*1 Desactivado cuando está activada la **Adaptive Sync**.

*2 Desactivado cuando el **PIP/PBP Mode** está activado.

*3 Sólo es efectivo cuando la resolución es inferior a 3440 × 1440.

*4 Ajusta el brillo cuando utilices el monitor en una habitación oscura y sientas que la pantalla es demasiado brillante.

*5 Los ajustes y configuraciones seleccionados pueden no ser posibles debido a otros elementos que estén activados. Consulte la página 15 **Función Matriz de correlación 1** para más detalles.

Atajo

Puede acceder directamente a un menú específico mediante las siguientes operaciones de botón.

- Brillo: Pulse el Botón i sin que aparezca ningún menú y seleccione **Brillo**.
- Sobrecarga: Pulse el Botón i sin que se muestre ningún menú y seleccione **Sobrecarga**.
- ECO: Pulse el Botón i sin que se muestre ningún menú y seleccione **ECO**.

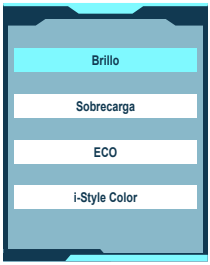

Color *
Color

Submenú	Problema / Opción	Botón a pulsar
Temperatura de color Color Temperature	Frío	Color frío
	Normal	Color normal
	Cálido	Color cálido
Color de usuario User Color	Rojo	Demasiado débil Demasiado fuerte
	Verde	
	Azúl	
i-Style Color i-Style Color **Atajo**	Estándar	Para el entorno general de Windows y la configuración predeterminada del monitor
	Juego	Para el entorno de juegos de PC
	Cine	Para entornos de cine y vídeo
	Paisaje	Para visualizar imágenes de paisajes exteriores
	Texto	Para la edición y visualización de texto en un entorno de tratamiento de textos
	Apagar	Volver a un estado establecido por el ajuste de color excepto i-Style Color.
Blue Light Reducer Blue Light Reducer	Apagar	Normal
	1	Se reduce la luz azul.
	2	La luz azul se reduce más de 1.
	3	La luz azul se reduce más de 2.
Gamma Gamma	1.8	
	2.2	
	2.6	

* Los ajustes y configuraciones seleccionados pueden no ser posibles debido a otros elementos que estén activados. Consulte la página 15 **Función Matriz de correlación 1** para más detalles.

Atajo

Puede acceder directamente a un menú específico mediante las siguientes operaciones de botón.

- i-Style Color: Pulse el Botón **i** sin que aparezca ningún menú y seleccione **i-Style Color**.

■ Función Matriz de correlación 1

Menú activo \ Menú seleccionado		Imagen								Color				
		Brillo	Contraste	Black tuner	Nitidez	Sobrecarga	Adv. Contrast	ECO	X-Res Technologie	Temperatura de color	Color de usuario	i-Style Color	Blue Light Reducer	Gamma
Imagen	Adv.Contrast	–	✓	✓	✓	✓		–	✓	✓	✓	✓	–	✓
	ECO	–	✓	✓	✓	✓	–		✓	✓	✓	✓	–	✓
	X-Res Technologie	✓	✓	✓	–	✓	✓	✓		✓	✓	✓	✓	✓
Color	i-Style Color	–	–	–	✓	–	–	–	✓	–	–		–	–
	Blue Light Reducer	–	✓	✓	✓	✓	–	–	✓	–	–	✓		✓
PIP/PBP	PIP/PBP Mode	✓	✓	✓	✓	–	–	✓	✓	✓	✓	✓	✓	✓
Menú de configuración	HDR	✓	✓	–	✓	✓	–	–	–	–	–	✓	–	–
	Reducción del desenfoque	–	✓	–	✓	✓	–	–	–	✓	✓	✓	–	✓

✓ : Disponible
– : No disponible

PIP/PBP *1,2
PIP/PBP

Submenú	Opción	
PIP/PBP Mode PIP/PBP Mode	Apagar	Modo PIP/PBP está desactivado.
	PIP	Muestra la subpantalla en la pantalla principal.
	PBP	Muestra la pantalla principal a la izquierda y la pantalla secundaria a la derecha.
Sub Win Input Sub Win Input	HDMI 1	Seleccione la entrada HDMI 1 para la subpantalla.
	HDMI 2	Seleccione la entrada HDMI 2 para la subpantalla.
	DisplayPort	Seleccione la entrada DisplayPort para la subpantalla.
Tamaño PIP PIP Size	Pequeña	Reducir el tamaño de la subpantalla.
	Medio	Tamaño normal de la subpantalla
	Grande	Aumentar el tamaño de la subpantalla.
Posición PIP PIP Position	Parte superior derecha	Mueve la subpantalla a la esquina superior derecha.
	Abajo a la izquierda	Mueve la subpantalla a la esquina inferior izquierda.
	Abajo a la derecha	Mueve la subpantalla a la esquina inferior derecha.
	Arriba a la izquierda	Mueve la subpantalla a la esquina superior izquierda.
Intercambiar Swap	Intercambia instantáneamente la pantalla principal y la secundaria cuando PIP o PBP estén activos.	
Entrada de Audio Audio Input	Activar la entrada de audio desde la pantalla principal o secundaria.	

*1 Desactivado cuando **HDR** está activado.

*2 PIP = Picture in Picture (Imagen en imagen)
PBP = Picture by Picture (Imagen junto a imagen)

Selección de entrada
Input Select

Directo

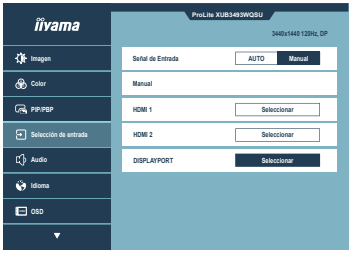

Submenú	Opción		
Señal de Entrada Input Source	Auto	Busca una fuente de entrada disponible y selecciona automáticamente.	
	Manual	HDMI 1	Seleccione la entrada HDMI 1.
		HDMI 2	Seleccione la entrada HDMI 2.
		DisplayPort	Seleccione la entrada DisplayPort.

NOTA La opción Auto permite la selección automática de las fuentes de entrada disponibles.
No se puede seleccionar la fuente de entrada del ordenador en modo de espera.
Si selecciona manualmente una de las fuentes de entrada, la otra fuente no se selecciona automáticamente.

Directo

Puede omitir los menús y visualizar directamente una pantalla de configuración de opciones mediante las siguientes operaciones de botón.

- Selección de Entrada: Pulse el Botón INPUT cuando no aparezca el menú.

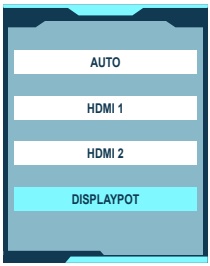

Audio
Audio

Submenú	Problema / Opción		Botón a pulsar
Volumen Volume **Directo**	Demasiado blando		▶
	Demasiado alto		◀
Silenciar Mute **Directo**	Encender	Apaga el sonido temporalmente.	
	Apagar	Devuelve el volumen del sonido al nivel anterior.	

Directo

Puede omitir los menús y visualizar directamente una pantalla de configuración de opciones o una escala de ajuste mediante las siguientes operaciones de botón.

- Volumen: Pulse el Botón 🔈 cuando no se muestre el menú.

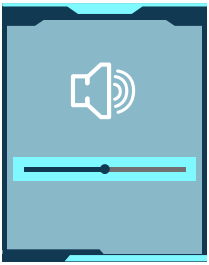

- Silenciar: Mantenga pulsado el Botón 🔈 durante unos 4 segundos cuando no aparezca el menú. Las funciones Silenciar y Activar silencio se conmutan repitiendo la operación del botón anterior.

Idioma
Language

Opción			
English	Inglés	日本語	Japonés
Deutsch	Alemán	Nederlands	Holandés
Español	Español	Polski	Polaco
Français	Francés	Русский	Ruso
Italiano	Italiano	Česky	Checo

OSD
OSD

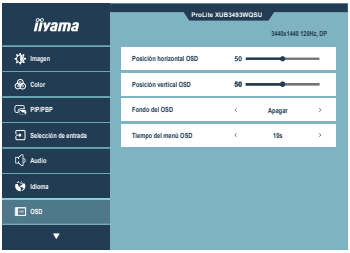

Submenú	Problema / Opción	Botón a pulsar
Posición horizontal OSD OSD H. Position	OSD está demasiado a la izquierda OSD es demasiado correcto	▶ ◀
Posición vertical OSD OSD V. Position	OSD demasiado bajo OSD demasiado alto	▶ ◀
Fondo del OSD OSD Background	El fondo del OSD se hace transparente. Apagar / 1 / 2 / 3 / 4	▶ ◀
Tiempo del menú OSD OSD Time Out	Puede ajustar el tiempo de duración de la visualización OSD. 5 / 10 / 30 / 60 segundos	▶ ◀

Menú de configuración
Setup Menu

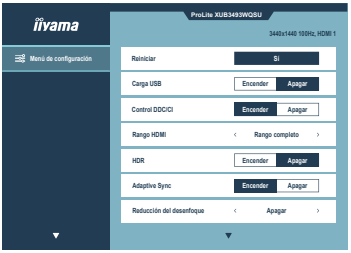

Submenú	Opción	Botón a pulsar
Reiniciar Reset	Sí	Se restauran los datos preestablecidos de fábrica.
Carga USB USB Charge	Encender	Los dispositivos USB se pueden cargar incluso cuando el monitor está en modo de espera.
	Apagar	Los dispositivos USB no se pueden cargar cuando el monitor está en modo de espera.
NOTA Cuando el monitor está apagado, los dispositivos USB no se pueden cargar aunque la función de Carga USB esté activada.		
Control DDC/CI DDC/CI Control	Encender	Activa la función DDC/CI.
	Apagar	Desactiva la función DDC/CI.
Rango HDMI *1 HDMI Range	Rango completo	Para señal de escala de color de rango completo
	Rango limitado	Para señal de escala de color limitada
HDR *2 HDR	Encender	Para señal HDR (High Dynamic Range)
	Apagar	Para señal normal
Adaptive Sync *2 Adaptive Sync	Encender	Activa la función de Adaptive Sync.
	Apagar	Desactiva la función de Adaptive Sync.
Reducción del desenfoque *2 Motion Blur Red.	Apagar / 1 / 2 / 3 / 4 / 5 / 6 / 7 Reduce el desenfoque de movimiento en el panel LCD. Disponible sólo cuando la frecuencia de refresco es de 100 Hz o más.	▶ ◀
Startlogo Opening Logo	Encender	el logotipo de iiyama aparece cuando se enciende el monitor.
	Apagar	el logotipo de iiyama no aparece cuando se enciende el monitor.
LED de encendido Power LED	Encender	El Indicador de encendido se enciende.
	Apagar	El Indicador de encendido se apaga.
NOTA Apague el Indicador de encendido cuando le moleste la luz.		
Mostrar información Information	Muestra la información relativa a la señal de entrada actual procedente de la tarjeta gráfica de su ordenador.	
NOTA Consulta la guía del usuario de tu tarjeta gráfica para obtener más información sobre cómo cambiar la resolución y la frecuencia de actualización.		

*1 Disponible sólo para entrada HDMI. Puede que no funcione dependiendo del dispositivo que conecte.

*2 Los ajustes y configuraciones seleccionados pueden no ser posibles debido a otros elementos que estén activados. Consulte la página 21 **Función Matriz de correlación 2** para más detalles.

■ **Función Matriz de correlación 2**

Menú activo \ Menú seleccionado		Menú de configuración		
		HDR	Adaptive Sync	Reducción del desenfoque
Imagen	Adv.Contrast	✓	✓	–
	ECO	✓	✓	–
Color	Blue Light Reducer	✓	✓	–
PIP/ PBP	PIP/PBP Mode	–	–	–
Menú de configuración	HDR		✓	–
	Adaptive Sync	✓		–
	Reducción del desenfoque	–	✓	

✓ : Disponible
– : No disponible

ESPAÑOL

● Modo de bloqueo

<Menú OSD>

1. El bloqueo OSD se activará pulsando el Botón MENU durante unos 5 segundos. Si intenta acceder al OSD pulsando cualquiera de los botones, aparecerá el mensaje "OSD BLOQUEO" en la pantalla.
2. El bloqueo OSD se desactivará pulsando de nuevo el Botón MENU durante unos 5 segundos.

<Botón de encendido>

1. El bloqueo del botón de encendido se activa pulsando el Botón INPUT/EXIT durante unos 5 segundos. El bloqueo del botón de encendido significa que no podrá apagar el monitor mientras el botón de encendido esté bloqueado. Si pulsa el botón de encendido, aparecerá el mensaje "Botón de encendido bloq." en la pantalla.
2. El bloqueo del botón de encendido se desactivará pulsando de nuevo el Botón INPUT/EXIT durante unos 5 segundos.

FUNCIÓN DE ESPERA

Este producto incorpora la función de espera. Cuando está activada, reduce automáticamente el consumo innecesario de energía del monitor cuando el ordenador no está en uso.
Hay un paso de espera que el monitor realiza como se describe a continuación. El sistema operativo configura la función de espera, incluidos los ajustes del temporizador. Consulte el manual de su sistema operativo para obtener información sobre cómo se puede configurar.

■ **Modo de espera**

Cuando la señal de vídeo del ordenador está apagada, el monitor entra en el modo de espera, que reduce el consumo de energía a 0,5 W o menos*. La pantalla se oscurece y el indicador de encendido se vuelve naranja. Desde el modo de espera, la imagen reaparece en unos segundos al tocar de nuevo el teclado o el ratón.

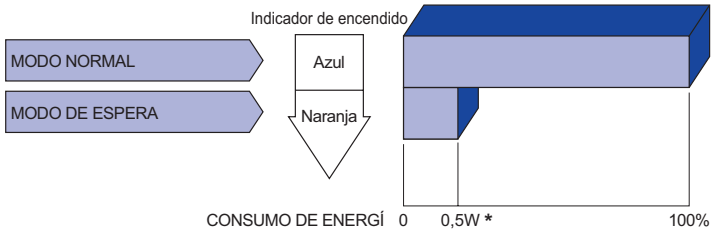

* Cuando los dispositivos USB no están conectados.

RESOLUCIÓN DE PROBLEMAS

Si el monitor no funciona correctamente, siga los pasos que se indican a continuación para encontrar una posible solución.

1. Realice los ajustes descritos en MONITOREAR EL FUNCIONAMIENTO, dependiendo del problema que tenga. Si el monitor no obtiene imagen, pase al punto 2.
2. Consulte los puntos siguientes si no encuentra un punto de ajuste adecuado en MONITOREAR EL FUNCIONAMIENTO o si el problema persiste.
3. Si experimenta un problema que no se describe a continuación o no puede corregirlo, deje de utilizar el monitor y póngase en contacto con su distribuidor o centro de servicio iiyama para obtener más ayuda.

	Problema	Consulte
①	La imagen no aparece.	
	(El indicador de encendido no se enciende)	☐ El Cable de alimentación está firmemente asentado en la toma. ☐ El Botón de encendido está activado. ☐ La toma de CA tiene corriente. Compruébelo con otro equipo.
	(El indicador de encendido es azul)	☐ Si el salvapantallas en blanco está en modo activo, toque el teclado o el ratón. ☐ Aumente el Contraste y/o el Brillo. ☐ El ordenador está encendido. ☐ El cable de señal está correctamente conectado. ☐ La temporización de la señal del ordenador está dentro de las especificaciones del monitor.
	(El indicador de encendido es naranja)	☐ Si el monitor está en modo de espera, toque el teclado o el ratón. ☐ El ordenador está encendido. ☐ El cable de señal está correctamente conectado. ☐ La temporización de la señal del ordenador está dentro de las especificaciones del monitor.
②	La pantalla no está sincronizada.	☐ El cable de señal está correctamente conectado. ☐ La temporización de la señal del ordenador está dentro de las especificaciones del monitor.
③	La posición de la pantalla no está en el centro.	☐ La temporización de la señal del ordenador está dentro de las especificaciones del monitor.
④	La pantalla es demasiado brillante o demasiado oscura.	☐ El nivel de salida de vídeo del ordenador está dentro de las especificaciones del monitor.
⑤	La pantalla tiembla.	☐ La tensión de alimentación está dentro de las especificaciones del monitor. ☐ La temporización de la señal del ordenador está dentro de las especificaciones del monitor.
⑥	Sin sonido.	☐ El equipo de audio (ordenador, etc.) está encendido. ☐ El Volumen está subido. ☐ El Silencio está desactivado. ☐ El nivel de salida de audio del equipo de audio está dentro de las especificaciones del monitor.
⑦	El sonido es demasiado alto o demasiado bajo.	☐ El nivel de salida de audio del equipo de audio está dentro de las especificaciones del monitor.

INFORMACIÓN SOBRE RECICLAJE

Para proteger el medio ambiente, no tire el monitor a la basura.
Visite nuestro sitio web: https://iiyama.com para reciclar monitores.

APÉNDICE

El diseño y las especificaciones están sujetos a cambios sin previo aviso.

ESPECIFICACIONES : ProLite XUB3493WQSU-B6

Tamaño Categoría		34"
LCD Panel	Tecnología de paneles	IPS (In-Plane-Switching)
	Talla	Diagonal: 34" (86,7 cm)
	Paso de píxeles	0,233 mm H × 0,233 mm V
	Luminosidad	400 cd/m^2 (Típico), 175 cd/m^2 (Predeterminado / Ahorro de energía)
	Relación de contraste	1000 : 1 (Típico), Función de contraste avanzado disponible
	Ángulo de visión	Izquierda / Derecha: 89° cada una, Arriba / Abajo: 89° cada una (Típico)
	MPRT	1 ms
Colores de la pantalla		16.777.216
Frecuencia de sincronización		HDMI (sin Adaptive Sync): Horizontal: 30,0-185,0 kHz Vertical: 55-120 Hz HDMI (con Adaptive Sync): Horizontal: 30,0-185,0 kHz Vertical: 48-120 Hz DisplayPort (sin Adaptive Sync): Horizontal: 30,0-185,0 kHz Vertical: 55-120 Hz DisplayPort (con Adaptive Sync): Horizontal: 30,0-185,0 kHz Vertical: 48-120 Hz
Resolución original		3440 × 1440, 4,9 megapíxeles
Resolución máxima admitida		HDMI: 3440 × 1440 100 Hz 2560 × 1440 120 Hz DisplayPort: 3440 × 1440 120 Hz
Conector de entrada		HDMI × 2, DisplayPort × 1
Señal de vídeo de entrada		HDMI, DisplayPort
USB estándar		USB3,2 Gen 1 (5 Gbps)
Número de puertos USB Forma del conector		1 Aguas arriba: Tipo-B 4 de bajada: Tipo-A (DC5V, 900mA) × 2, Tipo-C (DC5V, 2A) × 2
Altavoces		5 W × 2 (Altavoces estéreo)
Tamaño máximo de pantalla		799,8 mm Ancho × 334,8 mm Alto / 31,5" Ancho × 13,2" Alto
Fuente de energía		100-240 VCA, 50/60 Hz, 1,2 A
Consumo *		44 W (Típico), 31 W (Predeterminado / Ahorro de energía) Modo de espera: 0,5 W máximo, Modo apagado: 0,3 W máximo
Dimensiones		817,0 × 428,5 - 572,5 × 245,5 mm / 32,2 × 16,9 - 22,5 × 9,7" (An×Al×P)
Peso neto		9,6 kg / 21,2 lbs
Rango de ajuste de altura		150 mm
Ángulo		Inclinación: Hacia arriba: 23°, Hacia abajo: 5° Giratorio: Izquierda / Derecha: 45° cada una
Consideraciones medioambientales		Operando: Temperatura 5 a 35 °C / 41 a 95 °F Humedad 10 a 80 % (Sin condensación) Almacenamiento: Temperatura -20 a 60 °C / -4 a 140 °F Humedad 10 a 90 % (Sin condensación)
Homologaciones		CE, UKCA, TÜV-GS, VCCI, PSE

NOTA * Cuando los dispositivos USB no están conectados.

DIMENSIONES

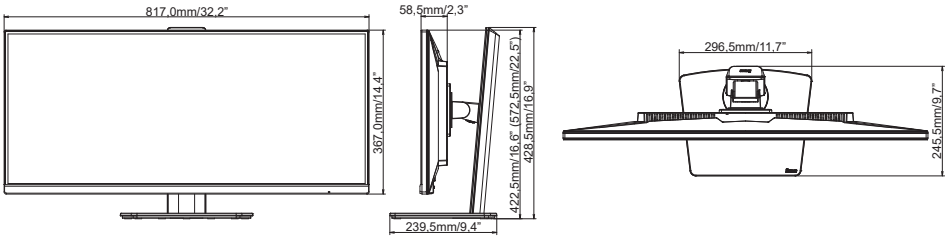

( ) : Margen máximo de ajuste

TEMPORIZACIÓN CONFORME

Modo vídeo	Horizontal Frecuencia	Vertical Frecuencia	Reloj de puntos	
800 × 600	37,879 kHz	60,317 Hz	40,000 MHz	
	46,875 kHz	75,000 Hz	49,500 MHz	
1024 × 768	48,363 kHz	60,004 Hz	65,000 MHz	
	60,023 kHz	75,029 Hz	78,750 MHz	
1280 × 1024	63,981 kHz	60,020 Hz	108,000 MHz	
	79,976 kHz	75,025 Hz	135,000 MHz	
1920 × 1080	67,500 kHz	60,000 Hz	148,500 MHz	
	135,000 kHz	120,000 Hz	297,000 MHz	
2560 × 1440	88,860 kHz	60,000 Hz	241,699 MHz	
	183,000 kHz	120,000 Hz	497,760 MHz	
3440 × 1440	88,860 kHz	60,000 Hz	319,896 MHz	*1
	151,000 kHz	100,000 Hz	543,600 MHz	*1
	181,920 kHz	120,000 Hz	654,120 MHz	*1,2

NOTA *1 La tarjeta gráfica de origen debe ser capaz de soportar una resolución de 3440 × 1440 a 60 Hz / 100 Hz / 120 Hz.

*2 Disponible sólo para entrada DisplayPort.