Ecran tactile interactif 23.8" Full HD In-cell PCAP 10pt sous Android OS avec la dalle IPS et revêtement antireflet

L'écran tactile interactif TW2424AS-W1 est un choix parfait pour les environnements à forte utilisation. L'écran IPS, intégré dans un cadre fin et élégant, offre à la fois d'excellentes performances en termes de couleurs avec des angles de vision larges et des images nettement plus nettes. La technologie tactile In-cell 10tp PCAP garantit une expérience tactile fluide et naturelle. Ce moniteur peut fonctionner en orientation paysage, portrait et face vers le haut, 24 / 7. Grâce au système d'exploitation Android 12 préinstallé, il est possible de personnaliser facilement le moniteur en y installant directement des applications. Associé à un espace de stockage de 32Go, à une connexion Wi-Fi, à un réseau local (RJ45) et à des connecteurs Bluetooth, ce moniteur est particulièrement adapté aux systèmes de point de vente ou aux points d'information dans les magasins de détail pour informer les clients sur vos produits, ainsi qu'à des applications domestiques intelligentes virtuellement illimitées.

Disponible aussi en noir : ProLite TW2424AS-B1

Android OS

Grâce au système d'exploitation Android vous pouvez facilement personnaliser l'affichage en fonction de vos besoins en y installant directement des applications.

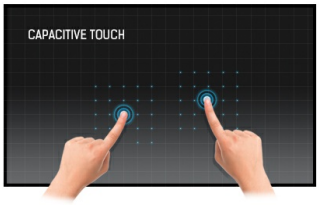

Touch technology - capacitive projetée

Cette technologie utilise un capteur avec des fils de tension micro-fins intégrés dans la vitre qui recouvre le moniteur. Le toucher est détecté grâce aux caractéristiques électriques du capteur et varie donc lorsque le doigt de l'utilisateur est déplacé sur la vitre. Grâce à cette vitre de protection, cette technologie a une longue durée de vie, et la fonction tactile n'est pas altérée même en cas de rayures, par exemple. Cela permet une image aux performances et qualités parfaite et cela permet également une utilisation avec un doigt, directement, (également des gants en latex) et un pointeur magnétique.

01 CARACTÉRISTIQUES DE L'ÉCRAN

Design	cadre fin
Diagonale	23.8", 60.5cm
Matrice	IPS
Résolution native	1920 x 1080 (2 megapixel HD)
Le ratio d'aspect	16:9
Luminosité	250 cd/m² avec l'écran tactile
Contraste	1000:1 avec l'écran tactile
Temps de réponse (GTG)	14ms
Angle de vision	horizontal/vertical: 178°/178°, droit/gauche: 89°/89°, en avant/en arrière: 89°/89°
Couleurs supportées	16.7mln
Fréquence horizontale	31. - 83.kHz
Surface de travail H x L	527 x 296.5mm, 20.7 x 10.6"
Taille du pixel	0.275mm
Couleur du cadre et finition	blanc, mate

02 TACTILE

Technologie tactile	capacitive projetée
Points de contact	10 (HID, les périphériques seulement avec un OS approprié)
Méthode tactile	doigt, gant (latex), stylet capacitif
Interface tactile	USB

03 PORTS ET CONNECTEURS

Entrée signal digital	HDMI x1 (1920x1080 @60Hz)
Entrées audio	Mini jack x1
Sortie signal digital	USB-C x1 (DC5V, 900mA)
Sorties Audio	Mini jack x1 Haut-parleurs 2 x 5W
HDCP	oui
RJ45 (LAN)	x1
USB HUB	x3 (2x 2.0 (DC5V, 500mA), 1x v. 3.2 (Gen 1, 5Gbit; DC5V, 900mA))
Microphone	x1

04 CARACTERISTIQUES

Logiciel intégré	Android 12 avec GMS
CPU	Rockchip RK3399 (1.8GHz, mémoire 32Gb)
GPU	Dual-core A72 + Quad-core A53
Storage	32Gb eMMC
Memory	4Gb LPDDR4
WiFi	IEEE802.11a/b/g/n/ac
Bluetooth	5.2
Extra	auto-rotation, 2x5W haut-parleurs, microphone, revêtement antireflet
Durée maximum d'utilisation en discontinue	24/7
Anti rétention d'image	oui

Dûreté du verre	3H
Blocage OSD	oui

05 GENERAL

Boutons de contrôle	Volume +, Volume -, Alimentation
Applications	Verrouiller les applications, gérer l'heure de redémarrage, gérer l'allumage et l'extinction, calculatrice, calendrier, Chrome, alarme/réveil, minuterie, chronomètre, gérer les fichiers, organiser les albums, Gmail, lire les fichiers audio, Play Store, moteur de recherche, préférences système, enregistreur de son, lire les vidéos
Flicker Free LED	oui

06 MECANIQUE

Orientation	paysage, portrait, installation à plat
Montage VESA	100 x 100mm
MTBF	50000 heures (sauf rétro-éclairage)

07 ACCESSOIRES INCLUS

Câbles	câble d'alimentation
Guides	guide démarrage rapide, guide de sécurité
Autres	adaptateur pour courant alternatif
Couvre câbles	oui

08 GESTION DE L'ÉNERGIE

Bloc d'alimentation	externe
Alimentation	DC 12 V
Gestion d'alimentation	19W typique, 0.5W en veille, 0.3W éteint

09 NORMES

Certifications	CE, EAC, RoHS support, ErP, WEEE, REACH, UKCA
REACH SVHC	au dessus de 0.1% de plomb

10 DIMENSIONS / POIDS

Dimensions produit L x H x P	549.5 x 336 x 28mm
Dimensions de la boîte L x H x P	580 x 375 x 126mm
Poids (sans boîte)	4.23kg
Poids (avec boîte)	6.15kg
Code EAN	4948570122950

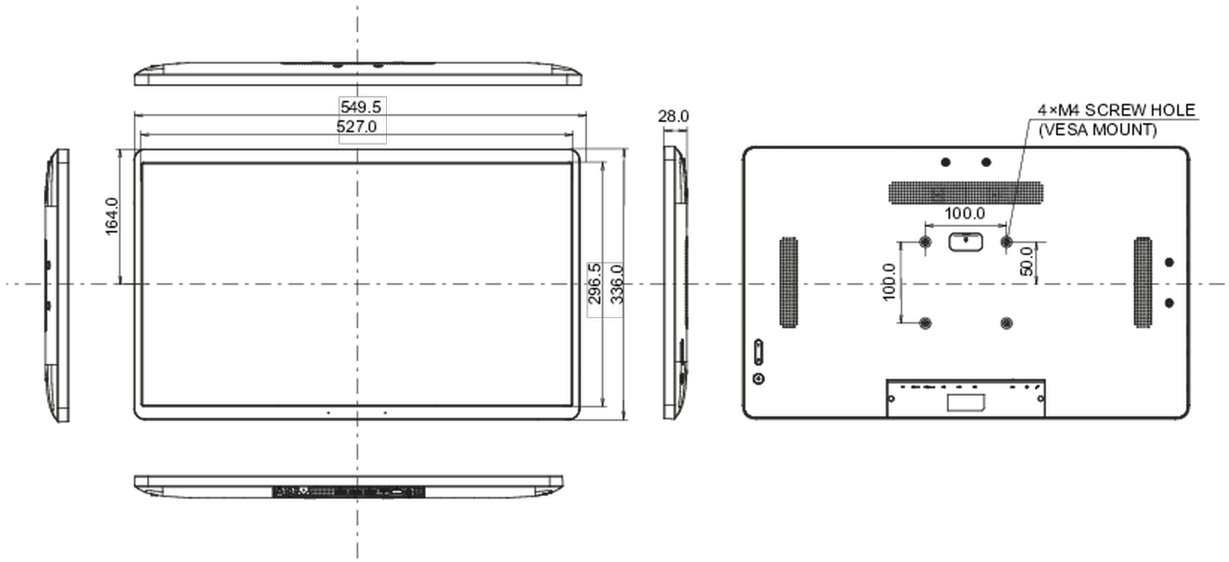

Toutes les marques nommées sur ce site sont des marques déposées. iiyama ne pourra être tenu responsable d'éventuelles erreurs ou omissions contenues sur ce site. Tous les écrans LCD iiyama sont conformes à la norme ISO-9241-307:2008 pour ce qui concerne les défauts de pixel.

© IIYAMA CORPORATION. ALL RIGHTS RESERVED